Цифровой фотоаппарат со сменным объективом
ILME-FX5/ILME-FX5B

WW789166 / WW679476 / WW199569

Рекомендуемые страницы справочного руководства

Использование справочного руководства

Описан порядок использования данного справочного руководства.

Переключение экранов

Переключение экранов, отображаемых на ЖК-мониторе, с помощью кнопок.

Основные настройки работы

Перед съемкой выполните основные настройки работы камеры.

Рекомендуемые карты памяти

Приведена информация о рекомендуемых картах памяти.

Время записи/воспроизведения клипов

Приведено время записи/воспроизведения при использовании карт памяти Sony CFexpress Type A VPG400 емкостью 960 ГБ.

Поиск функций в списке пунктов полного меню

Можно просмотреть список пунктов меню камеры и перейти к странице описания по названию пункта меню.

Информация о поддержке

ILME-FX5: Информация о поддержке

Основная информация о камере и аксессуарах, а также часто задаваемые вопросы по устранению неполадок.

Прочтите в первую очередь

Использование справочного руководства
Проверка камеры и прилагаемых аксессуаров
Меры предосторожности
Меры предосторожности при использовании

Передача во временное пользование, передача другому лицу или утилизация камеры или карт памяти (примечания о защите личной информации)
Примечания об аккумуляторе и его зарядке
Примечания относительно карт памяти
Очистка датчика изображения ([Sensor Cleaning] — Очистка датчика)
Очистка

Названия частей

Конфигурация системы
Вид слева / спереди
Вид справа
Вид сзади
Вид сверху
Вид снизу
Ручка XLR (только ILME-FX5)
Использование сенсорной панели
Переключение экранов
Экран съемки / экран воспроизведения
Главный экран
Экран пользовательских функций
Экран меню

Подготовка

Подготовка источника питания

Установка/извлечение аккумулятора
Зарядка аккумулятора с помощью прилагаемого зарядного устройства
Зарядка аккумулятора с помощью устройства, поддерживающего USB PD
Использование камеры с питанием от USB
Включение/выключение питания
Время работы от аккумулятора

Основные настройки

Дата и время
Функции специальных возможностей
Настройка основных параметров работы

Настройка функции автоматического выключения питания
Режим съемки
Формат записи

Подсоединение устройств

Установка/снятие объектива
Установка ручки XLR (только ILME-FX5)
Установка видоискателя (продается отдельно)
Установка микрофона (продается отдельно)

Регулировка ЖК-монитора/видоискателя

Регулировка угла наклона ЖК-монитора
Регулировка яркости ЖК-монитора
Увеличение изображения на экране ЖК-монитора
Регулировка угла наклона видоискателя (продается отдельно)
Регулировка яркости видоискателя (продается отдельно)

Переключение отображения между ЖК-монитором и видоискателем

Использование карт памяти

Карты памяти
Рекомендуемые карты памяти
Время записи/воспроизведения клипов
Установка карты памяти
Извлечение карты памяти
Инициализация карт памяти
Проверка оставшегося времени записи
Восстановление карт памяти

Съемка

Основная процедура съемки

Регулировка зума

Выбор типа зума
Настройка направления вращения кольца зуммирования
Зуммирование с помощью рычага зума
Настройка скорости зуммирования с помощью пульта ДУ Bluetooth

Регулировка фокусировки

- Ручная регулировка фокусировки
- Фокусировка с помощью сенсорного управления
- Временное использование автофокусировки
- Быстрая автофокусировка (покадровая АФ (AF-S))
- Фокусировка с помощью увеличенного изображения
- Автоматическая регулировка фокусировки
- Настройка области/положения автофокусировки
- Быстрое изменение области фокусировки
- Перемещение рамки области фокусировки с помощью сенсорного управления
- Настройка работы автофокусировки (скорость перехода АФ, чувствительность переключения объекта АФ)
- Изменение объекта фокусировки вручную
- Временное использование ручной фокусировки
- Распознавание и отслеживание объекта
- Отслеживание указанного объекта
- Запуск автофокусировки с отслеживанием в реальном времени
- Остановка автофокусировки с отслеживанием в реальном времени
- Карта фокусировки
- Примечания относительно съемки

Регулировка яркости

- Выбор базовой чувствительности
- Регулировка диафрагмы
- Регулировка усиления
- Двойное усиление
- Регулировка затвора

Регулировка баланса белого

- Автоматическая регулировка баланса белого
- Ручная регулировка баланса белого

Настройка стабилизации изображения

- Использование стабилизации изображения

Настройка звука

- Настройка записываемого звука с помощью ручки XLR (только ILME-FX5)

- Выбор устройств ввода звука на ручке XLR (только ILME-FX5)
- Снижение шума с помощью функции LOW CUT ручки XLR (только ILME-FX5)
- Регулировка уровня записи звука с помощью ручки XLR (только ILME-FX5)
- Выбор входного звука для вывода в каждый канал камеры с помощью ручки XLR (только ILME-FX5)
- Входы ручки XLR (только ILME-FX5) и выходные каналы многоинтерфейсного разъема
- Настройка звука, записываемого камерой
- Выбор устройств ввода звука на камере
- Снижение шума с помощью функций фильтрации
- Регулировка уровня записи звука на камере
- Сохранение отдельных звуковых файлов WAV (при установленной ручке XLR)

Использование функций съемки

- Прямое меню
- Назначаемые кнопки
- Назначаемый диск
- Многофункциональный диск
- Выбор фиксированной/переменной частоты кадров (замедленная и ускоренная съемка)
- Интервальная видеозапись ([Interval Rec] — Интервальная запись)
- Ложные цвета
- Запись на обе карты памяти A и B
- Монитор видеосигнала
- Функция помощи при отображении гаммы
- Флаги клипов
- Компенсация дыхания фокуса
- Компенсация дисторсии
- Настройка отображения с устранением анаморфотного сжатия
- Автоматическая установка часов
- Запись данных о местоположении

Прокси-запись

- Прокси-запись

Съемка с требуемым стилем изображения

- Выбор стиля изображения
- Импорт требуемого базового стиля изображения

- Удаление базового стиля изображения
- Настройка стиля изображения
- Сохранение стиля изображения в виде файла сцены
- Переименование файла сцены
- Передача стиля изображения на другую камеру
- Сохранение файла сцены из внутренней памяти на карту памяти
- Загрузка файла сцены с карты памяти во внутреннюю память

Съемка с настройкой стиля изображения при постобработке

- Применение LUT к выходному видеосигналу
- Изменение LUT
- Изменение распределения темных и светлых областей в записанной видеоинформации
- Запись файла 3D LUT в качестве метаданных

Съемка видео RAW

- Запись выходного видеосигнала HDMI
- Индикатор состояния записи

Подключение к сети

Сетевые функции

Использование «Monitor & Control»

- Подключение с помощью «Monitor & Control»

Подключение к Интернету

- Подключение к Интернету по беспроводной локальной сети
- Подключение к Интернету посредством USB-модема
- Подключение к Интернету по проводной локальной сети

Использование Creators' App for Enterprise

- Передача файлов в «C3 Portal»

Передача файлов

Подготовка к передаче файлов

Выбор и передача клипа

Автоматическая передача клипов

Передача по защищенному протоколу FTP

Потоковая передача

Воспроизведение клипа

Структура экрана списка клипов

Экран управления воспроизведением

Воспроизведение клипа

Операции с клипами

Изменение настроек

Поиск функций в списке пунктов полного меню

Операции с полным меню

Ввод строки символов

Использование программы чтения с экрана

Увеличение изображения на экране

Настройка функций полного меню

- Меню [Shooting] (Съемка)
- Меню [Project] (Проект)
- Меню [Paint/Look] (Цветокоррекция/Стиль изображения)
- Меню [TC/Media] (Временной код/Носитель)
- Меню [Monitoring] (Мониторинг)
- Меню [Audio] (Звук)
- Меню [Clip Operations] (Операции с клипами)
- Меню [Technical] (Технические настройки)
- Меню [Network] (Сеть)
- Меню [Maintenance] (Обслуживание)
- Настройки и значения по умолчанию [ISO/Gain] (ISO/Усиление)
- Настройки и значения по умолчанию [AGC Limit] (Предел АРУ)
- Настройки [Video Format] (Формат видео) / [Quality] (Качество) / [Bit Rate] (Битрейт)
- Настройки качества изображения, сохраняемые для каждого режима съемки
- Сохранение настроек в файл

Использование внешних устройств

Использование монитора и записывающих устройств

- Подключение внешнего устройства к выходу HDMI
- Синхронизация временного кода с внешним устройством

Использование пульта дистанционного управления

- Использование мобильного устройства
- Использование пульта дистанционного управления Bluetooth
- Дистанционное управление в режиме USB-подключения

Использование компьютера

- Управление клипами и их редактирование с помощью компьютера

Форматы выходного сигнала

Форматы выходного сигнала разъема HDMI

Приложение

Поиск и устранение неисправностей

Сообщения об ошибках/предупреждения

Параметры, сохраняемые в файлах

Блок-схемы

Обновление программного обеспечения объектива с байонетом E

Лицензии

Технические характеристики

5-076-802-11(2) Copyright 2026 Sony Corporation

Цифровой фотоаппарат со сменным объективом
ILME-FX5/ILME-FX5B

Использование справочного руководства

В данном справочном руководстве описаны функции камеры и порядок ее использования. Используйте справочное руководство для поиска необходимой информации о работе с камерой.
(Изображения в данном справочном руководстве приведены только для справки. Они могут отличаться от фактического вида камеры.)

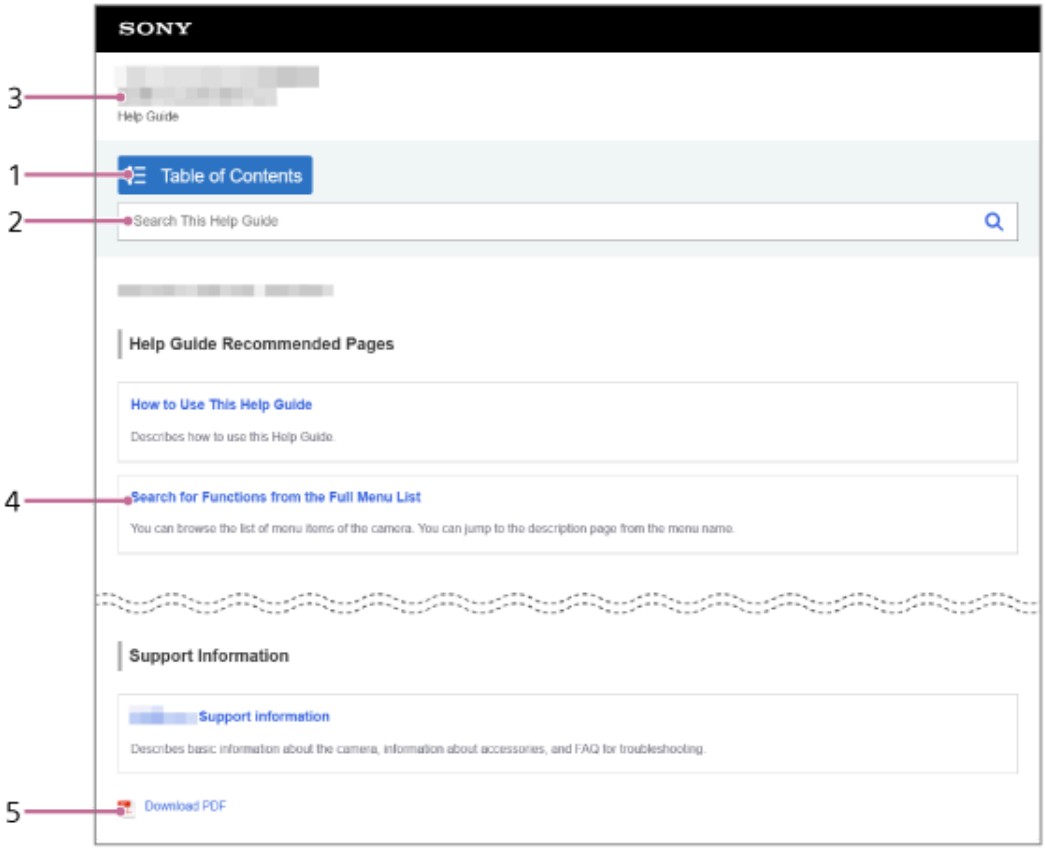

1. **Оглавление**
Нажмите Table of Contents (Table of Contents — Оглавление), чтобы открыть оглавление.

2. **Поле поиска**
Введите ключевые слова для поиска соответствующей информации.

3. **Возврат на главную страницу**
Нажмите название модели в верхней части экрана для перехода на главную страницу.

4. **Список пунктов полного меню**
Перейдите к описанию каждого пункта меню по ссылке на главной странице:
«Поиск функций в списке пунктов полного меню».

5. **Загрузка справочного руководства в формате PDF**
Нажмите «Download PDF» (Скачать PDF) в левой нижней части главной страницы.

Совет

- В прилагаемом к камере руководстве по началу работы приведены важные меры предосторожности при использовании камеры. Прочтите его вместе с данным документом.

TP1002215239

5-076-802-11(2) Copyright 2026 Sony Corporation

Цифровой фотоаппарат со сменным объективом
ILME-FX5/ILME-FX5B

Проверка камеры и прилагаемых аксессуаров

В данном справочном руководстве описаны модели с различными прилагаемыми аксессуарами. Различия в комплекте поставки приведены ниже.

Модель	Ручка XLR и крышка башмака ручки
ILME-FX5	Прилагаются Подробнее о ручке XLR см. раздел «Установка ручки XLR (только ILME-FX5)».
ILME-FX5B	Не прилагаются

Если какой-либо предмет отсутствует, обратитесь в магазин, где была приобретена камера.
Числа в скобках указывают количество.

- Камера (1)
- Зарядное устройство BC-SAD1 (1)
- Перезаряжаемый аккумулятор NP-SA100 (1)
- Крышка корпуса (установлена на камере) (1)
- Крышка разъема (установлена на камере) (1)
- Защитная крышка разъема VF (установлена на камере) (1)
- Ручка XLR XLR-H2 (только ILME-FX5) (1)
- Комплект башмака для аксессуаров (башмак (1), пластина башмака (1), винты (4)) (только ILME-FX5) (1)
- Крышка башмака ручки (прилагается к ручке XLR) (только ILME-FX5) (1)
- Руководство по началу работы (1)

Примечание

- Ручку XLR-H1 (продается отдельно) нельзя установить на данную камеру.
- Прилагаемые аксессуары могут различаться в зависимости от страны или региона. Подробные сведения о прилагаемых аксессуарах см. в руководстве по началу работы.

TP1002308570

5-076-802-11(2) Copyright 2026 Sony Corporation

Цифровой фотоаппарат со сменным объективом
ILME-FX5/ILME-FX5B

Меры предосторожности

Во избежание травм или поражения электрическим током вследствие неправильного использования, а также материального ущерба, например в результате пожара, обязательно соблюдайте следующие меры предосторожности.

⚠ Опасность

Во избежание серьезных травм, ожогов или пожара вследствие утечки, перегрева, воспламенения или взрыва, а также случайного проглатывания внимательно прочтите следующие меры предосторожности.

Модель с перезаряжаемым аккумулятором

Аккумулятор

- **При неправильном обращении аккумулятор может взорваться и стать причиной пожара или химических ожогов. Соблюдайте следующие меры предосторожности:**
  - Не разбирайте и не модифицируйте аккумулятор.
  - Не подвергайте аккумулятор ударам или воздействию силы, например ударам молотком, не наступайте на него и не роняйте его.
  - Не допускайте короткого замыкания аккумулятора и его контакта с металлическими предметами, например скрепками.
  - Не оставляйте аккумулятор в местах, где температура может достигать 60 °C (140 °F) и выше, например в автомобиле, припаркованном под прямыми солнечными лучами.
  - Не бросайте аккумуляторы в огонь и не сжигайте их.
  - Не используйте протекающие или поврежденные литий-ионные аккумуляторы.
  - Не заряжайте аккумулятор способом, отличным от указанного.
  - Храните аккумулятор в недоступном для младенцев и детей месте.
  - Не допускайте намокания.
  - Используйте только оригинальные аккумуляторы Sony.
  - Сдавайте использованные аккумуляторы на переработку.
  - Не оставляйте аккумулятор при чрезвычайно низкой температуре −20 °C (−4 °F) и ниже или при чрезвычайно низком давлении 11,6 кПа и ниже.

Дисковый / кнопочный элемент питания

- **Не проглатывайте дисковые или кнопочные элементы питания. Они могут вызвать химические ожоги.**
  - В устройстве имеется встроенный или прилагаемый дисковый или кнопочный элемент питания. Проглатывание такого элемента может привести к смерти или серьезной травме. Проглоченный дисковый или кнопочный элемент питания может вызвать внутренние химические ожоги всего за 2 часа.
  - Храните новые и использованные элементы питания в недоступном для детей месте. Если крышка батарейного отсека не закрывается надежно, прекратите использование камеры и храните ее в недоступном для детей месте.
  - При подозрении на проглатывание элемента питания или его попадание в любую часть тела немедленно обратитесь за медицинской помощью.
- **Не заряжайте дисковые или кнопочные элементы питания.**
- **В случае утечки из элемента питания соблюдайте следующие меры.**
  - Немедленно удалите элемент питания от любых источников огня. Вследствие воспламенения вытекшей жидкости или выделившегося газа существует опасность пожара или взрыва.
  - При попадании вытекшей жидкости в глаза не трите их. Немедленно тщательно промойте глаза чистой водой и обратитесь за медицинской помощью.
  - При попадании вытекшей жидкости в рот или при ее слизывании немедленно прополощите рот водой и обратитесь за медицинской помощью.
  - При попадании вытекшей жидкости на тело или одежду тщательно смойте ее водой.

⚠ Предупреждение

Несоблюдение следующих мер предосторожности может привести к пожару, серьезной травме или смерти.

- **Не разбирайте и не модифицируйте устройство.**
  - Это может привести к пожару или поражению электрическим током. Для проверки или ремонта обратитесь к дилеру или в местный авторизованный сервисный центр.
- **Не допускайте попадания внутрь устройства воды или посторонних предметов (например, металлических или легковоспламеняющихся).**
  - Это может привести к пожару или поражению электрическим током. При попадании внутрь устройства воды или посторонних предметов немедленно выключите его и извлеките аккумулятор. Отключите адаптер переменного тока и зарядное устройство от электрической розетки, затем обратитесь к дилеру или в местный авторизованный сервисный центр.
- **Не используйте устройство во время управления транспортным средством.**
  - Не выполняйте съемку или воспроизведение изображений и не смотрите на монитор во время управления автомобилем, мотоциклом и т. п. Это может привести к дорожно-транспортному происшествию.
- **Во время съемки обращайте внимание на окружающую обстановку.**
  - Не выполняйте съемку, не следя за окружающей обстановкой. Это может привести к несчастным случаям или травмам.
- **Не прикасайтесь длительное время к подключенному к питанию адаптеру переменного тока, зарядному устройству или заряжаемому аккумулятору.**
  - Даже если при использовании устройство или его принадлежности не кажутся горячими, длительный контакт с одним и тем же участком кожи может вызвать низкотемпературные ожоги, сопровождающиеся покраснением и образованием волдырей.
- **Не повреждайте кабели.**
  - Размещение кабелей рядом с нагревательными приборами, их нагрев или попытки модификации могут привести к пожару или поражению электрическим током. При отсоединении кабелей всегда держитесь за штекер, чтобы не повредить кабель.
- **Не используйте устройство мокрыми руками.**
  - Это может привести к поражению электрическим током.
- **Правильно устанавливайте аккумулятор и прикрепляйте плечевой ремень и ремешок.**
  - При неправильном креплении устройство может упасть и причинить травму. Перед использованием также убедитесь, что ремень или ремешок не поврежден. Прикрепите плечевой ремень (продается отдельно) и ремешок (продается отдельно) в соответствии с инструкцией по эксплуатации.

⚠ Внимание

Во избежание травм или материального ущерба обязательно соблюдайте следующие меры предосторожности.

- **Не используйте устройство в местах с высокой влажностью, где на него могут попадать капли воды, а также в местах с большим количеством пыли, масляного дыма или пара.**
  - Это может привести к пожару или поражению электрическим током.
- **Не размещайте устройство на неустойчивой поверхности.**
  - Размещение устройства на неустойчивой или наклонной поверхности либо использование штатива в неустойчивом положении может привести к падению или опрокидыванию устройства и травме.
- **Не закрывайте вентиляционные отверстия.**
  - Если во время использования вентиляционные отверстия закрыты, внутри устройства будет накапливаться тепло, что может привести к пожару или неисправности.
- **Не накрывайте устройство тканью во время использования.**
  - Это может вызвать накопление тепла внутри устройства, что приведет к деформации корпуса, пожару или поражению электрическим током.

- **Не подвергайте объектив или монитор ударам.**
  - Объектив и монитор изготовлены из стекла и могут разбиться при сильном ударе, что может привести к травме.
- **При использовании наушников не слушайте звук с высокой громкостью длительное время.**
  - Длительное прослушивание звука с высокой громкостью может отрицательно сказаться на слухе.
- **Не оставляйте объектив под прямыми солнечными лучами.**
  - Солнечный свет может сфокусироваться через объектив и вызвать пожар.
- **Соблюдайте осторожность при обращении с устройством, если к нему с помощью кронштейнов и т. п. прикреплены другие принадлежности.**
  - В противном случае возможен непредвиденный несчастный случай вследствие падения и т. п.
- **Отсоедините устройство от источника питания, если не собираетесь использовать его длительное время.**
  - Если устройство не будет использоваться длительное время, перед хранением отсоедините кабель питания от электрической розетки и извлеките аккумулятор из устройства.

TP1002274766

5-076-802-11(2) Copyright 2026 Sony Corporation

Цифровой фотоаппарат со сменным объективом
ILME-FX5/ILME-FX5B

Меры предосторожности при эксплуатации

См. также раздел «Примечания по использованию» в руководстве по началу работы (прилагается) для данного устройства.

Использование экологичных упаковочных материалов

Для камеры и прилагаемых принадлежностей использованы экологичные упаковочные материалы. В связи с особенностями упаковочных материалов обратите внимание на следующее.

- Частицы порошка и т. п. от упаковочных материалов могут оседать на камере или прилагаемых принадлежностях. В этом случае перед использованием удалите их с помощью имеющейся в продаже груши или чистящей бумаги.
- При длительном использовании упаковочные материалы изнашиваются. Соблюдайте осторожность при переноске изделия в упаковке.

Характеристики и данные

- Данные о рабочих характеристиках и технических характеристиках в данном справочном руководстве приведены для температуры окружающей среды 25 °C (77 °F), если не указано иное.
- Данные об аккумуляторе приведены для аккумулятора, полностью заряженного до выключения индикатора зарядки.

Примечания относительно рабочей температуры

- Не рекомендуется выполнять съемку в условиях чрезвычайно низких или высоких температур, выходящих за пределы диапазона рабочих температур.
- При высокой температуре окружающей среды температура камеры быстро повышается.
- При повышении температуры камеры качество изображения может ухудшиться. Рекомендуется дождаться снижения температуры камеры, прежде чем продолжить съемку.
- В зависимости от температуры камеры и аккумулятора камера может перестать записывать видео или питание может автоматически отключиться для защиты камеры. Перед отключением питания или при невозможности продолжения видеозаписи на мониторе появится сообщение. В этом случае оставьте питание выключенным и дождитесь снижения температуры камеры и аккумулятора. Если включить питание, не дав камере и аккумулятору достаточно остыть, питание может снова отключиться либо видеозапись по-прежнему будет невозможна.

Меры предосторожности при длительной съемке / съемке с высокой нагрузкой

- Во время использования камера и аккумулятор могут нагреваться. Это не является неисправностью.
- В условиях низкой температуры время съемки может сократиться в зависимости от следующих настроек съемки, способа записи и подключенных принадлежностей. Согрейте аккумулятор или замените его новым.
  - Видеосъемка с высокой скоростью передачи данных, например 4K
  - Использование нескольких карт памяти
  - Использование сетевых функций, например Wi-Fi и LAN
  - Использование адаптера байонета с питанием от устройства или аудиопринадлежностей, совместимых с многоинтерфейсным разъемом, и т. п.

Примечания относительно воспроизведения видеозаписей на других устройствах

- Видеозаписи XAVC HS, XAVC S и X-OCN можно воспроизводить только на совместимых устройствах.
- При воспроизведении на камере видеофайлов, записанных на данном устройстве с частотой 96 кГц или в 32-битном формате с плавающей запятой, используйте камеру, поддерживающую запись с частотой 96 кГц или в 32-битном формате с плавающей запятой. Правильное воспроизведение на неподдерживающей камере может быть невозможно.

Примечания относительно записи/воспроизведения

- Всегда выполняйте пробную запись и проверяйте, успешно ли она выполнена. SONY НЕ НЕСЕТ ОТВЕТСТВЕННОСТИ ЗА УЩЕРБ ЛЮБОГО РОДА, ВКЛЮЧАЯ, ПОМИМО ПРОЧЕГО, КОМПЕНСАЦИЮ ИЛИ ВОЗМЕЩЕНИЕ В СВЯЗИ С НЕВОЗМОЖНОСТЬЮ ЗАПИСИ КОНТЕНТА ЛЮБОГО ТИПА ДАННЫМ УСТРОЙСТВОМ ИЛИ ЕГО НОСИТЕЛЯМИ ЗАПИСИ, ВНЕШНИМИ СИСТЕМАМИ ХРАНЕНИЯ ИЛИ ЛЮБЫМИ ДРУГИМИ НОСИТЕЛЯМИ ИЛИ СИСТЕМАМИ ХРАНЕНИЯ.
- Всегда проверяйте исправность устройства перед использованием. SONY НЕ НЕСЕТ ОТВЕТСТВЕННОСТИ ЗА УЩЕРБ ЛЮБОГО РОДА, ВКЛЮЧАЯ, ПОМИМО ПРОЧЕГО, КОМПЕНСАЦИЮ ИЛИ ВОЗМЕЩЕНИЕ В СВЯЗИ С УТРАТОЙ

ТЕКУЩЕЙ ИЛИ ОЖИДАЕМОЙ ПРИБЫЛИ ВСЛЕДСТВИЕ НЕИСПРАВНОСТИ ДАННОГО УСТРОЙСТВА КАК В ТЕЧЕНИЕ ГАРАНТИЙНОГО СРОКА, ТАК И ПО ЕГО ИСТЕЧЕНИИ, ИЛИ ПО ЛЮБОЙ ДРУГОЙ ПРИЧИНЕ.
- SONY НЕ НЕСЕТ ОТВЕТСТВЕННОСТИ ЗА УТРАТУ, ВОССТАНОВЛЕНИЕ ИЛИ ВОСПРОИЗВЕДЕНИЕ ЛЮБЫХ ДАННЫХ, ЗАПИСАННЫХ ВО ВНУТРЕННЕЙ СИСТЕМЕ ХРАНЕНИЯ, НА НОСИТЕЛЯХ ЗАПИСИ, ВО ВНЕШНИХ СИСТЕМАХ ХРАНЕНИЯ ИЛИ НА ЛЮБЫХ ДРУГИХ НОСИТЕЛЯХ ИЛИ В СИСТЕМАХ ХРАНЕНИЯ.
- SONY НЕ НЕСЕТ ОТВЕТСТВЕННОСТИ ЗА ПРЕТЕНЗИИ ЛЮБОГО РОДА, ПРЕДЪЯВЛЯЕМЫЕ ПОЛЬЗОВАТЕЛЯМИ ДАННОГО УСТРОЙСТВА ИЛИ ТРЕТЬИМИ ЛИЦАМИ.
- SONY НЕ НЕСЕТ ОТВЕТСТВЕННОСТИ ЗА ПРЕКРАЩЕНИЕ ИЛИ ПРИОСТАНОВЛЕНИЕ ЛЮБЫХ УСЛУГ, СВЯЗАННЫХ С ДАННЫМ УСТРОЙСТВОМ, КОТОРОЕ МОЖЕТ ПРОИЗОЙТИ В РЕЗУЛЬТАТЕ ОБСТОЯТЕЛЬСТВ ЛЮБОГО РОДА.
- Изображение на экране в режиме ожидания съемки может отличаться от фактически записанного изображения.
- Воспроизведение изображений, записанных на данном устройстве, на другом оборудовании, а также воспроизведение на данном устройстве изображений, записанных или отредактированных на другом оборудовании, не гарантируется.
- Sony не предоставляет никаких гарантий в случае невозможности записи, утраты или повреждения записанных изображений или звуковых данных из-за неисправности камеры, носителя записи и т. п. Рекомендуется создавать резервные копии важных данных.
- При форматировании карты памяти все записанные на ней данные будут удалены без возможности восстановления. Перед форматированием скопируйте данные на компьютер или другое устройство.
- Прикрепите плечевой ремень к камере, чтобы предотвратить ее падение.
- При использовании устройства со штативом или рукояткой обязательно надежно закрепите камеру.
- Правильная работа с принадлежностями других производителей не гарантируется.

Примечания относительно использования штатива

При установке на штатив используйте штатив с винтом длиной не более 5,5 мм. При использовании винта длиной более 5,5 мм надежно закрепить устройство на штативе не удастся, и устройство может быть повреждено.

Примечания относительно обращения с картами памяти

- Температура карт памяти после остановки записи может повыситься. Это не является неисправностью.
- Если на мониторе отображается сообщение [Media Temperature High] (Высокая температура носителя), не извлекайте карту памяти из камеры сразу. Подождите некоторое время после выключения устройства, затем извлеките карту памяти. При прикосновении к горячей карте памяти ее можно уронить и повредить. Соблюдайте осторожность при извлечении карты памяти.

Резервное копирование данных с карт памяти

В следующих случаях данные могут быть повреждены. Обязательно создавайте резервные копии данных для их защиты.

- При извлечении карты памяти, отсоединении кабеля USB или выключении устройства во время операции чтения или записи
- При использовании карты памяти в местах, подверженных воздействию статического электричества или электрических помех

Ошибка файла базы данных

- Если вставить в устройство карту памяти, не содержащую файла базы данных изображений, и включить питание, устройство автоматически создаст файл базы данных изображений, используя часть емкости карты памяти. Этот процесс может занять длительное время, и до его завершения эксплуатация изделия будет невозможна.
- При возникновении ошибки файла базы данных экспортируйте все данные на компьютер и т. п. для сохранения, затем отформатируйте карту памяти с помощью устройства.

Не используйте и не храните изделие в следующих местах

- В местах с чрезвычайно высокой или низкой температурой либо высокой влажностью
  В таких местах, как автомобиль, припаркованный на солнце, корпус камеры может деформироваться, что может привести к неисправности.
- Под прямыми солнечными лучами или рядом с нагревательным прибором
  Корпус камеры может обесцветиться или деформироваться, что может привести к неисправности.
- В местах, подверженных раскачиванию и вибрации
  Это может привести к неисправностям и невозможности записи данных. Кроме того, носитель записи может стать непригодным для использования, а записанные данные могут быть повреждены.
- Вблизи источников сильного магнитного поля
- В местах с песком или пылью
  Не допускайте попадания песка или пыли внутрь устройства. Это может привести к неисправности устройства, которая в некоторых случаях не поддается устранению.
- В местах с высокой влажностью
  Это может вызвать образование плесени в объективе.

- В местах с сильным радиоизлучением или радиационным излучением
  Запись и воспроизведение могут выполняться неправильно.

О конденсации влаги

- При перемещении изделия непосредственно из холодного места в теплое внутри или снаружи устройства может конденсироваться влага. Такая конденсация влаги может привести к неисправности изделия.
- Для предотвращения конденсации влаги при перемещении устройства непосредственно из холодного места в теплое сначала поместите его в пластиковый пакет и герметично закройте пакет, чтобы предотвратить попадание воздуха. Подождите около часа, пока температура изделия не сравняется с температурой окружающей среды.
- При конденсации влаги выключите устройство и дождитесь исчезновения конденсата, прежде чем использовать устройство. При конденсации влаги выключите устройство и подождите около часа, пока влага не испарится. Учтите, что при попытке съемки с оставшейся внутри объектива влагой записать четкие изображения не удастся.

Примечания относительно переноски

- Не держите устройство за следующие части, не ударяйте их и не прилагайте к ним чрезмерную силу, если камера ими оснащена:
  - Секция объектива
  - Подвижный монитор
- Не переносите камеру с прикрепленным штативом. Это может повредить гнездо штатива.
- Не садитесь на стул или в другое место, если камера находится в заднем кармане брюк или юбки, так как это может привести к неисправности или повреждению камеры.

Примечания относительно обращения с устройством

- В устройстве (включая принадлежности) имеются магниты, которые могут создавать помехи для кардиостимуляторов, программируемых шунтирующих клапанов для лечения гидроцефалии или других медицинских устройств. Не размещайте устройство вблизи людей, использующих такие медицинские устройства. Если вы используете какое-либо подобное медицинское устройство, проконсультируйтесь с врачом перед использованием данного устройства.
- Не оставляйте устройство, принадлежности, карты памяти и т. п. в доступном для маленьких детей месте. Они могут случайно проглотить их. При проглатывании немедленно обратитесь к врачу.
- Увеличивайте громкость постепенно. Может внезапно возникнуть громкий шум, способный повредить слух. Будьте особенно осторожны при прослушивании через наушники.
- Даже если устройство или его принадлежности не кажутся горячими во время длительной съемки или потоковой передачи, длительный контакт с одним и тем же участком кожи может вызвать низкотемпературные ожоги, сопровождающиеся покраснением и образованием волдырей. В следующих случаях соблюдайте осторожность и используйте штатив или аналогичное оборудование.
  - При использовании в условиях высокой температуры
  - При использовании людьми с нарушением кровообращения или чувствительной кожей
  - При использовании с параметром [Auto Power Off Temp.] (Темп. авт. выкл. питания), установленным на [High] (Высокая)
- При длительной съемке или потоковой передаче не держите руки вблизи вентиляционных отверстий. Это может вызвать низкотемпературные ожоги.
- Хотя устройство разработано и изготовлено с защитой от пыли и капель воды, оно не может полностью предотвратить проникновение пыли или капель воды.
- Перед подключением кабеля к разъему обязательно проверьте ориентацию разъема. Затем вставьте кабель прямо. Не вставляйте и не извлекайте кабель с усилием. Это может привести к поломке контактов разъема.
- В устройстве используются магнитные детали, в том числе магниты. Не подносите к камере предметы, подверженные воздействию магнитного поля, включая кредитные карты и дискеты.

Хранение

- Всегда устанавливайте переднюю крышку объектива или крышку корпуса, когда устройство не используется. Чтобы предотвратить попадание пыли или загрязнений внутрь устройства, удалите пыль с крышки корпуса перед ее установкой на устройство.
- Если устройство загрязнилось при использовании, очистите его. Вода, песок, пыль, соль и т. п., оставшиеся на устройстве, могут привести к неисправности.

Примечания относительно объективов

- Не смотрите на солнце или яркий свет через снятый объектив. Это может вызвать необратимое повреждение глаз.
- При смене объективов проверяйте экран монитора, чтобы убедиться в правильной работе всех функций.
- При использовании объектива с приводным зумом соблюдайте осторожность, чтобы пальцы или другие предметы не были защемлены объективом. (Только для моделей с функцией приводного зума или камер со сменными объективами.)

- Не оставляйте объектив направленным на солнце или другой источник яркого света. Свет будет сфокусирован объективом и может вызвать задымление, пожар или иное повреждение внутренних частей корпуса или объектива.
- Если необходимо разместить устройство под источником света, например солнечным светом, установите на устройство крышку объектива.
- Если солнечный свет или свет от яркого источника попадает в камеру через объектив, он может сфокусироваться внутри камеры и вызвать задымление или пожар.
- При хранении устройства устанавливайте крышку на объектив. При съемке в контровом свете держите солнце на достаточном удалении от угла обзора. Учтите, что задымление или пожар могут возникнуть, даже если источник света находится немного за пределами угла обзора.
- Не подвергайте объектив прямому воздействию лучей, например лазерных лучей. Это может повредить датчик изображения и привести к неисправности камеры.
- Если объект находится слишком близко, на изображении могут быть видны пыль или отпечатки пальцев на объективе. Протрите объектив мягкой тканью и т. п.

Примечания относительно многоинтерфейсного разъема

- Перед установкой или снятием принадлежностей с многоинтерфейсного разъема сначала выключите принадлежность и камеру.
- При установке принадлежности убедитесь, что она надежно закреплена на устройстве.

Примечания относительно монитора

- Если монитор поврежден, немедленно прекратите его использование. Существует опасность травм, например порезов рук или лица поврежденными участками.
- Монитор изготовлен с использованием высокоточной технологии, обеспечивающей долю функционирующих пикселей не менее 99,99%. Поэтому очень небольшая доля пикселей может быть «застрявшей»: постоянно выключенной (черной), постоянно включенной (красной, зеленой или синей) или мигающей. Это не является неисправностью. Учтите, что подобные явления не влияют на записанные данные.
- Не нажимайте сильно на монитор. Это может вызвать неравномерность цвета, которая может привести к неисправности.
- При наличии на мониторе капель воды или других жидкостей вытрите их мягкой тканью. Если монитор остается мокрым, его поверхность может измениться или ухудшиться. Это может привести к неисправности.
- При использовании устройства в холодном месте изображение может иметь эффект шлейфа. Это не является неисправностью.
- При подключении кабелей к разъемам камеры диапазон поворота монитора может быть ограничен.

Примечания относительно датчика изображения

- Если направить камеру на чрезвычайно яркий источник света во время съемки изображений с низкой чувствительностью, светлые участки изображений могут записываться как черные участки.
- Если направить камеру на чрезвычайно яркий источник света во время съемки изображений, светлые участки изображений могут записываться как черные участки.
- Следующие явления, которые могут возникать на изображениях, характерны для датчиков изображения. Они не свидетельствуют о неисправности.
- Белые точки
  Хотя датчики изображения изготавливаются с применением высокоточных технологий, в редких случаях на экране могут появляться мелкие белые точки, вызванные космическими лучами и т. п.
  Это связано с принципом работы датчиков изображения и не является неисправностью.
  Белые точки особенно часто появляются в следующих случаях:
  - При эксплуатации при высокой температуре окружающей среды
  - При увеличении усиления (чувствительности)
- Мерцание
  При съемке при освещении люминесцентными, натриевыми, ртутными или светодиодными лампами экран может мерцать или цвета могут изменяться.

Примечания относительно вентилятора охлаждения

- Не закрывайте вентиляционное отверстие. Конструкция обеспечивает вентиляцию даже при закрытом мониторе.
- Вентиляционное отверстие может нагреваться.
- Не используйте устройство в местах, где в воздухе присутствуют частицы пыли или песка.
- Во время работы вентилятора охлаждения следите за тем, чтобы посторонние предметы не засасывались вентилятором.
- Если вентилятор охлаждения издает необычные звуки, прекратите использование устройства и обратитесь в сервисный центр.

Примечания относительно блока рукоятки XLR (только для моделей, поставляемых с блоком рукоятки XLR)

- Перед подключением/отключением внешнего микрофона или устройства к/от разъема INPUT1 или INPUT2 обязательно установите переключатель INPUT1 (LINE/MIC/MIC+48V) или INPUT2 (LINE/MIC/MIC+48V) в положение, отличное от «MIC+48V».
- Подключение/отключение кабеля внешнего микрофона или устройства при положении переключателя «MIC+48V» может вызвать громкий шум или неисправность устройства.

- Во время записи могут записываться звуки работы камеры или объектива и обращения с ними. Прикосновение к рукоятке во время записи приведет к попаданию шума в запись.
- Во время записи не изменяйте настройки переключателей INPUT1 или INPUT2.
- Если микрофон рукоятки находится рядом с громкоговорителем, может возникнуть акустическая обратная связь. В этом случае отодвиньте рукоятку от громкоговорителя, обеспечив максимальное расстояние между микрофоном и громкоговорителем, или уменьшите громкость громкоговорителя.
- Если на поверхности микрофона имеются пыль или капли воды, успешная запись может оказаться невозможной. Перед использованием рукоятки обязательно очистите поверхность микрофона.
- Перед установкой или снятием рукоятки выключите камеру.
- При установке блока рукоятки XLR надежно затяните два винта крепления рукоятки.
- Использование рукоятки без затягивания винтов ее крепления может привести к повреждению контактов многоинтерфейсного разъема или падению камеры.

О приложениях для смартфонов/компьютеров

Характеристики приложений могут изменяться без предварительного уведомления.

Службы и программное обеспечение, предоставляемые другими компаниями

Сетевые службы, контент и программное обеспечение (включая операционную систему) устройства могут регулироваться отдельными условиями, изменяться, приостанавливаться или прекращаться в любое время и могут требовать оплаты, регистрации и предоставления данных кредитной карты.

Примечания относительно подключения к Интернету

- Устройство невозможно подключить с помощью функции беспроводной локальной сети к точке доступа, использующей только WEP или WPA — методы защиты, имеющие уязвимости.
- Устройство не является сетевым устройством (например, маршрутизатором или коммутационным концентратором). Настоятельно рекомендуется подключать устройство к сети, в которой можно надлежащим образом настраивать параметры сети и управлять ими для защиты от сетевых атак, например DoS-атак (атак типа «отказ в обслуживании»).
- При подключении устройства к сети подключайте его через маршрутизатор, который надлежащим образом настроен и управляется, либо к порту LAN с аналогичной функциональностью. При подключении без такой защиты (например, при использовании бесплатной сети Wi-Fi) могут возникнуть проблемы.
- При правильной настройке маршрутизаторы обеспечивают достаточную защиту от DoS-атак или нарушения функциональности устройств в сети. Если вы заметили что-либо необычное, немедленно отключите камеру от сети.

Примечания относительно безопасности

- Если установить параметр беспроводной локальной сети [Security] (Безопасность) на [None] (Нет) и подключиться к точке доступа, беспроводная связь между камерой и точкой доступа не будет зашифрована и может быть перехвачена третьими лицами в пределах зоны действия сигнала. Для повышения безопасности используйте протокол защиты WPA3 или WPA2.
- SONY НЕ НЕСЕТ ОТВЕТСТВЕННОСТИ ЗА УЩЕРБ ЛЮБОГО РОДА, ВОЗНИКШИЙ ВСЛЕДСТВИЕ НЕПРИНЯТИЯ НАДЛЕЖАЩИХ МЕР БЕЗОПАСНОСТИ НА УСТРОЙСТВАХ ПЕРЕДАЧИ ДАННЫХ, НЕИЗБЕЖНЫХ УТЕЧЕК ДАННЫХ, ОБУСЛОВЛЕННЫХ ХАРАКТЕРИСТИКАМИ ПЕРЕДАЧИ, ИЛИ ПРОБЛЕМ ЛЮБОГО РОДА.
- В зависимости от условий эксплуатации неавторизованные третьи лица в сети могут получить доступ к устройству. При подключении устройства к сети обязательно убедитесь, что сеть надежно защищена.
- При подключении данного изделия к сети выполняйте подключение через систему, обеспечивающую функцию защиты, например маршрутизатор или межсетевой экран. При подключении без такой защиты могут возникнуть проблемы.

О дополнительных принадлежностях

- Рекомендуется использовать оригинальные принадлежности Sony.
- Некоторые изделия могут быть недоступны в зависимости от страны или региона.
- При установке принадлежностей используйте винты, соответствующие глубине резьбовых отверстий. Слишком длинные винты могут повредить внешние детали.

Доступные модели и комплекты

Некоторые изделия могут быть недоступны в зависимости от страны или региона.

TP1002215240

5-076-802-11(2) Copyright 2026 Sony Corporation

Цифровой фотоаппарат со сменным объективом
ILME-FX5/ILME-FX5B

Предоставление во временное пользование, передача или утилизация камеры или карт памяти (примечания по защите персональных данных)

В зависимости от используемых функций и настроек камеры на камере и/или карте памяти может быть записана важная информация.

Перед предоставлением во временное пользование, передачей или утилизацией камеры и/или карт памяти обязательно прочтите приведенную ниже информацию и убедитесь, что все процедуры выполнены.

Примечания относительно предоставления во временное пользование, передачи или утилизации устройства

Перед предоставлением во временное пользование, передачей или утилизацией устройства обязательно выполните следующие операции для защиты персональных данных.

- [Maintenance] (Обслуживание) – [All Reset] (Сброс всех настроек) – [Reset to Factory Defaults] (Восстановление заводских настроек) в полном меню

При инициализации устройства удаляется следующая информация:

- Корневой сертификат (RTMP)
- Корневой сертификат (FTP)
- Информация о точках доступа
- Информация об аутентификации доступа
- Настройки сервера FTP
- Информация о подключении для потоковой передачи по сети
- Сертификаты цифровой подписи
- Пользовательские базовые стили изображения/LUT
- Файлы сцен

Примечания относительно предоставления во временное пользование, передачи или утилизации карт памяти

Форматирование или удаление данных с карты памяти с помощью устройства или компьютера может не обеспечить полного удаления данных с карты памяти. Перед предоставлением карты памяти во временное пользование или ее передачей рекомендуется полностью удалить данные с помощью программного обеспечения для удаления данных на ПК. При утилизации карты памяти рекомендуется физически уничтожить ее.

Примечания относительно сетевых функций

При использовании сетевых функций в зависимости от условий эксплуатации непредусмотренные третьи лица в сети могут получить доступ к устройству. Например, несанкционированный доступ к устройству возможен в сетевой среде, к которой без разрешения подключено или может подключаться другое сетевое устройство. Sony не несет ответственности за любые убытки или ущерб, вызванные подключением к таким сетям.

Примечания относительно информации о местоположении

Если публиковать или распространять в Интернете видеозаписи, снятые на устройстве при привязке данных о местоположении с помощью приложения «Creators' App for Enterprise», место съемки может непреднамеренно стать известно третьим лицам. Во избежание этого перед съемкой установите в полном меню устройства [Technical] (Технические настройки) – [GPS] (GPS) – [Location by Mobile App] (Местоположение через мобильное приложение) на [Off] (Выкл.).

Предупреждение об авторских правах

Любые материалы, снятые с помощью камеры, использование которых запрещено законом об авторском праве, за исключением использования для личного удовольствия, не могут использоваться без разрешения правообладателя. Несанкционированная запись таких материалов может противоречить положениям законодательства об авторском праве.

TP1002274767

5-076-802-11(2) Copyright 2026 Sony Corporation

Цифровой фотоаппарат со сменным объективом
ILME-FX5/ILME-FX5B

Примечания по аккумулятору и зарядке аккумулятора

Примечания по использованию аккумулятора

- Всегда используйте оригинальные аккумуляторы Sony.
- При некоторых условиях эксплуатации или окружающей среды индикация оставшегося заряда аккумулятора может быть неточной.
- Не подвергайте аккумулятор воздействию воды. Следите за тем, чтобы на него не попадала вода или другие жидкости.
- Не оставляйте аккумулятор в местах с очень высокой температурой, например в автомобиле или под прямыми солнечными лучами.

Примечания по зарядке аккумулятора

- Перед первым использованием камеры зарядите аккумулятор (прилагается).
- Заряженный аккумулятор постепенно разряжается, даже если он не используется. Заряжайте аккумулятор каждый раз перед использованием камеры, чтобы не упустить возможность съемки.
- Не заряжайте аккумуляторы, кроме предназначенных для данной камеры. Это может привести к утечке электролита, перегреву, взрыву, поражению электрическим током, ожогам или травмам.
- При зарядке совершенно нового аккумулятора или аккумулятора, который долгое время не использовался, индикатор зарядки (CHARGE) может быстро мигать. В этом случае извлеките и снова установите аккумулятор, отсоедините и снова подсоедините кабель USB, затем повторите зарядку.
- Рекомендуется заряжать аккумулятор при температуре окружающей среды от 10 °C до 30 °C (от 50 °F до 86 °F). При температуре за пределами этого диапазона аккумулятор может зарядиться неправильно.
- Работа со всеми внешними источниками питания не гарантируется.
- По завершении зарядки с помощью зарядного устройства отсоедините адаптер переменного тока USB от сетевой розетки. При зарядке аккумулятора, установленного в камеру, отсоедините кабель USB. В противном случае срок службы аккумулятора может сократиться.
- Не заряжайте непрерывно или многократно уже полностью или почти полностью заряженный аккумулятор, не используя его. Это может ухудшить характеристики аккумулятора.
- Если во время зарядки индикатор зарядки камеры мигает, извлеките аккумулятор, а затем снова надежно установите тот же аккумулятор в камеру. Если индикатор снова мигает, возможно, аккумулятор неисправен или установлен аккумулятор другого типа. Убедитесь, что аккумулятор относится к указанному типу.
- Если установлен аккумулятор указанного типа, извлеките его, замените новым или другим аккумулятором и проверьте, правильно ли он заряжается. Если вновь установленный аккумулятор заряжается правильно, предыдущий аккумулятор может быть неисправен.
- Если при зарядке аккумулятора внутри камеры индикатор зарядки мигает, это означает, что зарядка временно остановлена из-за температуры за пределами рабочего диапазона и находится в режиме ожидания. Когда температура вернется в допустимый диапазон, зарядка возобновится, а индикатор снова загорится.
- Если индикатор зарядки не горит, отсоедините и снова подсоедините кабель USB и/или извлеките и снова установите аккумулятор.

Индикатор оставшегося заряда аккумулятора

- Оставшийся заряд аккумулятора отображается значком на мониторе. Для отображения правильного значения оставшегося заряда требуется около одной минуты.
- При некоторых условиях эксплуатации или окружающей среды индикация оставшегося заряда аккумулятора может быть неточной.

Эффективное использование аккумулятора

- Характеристики аккумулятора ухудшаются при низкой температуре. Поэтому в холодных местах время работы от аккумулятора сокращается. Для увеличения времени работы рекомендуется согреть аккумулятор в кармане ближе к телу и установить его в камеру непосредственно перед началом съемки. Если в кармане имеются металлические предметы, например ключи, не допускайте короткого замыкания.
- Аккумулятор быстро разряжается при непрерывной съемке, частом включении и выключении питания или установке высокой яркости монитора.
- Рекомендуется подготовить запасные аккумуляторы и выполнить пробную съемку перед началом съемки.
- Если контакты аккумулятора загрязнены, возможно, не удастся включить камеру или правильно зарядить аккумулятор. В этом случае удалите пыль с контактов аккумулятора, осторожно протерев их мягкой тканью или ватной палочкой.

Хранение аккумулятора

- Для увеличения срока службы аккумулятора заряжайте его, а затем полностью разряжайте в камере не реже одного раза в год. Храните аккумулятор в прохладном сухом месте, извлекая его из камеры.
- Для обеспечения длительного и безопасного использования аккумулятор может автоматически постепенно разряжаться во время хранения. Если аккумулятор не использовался некоторое время, рекомендуется зарядить его перед использованием.

Информация об аккумуляторе

Информацию об установленном в камеру аккумуляторе, например номер модели и степень износа, можно проверить на странице [Battery] (Аккумулятор) в категории меню [Info] (Информация).

- При многократном использовании аккумулятор со временем постепенно изнашивается. Состояние аккумулятора отображается на странице [Battery] (Аккумулятор) одним из трех уровней: [Good] (Хорошее) / [Slightly deter.] (Незначительный износ) / [Deter.(replace)] (Износ, требуется замена). Если отображается [Deter.(replace)] (Износ, требуется замена), рекомендуется приобрести новый аккумулятор.
- Для обеспечения длительного и безопасного использования аккумулятор может автоматически постепенно разряжаться во время хранения. Если аккумулятор не использовался некоторое время, рекомендуется зарядить его перед использованием.

О сроке службы аккумулятора

- Срок службы аккумулятора ограничен. При многократном или длительном использовании одного и того же аккумулятора его емкость постепенно уменьшается. Если время работы от аккумулятора значительно сократилось, вероятно, пора заменить его новым.
- Срок службы аккумулятора зависит от условий его хранения, а также условий и среды эксплуатации каждого аккумулятора.

О встроенном перезаряжаемом аккумуляторе

В камере имеется встроенный перезаряжаемый аккумулятор для сохранения даты, времени и других настроек даже при выключенном питании. Встроенный аккумулятор зарядится по истечении 24 часов, если камера подключена к сетевой розетке с помощью адаптера переменного тока или установлен полностью заряженный аккумулятор, независимо от того, включена камера или выключена. Перезаряжаемый аккумулятор полностью разрядится примерно за 2 месяца, если адаптер переменного тока не подключен или камера используется без установленного аккумулятора. Используйте камеру после зарядки встроенного аккумулятора.

TP1002274768

5-076-802-11(2) Copyright 2026 Sony Corporation

Примечания по картам памяти

- Если на мониторе отображается [Media Temperature High] (Высокая температура носителя), не извлекайте карту памяти из камеры сразу. Подождите некоторое время после выключения камеры, затем извлеките карту памяти. Если прикоснуться к горячей карте памяти, ее можно уронить и повредить. Соблюдайте осторожность при извлечении карты памяти.
- При многократной съемке и удалении изображений в течение длительного времени может возникнуть фрагментация файлов на карте памяти, что может привести к прерыванию видеозаписи во время съемки. В этом случае сохраните изображения на компьютере или другом носителе, затем выполните в меню камеры [TC/Media] (Временной код/носитель) – [Format Media] (Форматирование носителя) – [Full Format] (Полное форматирование) или [Quick Format] (Быстрое форматирование).
- Не извлекайте карту памяти, не отсоединяйте кабель USB, не извлекайте аккумулятор и не выключайте камеру, пока горит индикатор доступа. Это может привести к повреждению данных на карте памяти.
- Обязательно создавайте резервные копии данных для их защиты.
- Правильная работа всех карт памяти не гарантируется.
- Изображения, записанные на карту памяти SDXC или CFexpress Type A, невозможно импортировать на компьютеры или аудиовидеоустройства, не поддерживающие exFAT, или воспроизводить на них при подключении с помощью кабеля USB. Перед подключением устройства к камере убедитесь, что оно поддерживает exFAT.

  При подключении камеры к несовместимому устройству может появиться запрос на форматирование карты. Ни в коем случае не форматируйте карту в ответ на этот запрос, так как при этом будут удалены все данные на карте. (exFAT — файловая система, используемая на картах памяти SDXC и CFexpress Type A.)
- Не подвергайте карту памяти воздействию воды.
- Не ударяйте, не сгибайте и не роняйте карту памяти.
- Не используйте и не храните карту памяти в следующих условиях:
  - В местах с высокой температурой, например в автомобиле, припаркованном на солнце.
  - В местах, подверженных воздействию прямых солнечных лучей.
  - Во влажных местах или местах, где присутствуют коррозионно-активные вещества.
- При использовании карты памяти вблизи мест с сильной намагниченностью или в местах, подверженных воздействию статического электричества или электрических помех, данные на карте памяти могут быть повреждены.
- Не прикасайтесь к электрическим контактам карты памяти руками или металлическими предметами.
- Не оставляйте карту памяти в местах, доступных для маленьких детей. Они могут случайно проглотить ее.
- Не разбирайте и не модифицируйте карту памяти.
- Сразу после продолжительного использования карта памяти может быть горячей. Соблюдайте осторожность при обращении с ней.
- Работа с картой памяти, отформатированной на компьютере, не гарантируется. Обязательно форматируйте карту памяти с помощью камеры.
- Скорость чтения/записи данных зависит от сочетания карты памяти и используемого устройства.
- Не нажимайте сильно при нанесении надписей на поле для заметок карты памяти.
- Не приклеивайте этикетки на саму карту памяти или на адаптер карты памяти. Возможно, не удастся извлечь карту памяти.
- Если переключатель защиты от записи карты SD установлен в положение LOCK, запись и удаление изображений невозможны. В этом случае установите переключатель в положение записи.

TP1002274769

5-076-802-11(2) Copyright 2026 Sony Corporation

Цифровой фотоаппарат со сменным объективом
ILME-FX5/ILME-FX5B

Очистка датчика изображения ([Sensor Cleaning] (Очистка датчика))

Если пыль или загрязнения попадут внутрь камеры и прилипнут к поверхности датчика изображения (элемента, преобразующего свет в электрический сигнал), в зависимости от условий съемки они могут появиться на изображении. В этом случае немедленно очистите датчик изображения, выполнив следующую процедуру.

1. **Убедитесь, что аккумулятор достаточно заряжен.**
2. **Выберите [Technical] (Технические настройки) – [Sensor Cleaning] (Очистка датчика) – [Sensor Cleaning] (Очистка датчика) – [Execute] (Выполнить) в полном меню.**

   Датчик изображения в течение короткого времени вибрирует, стряхивая пыль.
3. **Выключите камеру.**
4. **Снимите объектив.**
5. **Используйте имеющуюся в продаже грушу для сдувания пыли с поверхности датчика изображения и окружающей области.**
   - Держите камеру передней стороной немного вниз, чтобы пыль выпадала наружу.

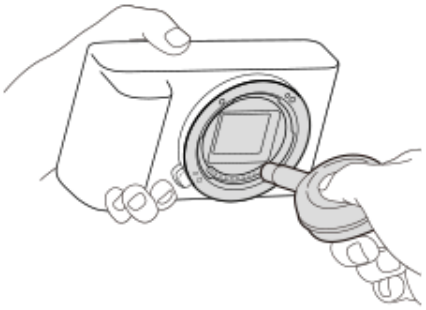

6. **Установите объектив.**

Совет

- Подробные сведения о проверке и очистке датчика изображения см. по следующему адресу: https://support.d-imaging.sony.co.jp/www/support/ilc/sensor/index.php

Примечание

- При выполнении режима очистки снимайте объектив при включенной камере.
- Очистка датчика не может быть выполнена, если оставшийся заряд аккумулятора слишком мал.
- Не используйте распылитель аэрозольного типа, так как внутри корпуса камеры могут осесть капли воды.
- Не вводите наконечник груши в полость за пределами области байонета объектива, чтобы наконечник не касался датчика изображения.
- При очистке не дуйте слишком сильно. Слишком сильный поток воздуха может повредить внутренние детали камеры.
- Если после выполнения описанной процедуры очистки пыль или загрязнения не удалены, обратитесь в сервисный центр.
- Во время очистки датчик изображения издает шум от вибрации. Это не является неисправностью.

- При выключении камеры очистка может выполняться автоматически.

См. также

- Установка/снятие объектива

TP1002274770

5-076-802-11(2) Copyright 2026 Sony Corporation

Цифровой фотоаппарат со сменным объективом
ILME-FX5/ILME-FX5B

Очистка

Очистка объектива

- Не используйте чистящие растворы, содержащие органические растворители, например разбавитель или бензин.
- При очистке поверхности объектива удалите пыль с помощью имеющейся в продаже груши. Если пыль прилипла к поверхности, удалите ее мягкой тканью или салфеткой для оптики, слегка смоченной чистящим раствором для объективов. Протирайте по спирали от центра к краям. Не распыляйте чистящий раствор непосредственно на поверхность объектива.

Очистка внутренней части корпуса камеры

Не прикасайтесь к деталям камеры внутри байонета объектива, например к сигнальным контактам объектива. Для удаления пыли внутри байонета объектива используйте имеющуюся в продаже грушу*.

* Не используйте распылитель аэрозольного типа, поскольку это может привести к неисправности.

Очистка поверхности камеры

Очистите поверхность мягкой тканью, слегка смоченной водой или теплой водой, а затем протрите сухой тканью. Не выполняйте следующих действий, поскольку это может привести к повреждению поверхности камеры или отслаиванию наружного покрытия.

- Не подвергайте камеру воздействию химических веществ, таких как разбавитель, бензин, спирт, химически обработанные салфетки, средства от насекомых, солнцезащитные средства или инсектициды.
- Не прикасайтесь к камере руками, на которых имеются указанные выше вещества.
- Не оставляйте камеру на длительное время в контакте с резиной или винилом.

Очистка монитора

- Если с усилием протирать монитор бумажной салфеткой или другим материалом, на мониторе могут появиться царапины.
- Если монитор загрязнен отпечатками пальцев или пылью, осторожно удалите пыль с поверхности, а затем очистите монитор мягкой тканью или аналогичным материалом.

TP1002274771

5-076-802-11(2) Copyright 2026 Sony Corporation

Цифровой фотоаппарат со сменным объективом
ILME-FX5/ILME-FX5B

Конфигурация системы

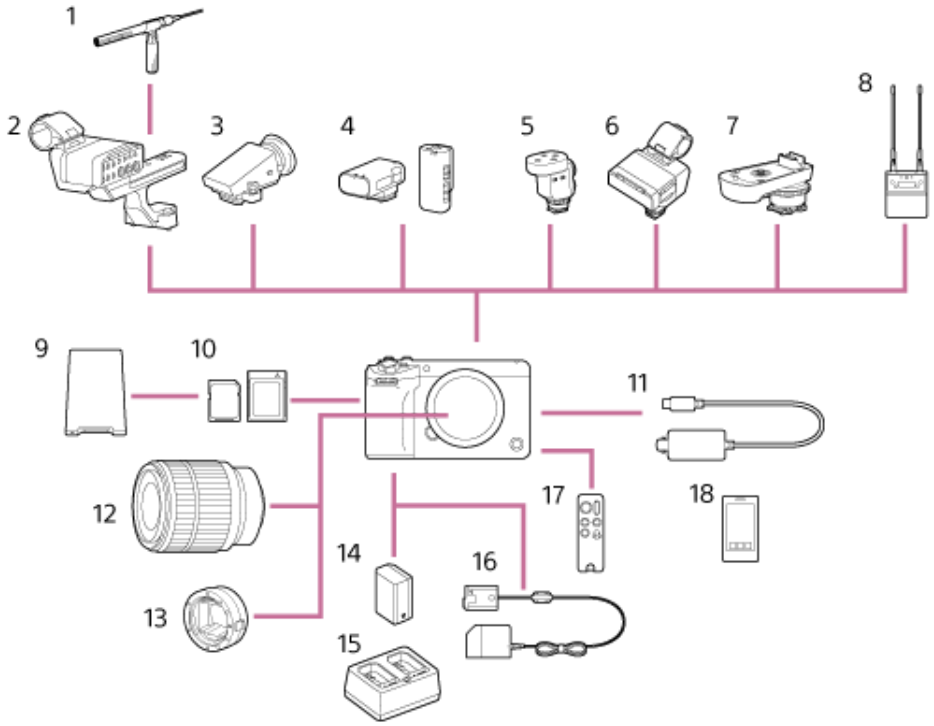

1. **Направленный микрофон ECM-778**
2. **Блок рукоятки XLR XLR-H2 (прилагается только к ILME-FX5)**
3. **Видоискатель OLED DVF-EL1**
4. **Беспроводной микрофон ECM-W3/ECM-W3S**
5. **Направленный микрофон ECM-M1**
6. **Адаптер XLR XLR-A4**
7. **Адаптер многоинтерфейсного разъема SMAD-P5**
8. **Беспроводной аудиоприемник URX-P41D**
9. **Устройство чтения карт CFexpress Type A / устройство чтения карт SDXC**
10. **Карты памяти CFexpress Type A / карты памяти SDXC**
11. **Кабель-адаптер временного кода VMC-BNCU1**
12. **Объектив с байонетом E**
13. **Переходник байонета LA-EA5**
14. **Перезаряжаемый аккумулятор NP-SA100 (прилагается)**
15. **Зарядное устройство BC-SAD1 (прилагается)**
16. **Адаптер питания постоянного тока DC-C2**
17. **Пульт дистанционного управления RMT-VP2**
18. **Смартфон**

TP1002215241

5-076-802-11(2) Copyright 2026 Sony Corporation

Цифровой фотоаппарат со сменным объективом
ILME-FX5/ILME-FX5B

Левая сторона / передняя сторона

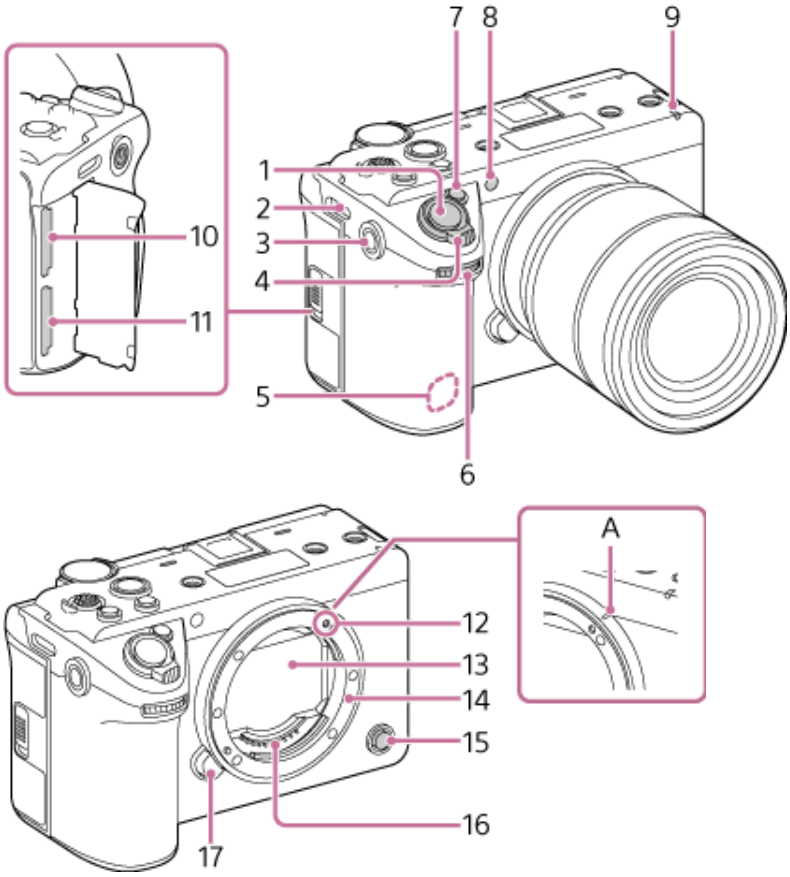

1. **Кнопка Grab**
   Ей можно назначить определенные функции.
2. **Крепление плечевого ремня (продается отдельно)**
3. **Резьбовое отверстие для аксессуаров**
   Совместимо с винтами 1/4-20 UNC.
   При установке аксессуара используйте винт длиной не более 5,5 мм. При использовании винта длиной более 5,5 мм надежно закрепить аксессуар на камере не удастся, и камера может быть повреждена.
4. **Рычаг зуммирования**
5. **Антенна беспроводной локальной сети (встроенная)**
   Если закрыть эту область рукой или другими предметами, связь по Wi-Fi может прерваться.
6. **Назначаемый диск**
   Регулирует диафрагму, значение усиления и другие настройки.
7. **Назначаемая кнопка 1**
8. **Датчик видимого и инфракрасного света**

   Примечание
   - Не закрывайте руками во время съемки.
9. **Индикатор записи (передний)**
   Загорается при начале записи. Мигает, если на карте памяти осталось мало свободного места.

10. **Слот для карт CFexpress Type A/SD (SLOT A)**
11. **Слот для карт CFexpress Type A/SD (SLOT B)**
12. **Установочная метка**
    Сбоку байонета объектива имеется выступ в форме планки (A). Используйте его в качестве ориентира при установке объектива.
    Объектив с байонетом A (продается отдельно) можно установить с помощью адаптера байонета LA-EA3/LA-EA4/LA-EA5 (продается отдельно).

    Примечание
    - Поддерживается только ручная фокусировка.
    - Доступна встроенная в корпус стабилизация изображения.
13. **Датчик изображения**

    Примечание
    - Не прикасайтесь непосредственно руками.
14. **Байонет**
15. **Назначаемая кнопка 6**
16. **Контакты объектива**

    Примечание
    - Не прикасайтесь непосредственно руками.
17. **Кнопка отсоединения объектива**

См. также

- Регулировка угла наклона видоискателя (продается отдельно)
- Синхронизация временного кода с внешним устройством
- Использование мобильного устройства
- Настройка записываемого звука с помощью блока рукоятки XLR (только ILME-FX5)
- Основная процедура съемки

TP1002215242

5-076-802-11(2) Copyright 2026 Sony Corporation

Цифровой фотоаппарат со сменным объективом
ILME-FX5/ILME-FX5B

Правая сторона

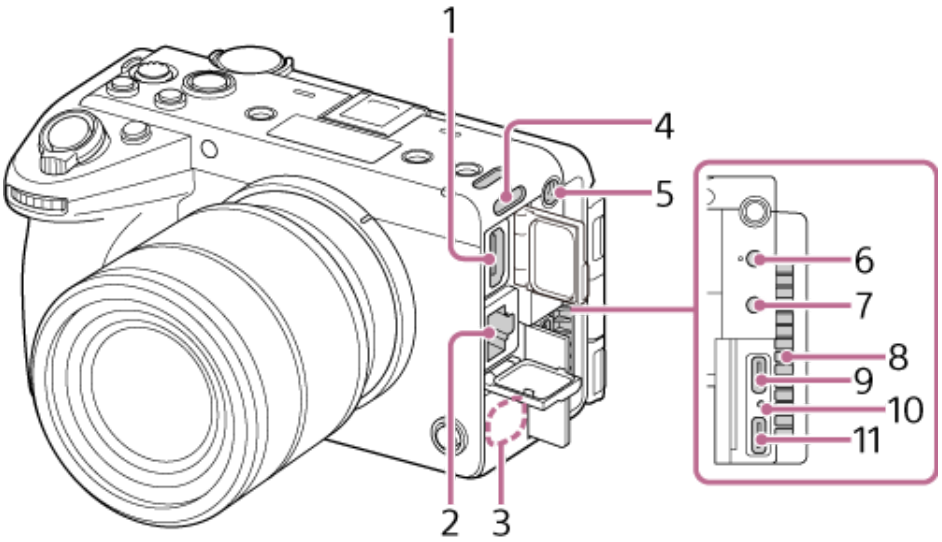

1. **Разъем HDMI**
   Выводит сигнал HDMI.
2. **Разъем LAN**
   Разъем проводной локальной сети.
3. **Антенна беспроводной локальной сети (встроенная)**
   Если закрыть эту область рукой или другими предметами, связь по Wi-Fi может прерваться.
4. **Крепление плечевого ремня (продается отдельно)**
5. **Резьбовое отверстие для аксессуаров**
   Совместимо с винтами 1/4-20 UNC.
   При установке аксессуара используйте винт длиной не более 5,5 мм. При использовании винта длиной более 5,5 мм надежно закрепить аксессуар на камере не удастся, и камера может быть повреждена.
6. **Разъем микрофона**
   Подключите микрофон со стереофоническим мини-штекером диаметром 3,5 мм (3 контакта).
   Рядом с разъемом микрофона имеется небольшой выступ. По этому выступу можно отличить разъем микрофона от разъема наушников.
7. **Разъем наушников**
8. **Отверстие для выхода воздуха**

   Примечание
   - Не закрывайте отверстие для выхода воздуха.
   - Соблюдайте осторожность: область вокруг отверстия для выхода воздуха нагревается.
9. **Разъем USB Type-C® (USB PORT 1)**
   Используется в режиме запоминающего устройства, для USB-модема и дистанционного управления.
10. **Индикатор зарядки**
11. **Разъем USB Type-C (USB PORT 2)**
    Используется для подключения кабеля-адаптера временного кода или дистанционного управления.

О разъемах USB

- Только разъем USB Type-C порта USB PORT 1 поддерживает SuperSpeed USB 10 Гбит/с (USB 3.2). При подключении камеры к компьютеру или другому устройству рекомендуется использовать USB PORT 1.
- Разъем USB PORT 2 также можно использовать для подключения камеры к компьютеру или другому устройству, но скорость обмена данными по USB будет ограничена стандартом Hi-Speed USB 480 Мбит/с (USB 2.0).
- Подача питания и зарядка аккумулятора возможны через разъем USB Type-C порта USB PORT 1 или USB PORT 2. Время зарядки одинаково независимо от используемого разъема.
- При использовании двух разъемов USB Type-C можно одновременно подавать питание и обмениваться данными по USB. В этом случае используйте USB PORT 1 для обмена данными по USB, а USB PORT 2 — для подачи питания.
- Кабель-адаптер временного кода VMC-BNCU1 (продается отдельно) поддерживается только портом USB PORT 2. При использовании этого кабеля используйте USB PORT 1 для обмена данными по USB или подачи питания, а кабель-адаптер временного кода подключите к USB PORT 2.

См. также

- Назначаемые кнопки
- Временное использование автофокусировки
- Ручная регулировка фокусировки
- Автоматическая регулировка фокусировки
- Основная процедура съемки
- Переключение отображения между ЖК-монитором и видоискателем
- Регулировка диафрагмы
- Регулировка усиления
- Ручная регулировка баланса белого
- Регулировка затвора
- Установка карты памяти
- Выбор фиксированной/переменной частоты кадров (замедленная и ускоренная съемка)
- Сетевые функции
- Подключение к Интернету по беспроводной локальной сети
- Подключение к Интернету по проводной локальной сети
- Настройка записываемого звука с помощью блока рукоятки XLR (только ILME-FX5)
- Экран съемки / экран воспроизведения
- Поиск функций в списке полного меню
- Прямое меню
- Включение/выключение питания

TP1002215243

5-076-802-11(2) Copyright 2026 Sony Corporation

Цифровой фотоаппарат со сменным объективом
ILME-FX5/ILME-FX5B

Задняя сторона

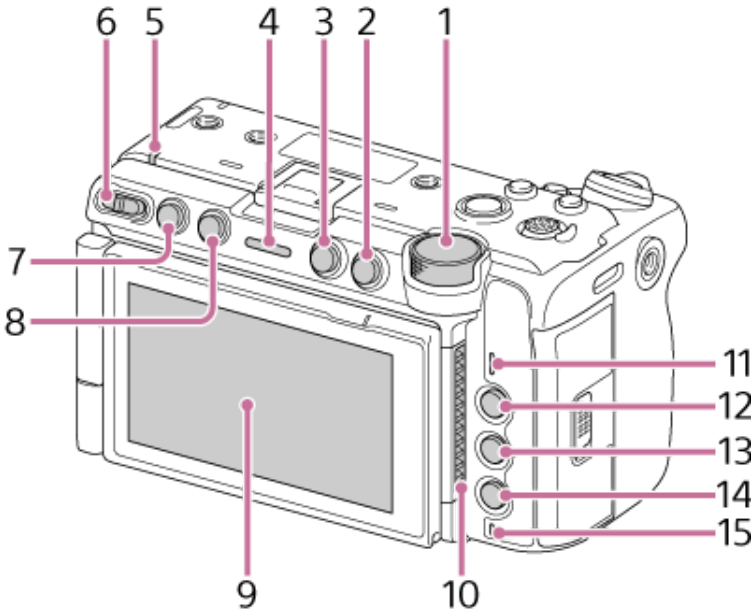

1. **Многофункциональный диск**
   Нажмите при просмотре изображения на ЖК-мониторе для отображения прямого меню.
   Когда на ЖК-мониторе отображается меню, поворачивайте диск для перемещения курсора вверх/вниз и выбора пунктов меню или настроек. Нажмите для применения выбранного пункта.
   Когда меню не отображается, диск выполняет функцию назначаемого диска.
2. **Кнопка BACK**
   Нажмите для возврата к предыдущему меню. Все неподтвержденные изменения отменяются.
3. **Кнопка MENU**
   Нажмите и отпустите для отображения экрана меню. Нажмите и удерживайте для отображения экрана полного меню.
4. **Индикатор записи (задний)**
   Загорается при начале записи.
5. **Индикатор питания**
6. **Выключатель питания**
7. **Кнопка CLIPS**
   Нажмите для отображения списка клипов на активном носителе воспроизведения и выполнения операций воспроизведения. При отображении списка клипов нажмите эту кнопку для возврата к экрану съемки.
8. **Назначаемая кнопка 4**
9. **ЖК-монитор/сенсорная панель**
10. **Отверстие для забора воздуха**

    Примечание
    - Не закрывайте отверстие для забора воздуха.
11. **Динамик**
12. **Назначаемая кнопка 5**
13. **Кнопка HOME**
    Нажмите для отображения главного экрана на ЖК-мониторе. Он не отображается в видеосигнале, выводимом через HDMI.

14. **Кнопка USER**
    Нажмите для отображения/скрытия экрана пользовательских функций.
15. **Индикатор доступа**

См. также

- Включение/выключение питания
- Регулировка угла наклона ЖК-монитора
- Использование сенсорной панели
- Регулировка угла наклона видоискателя (продается отдельно)
- Регулировка яркости видоискателя (продается отдельно)
- Переключение отображения между ЖК-монитором и видоискателем
- Экран съемки / экран воспроизведения
- Прямое меню
- Передача файлов в «C3 Portal»
- Управление клипами и их редактирование с помощью компьютера
- Подключение внешнего устройства к выходу HDMI
- Форматы вывода разъема HDMI
- Синхронизация временного кода с внешним устройством
- Подключение к Интернету по проводной локальной сети
- Основная процедура съемки
- Запись на обе карты памяти A и B
- Установка карты памяти

TP1002215244

5-076-802-11(2) Copyright 2026 Sony Corporation

Цифровой фотоаппарат со сменным объективом
ILME-FX5/ILME-FX5B

Верхняя сторона

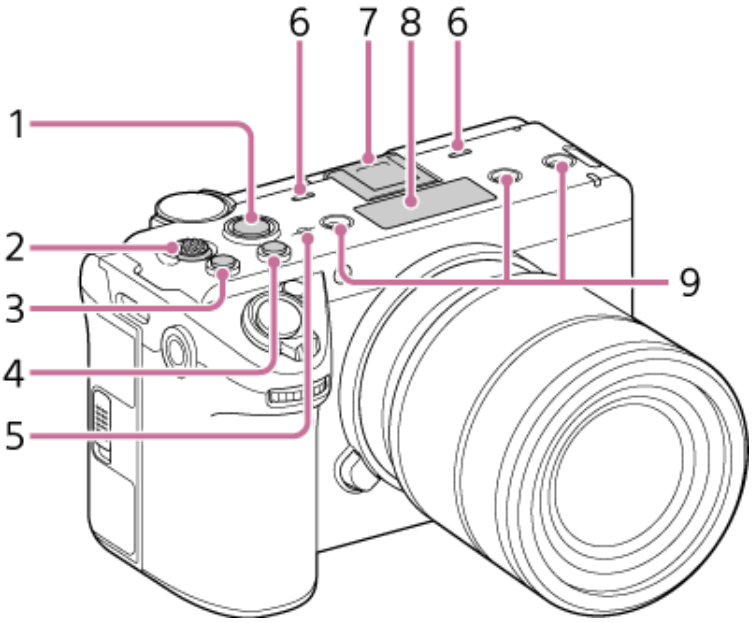

1. **Кнопка записи START/STOP**
   Нажмите кнопку записи START/STOP, чтобы включить ее подсветку и начать запись. Нажмите еще раз, чтобы выключить подсветку и остановить запись.
2. **Мультиселектор**
   Используется для управления автофокусировкой и меню. Перемещает курсор в 8 направлениях; при нажатии выбирает/применяет значения.
3. **Назначаемая кнопка 3**
4. **Назначаемая кнопка 2**
5. **Метка положения датчика изображения**
   Датчик изображения преобразует свет в электрические сигналы. Положение поверхности датчика обозначено меткой (метка положения датчика изображения). Для точного измерения расстояния до объекта отсчитывайте расстояние от этой линии.

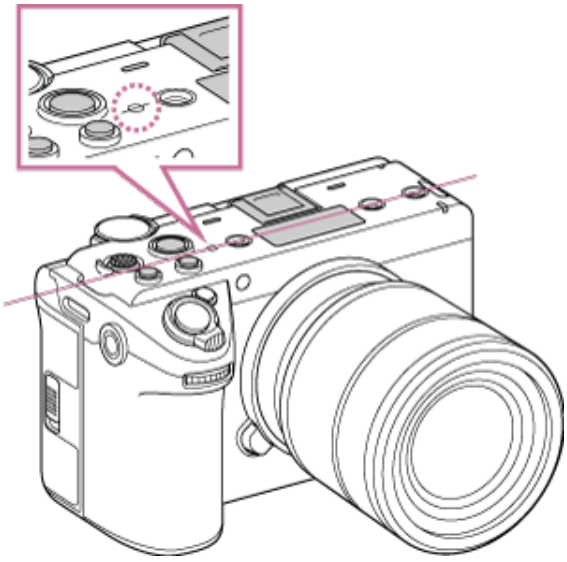

6. **Встроенный микрофон**
   Микрофон для записи окружающих звуков.
7. **Многоинтерфейсный разъем**

Используется для установки блока рукоятки XLR и других аксессуаров (продаются отдельно).



За сведениями об аксессуарах, поддерживаемых многоинтерфейсным разъемом, обращайтесь к торговому представителю.

8. **Разъем VF**
   Подключите видоискатель DVF-EL1 (продается отдельно).
9. **Резьбовое отверстие для аксессуаров**
   Совместимо с винтами 1/4-20 UNC.
   При установке аксессуара используйте винт длиной не более 5,5 мм. При использовании винта длиной более 5,5 мм надежно закрепить аксессуар на камере не удастся, и камера может быть повреждена.

См. также

- Настройка записываемого звука с помощью блока рукоятки XLR (только ILME-FX5)
- Выбор устройств ввода звука на блоке рукоятки XLR (только ILME-FX5)
- Основная процедура съемки
- Левая сторона / передняя сторона
- Зуммирование с помощью рычага зуммирования
- Назначаемые кнопки
- Задняя сторона
- Фокусировка с помощью увеличенного изображения
- Воспроизведение клипа

TP1002215245

5-076-802-11(2) Copyright 2026 Sony Corporation

Цифровой фотоаппарат со сменным объективом
ILME-FX5/ILME-FX5B

Нижняя сторона

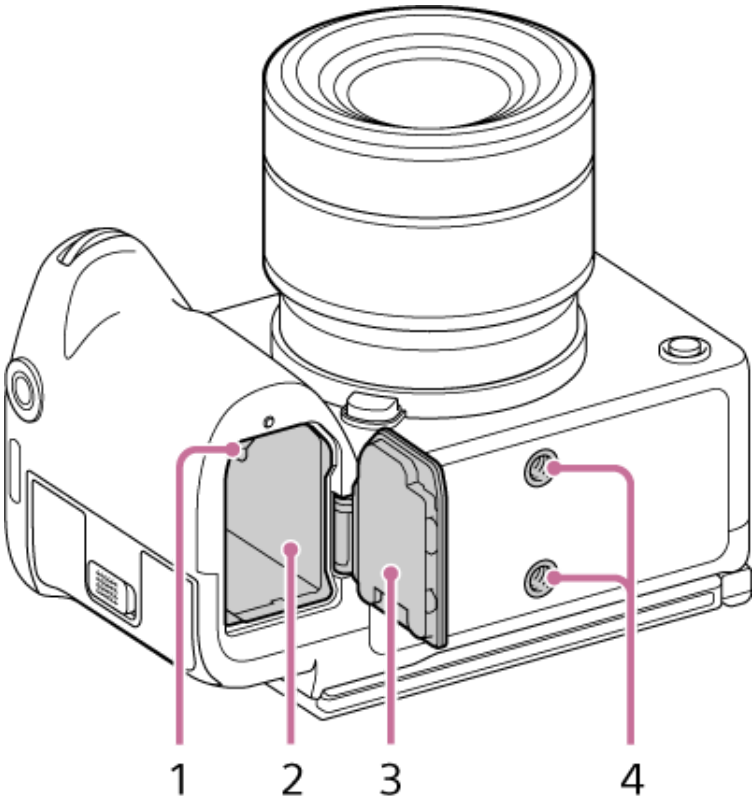

1. **Рычаг блокировки**
2. **Батарейный отсек**
3. **Крышка батарейного отсека**
4. **Резьбовые отверстия для штатива**
   Совместимы с винтами 1/4-20 UNC.
   При установке на штатив используйте штатив с винтом длиной не более 5,5 мм. При использовании винта длиной более 5,5 мм надежно закрепить камеру на штативе не удастся, и камера может быть повреждена.

Совет

Дополнительная крышка батарейного отсека

У представителя службы поддержки Sony можно приобрести крышку батарейного отсека, позволяющую использовать адаптер постоянного тока (продается отдельно) при закрытой крышке батарейного отсека.

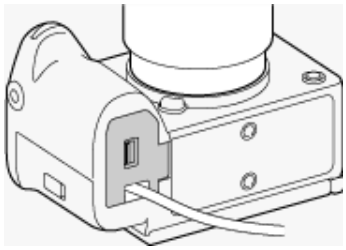

По вопросам наличия и приобретения обращайтесь к представителю службы поддержки Sony. При покупке укажите наименование и номер изделия.
Наличие может различаться в зависимости от страны или региона.
Служба поддержки Sony

- https://www.sony.net/support-contact

Наименование изделия: BT cover for DC coupler (крышка батарейного отсека для адаптера постоянного тока, продается отдельно)
Номер: X-5005-359-1

При использовании этой крышки батарейного отсека на улице в дождливую погоду в корпус камеры могут попасть капли воды или влага.

Снятие

Переместите рычаг снятия крышки батарейного отсека (A) в направлении стрелки и снимите крышку батарейного отсека.

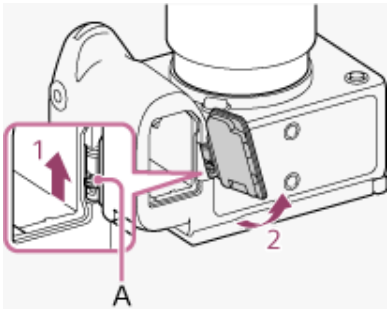

Установка

Вставьте один штифт крышки батарейного отсека в отверстие крепежного кронштейна, затем нажмите на крышку батарейного отсека, чтобы установить ее на место и закрепить другой штифт.

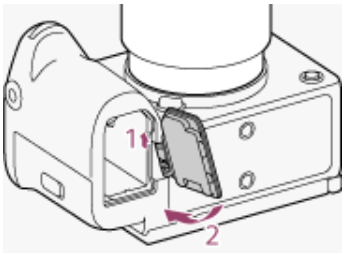

TP1002215246

5-076-802-11(2) Copyright 2026 Sony Corporation

Блок рукоятки XLR (только ILME-FX5)

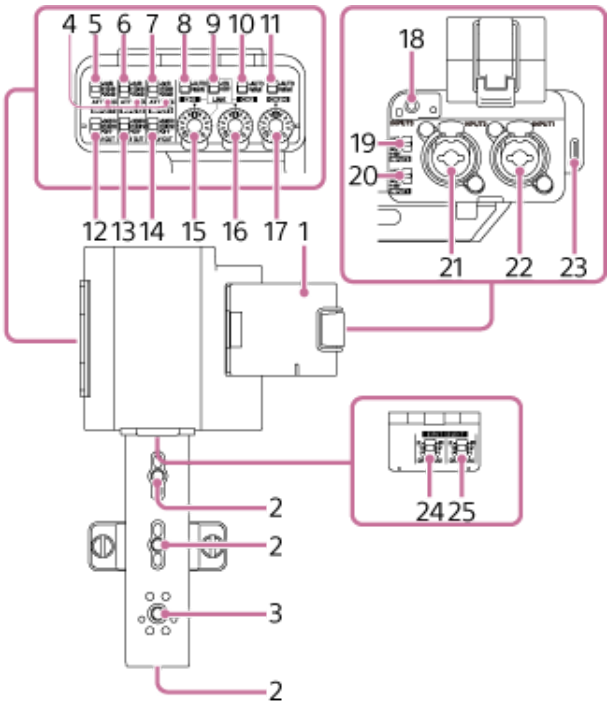

1. **Держатель микрофона**
2. **Резьбовые отверстия для крепления аксессуаров**
   Совместимы с винтами 1/4-20 UNC (длиной не более 8,0 мм).
3. **Крепление башмака для аксессуаров/резьбовое отверстие для крепления аксессуаров**
   Совместимо с винтами 1/4-20 UNC (длиной не более 7,5 мм).
4. **Индикатор OL (перегрузка)**
   Загорается, когда уровень входного звукового сигнала настолько высок, что может вызвать ограничение аналогового сигнала. Отрегулируйте уровень входного сигнала с помощью переключателя ATT на подключенном устройстве или блоке рукоятки так, чтобы индикатор не загорался.
5. **Переключатель ATT (INPUT1)**
   Устанавливает опорный уровень входного сигнала разъема INPUT1. Действует, если переключатель INPUT1 (LINE/MIC/MIC+48V) установлен в положение «MIC» или «MIC+48V».
6. **Переключатель ATT (INPUT2)**
   Устанавливает опорный уровень входного сигнала разъема INPUT2. Действует, если переключатель INPUT2 (LINE/MIC/MIC+48V) установлен в положение «MIC» или «MIC+48V».
7. **Переключатель ATT (INPUT3)**
   Устанавливает опорный уровень входного сигнала разъема INPUT3.
8. **Переключатель AUTO/MAN (CH1)**
   Выбирает способ регулировки (автоматический/ручной) уровня звукового сигнала, выводимого в канал CH1.
9. **Переключатель LINK**
   Если переключатель LINK установлен в положение «ON», а переключатель AUTO/MAN (CH1) — в положение «MAN», уровень записи звука для обоих каналов CH1 и CH2 можно регулировать диском AUDIO LEVEL (CH1).
   Если переключатель AUTO/MAN (CH1) установлен в положение «AUTO», для CH2 также устанавливается «AUTO», но само по себе это действие не связывает уровни записи звука каналов CH1 и CH2. Для связывания каналов установите для пункта [Audio] (Звук) – [Audio Input] (Ввод звука) – [CH1&2 AGC Mode] (Режим АРУ CH1 и CH2) или [CH3&4 AGC Mode] (Режим АРУ CH3 и CH4) значение [Stereo] (Стерео) в полном меню.

10. **Переключатель AUTO/MAN (CH2)**
    Выбирает способ регулировки (автоматический/ручной) уровня звукового сигнала, выводимого в канал CH2.
11. **Переключатель AUTO/MAN (CH3/4)**
    Выбирает способ регулировки (автоматический/ручной) уровня звукового сигнала, выводимого в каналы CH3 и CH4.
12. **Переключатель LOW CUT (INPUT1)**
    Ослабляет низкочастотные составляющие звукового сигнала, поступающего через разъем INPUT1, уменьшая нежелательный шум. Действует, если переключатель INPUT1 (LINE/MIC/MIC+48V) установлен в положение «MIC» или «MIC+48V».
13. **Переключатель LOW CUT (INPUT2)**
    Ослабляет низкочастотные составляющие звукового сигнала, поступающего через разъем INPUT2, уменьшая нежелательный шум. Действует, если переключатель INPUT2 (LINE/MIC/MIC+48V) установлен в положение «MIC» или «MIC+48V».
14. **Переключатель LOW CUT (INPUT3)**
    Ослабляет низкочастотные составляющие звукового сигнала, поступающего через разъем INPUT3, уменьшая нежелательный шум.
15. **Диск AUDIO LEVEL (CH1)**
    Регулирует уровень записи звука, выводимого в канал CH1.
16. **Диск AUDIO LEVEL (CH2)**
    Регулирует уровень записи звука, выводимого в канал CH2.
17. **Диск AUDIO LEVEL (CH3/4)**
    Регулирует уровень записи звука, выводимого в каналы CH3 и CH4.
18. **Разъем INPUT3 (стереофонический мини-разъем диаметром 3,5 мм, с поддержкой питания подключаемого микрофона)**
19. **Переключатель INPUT2 (LINE/MIC/MIC+48V)**
    Переключает тип устройства, подключенного к разъему INPUT2.
20. **Переключатель INPUT1 (LINE/MIC/MIC+48V)**
    Переключает тип устройства, подключенного к разъему INPUT1.
21. **Разъем INPUT2 (типа XLR/TRS*, 3-контактный, гнездовой, с поддержкой фантомного питания +48 В)**

    * 3-контактный разъем (кончик: горячий, кольцо: холодный, гильза: земля).
22. **Разъем INPUT1 (типа XLR/TRS*, 3-контактный, гнездовой, с поддержкой фантомного питания +48 В)**

    * 3-контактный разъем (кончик: горячий, кольцо: холодный, гильза: земля).
23. **Разъемы USB Type-C**
    Разъем для обновления встроенного программного обеспечения блока рукоятки XLR.

    Примечание

    - Вывод звука через USB не поддерживается. Подача питания через USB (включая USB PD) не поддерживается.
24. **Переключатель INPUT SELECT (CH1/CH2)**
    Задает каналы входного сигнала (CH1/CH2) для многоинтерфейсного разъема.
25. **Переключатель INPUT SELECT (CH3/CH4)**
    Задает каналы входного сигнала (CH3/CH4) для многоинтерфейсного разъема.

TP1002274772

5-076-802-11(2) Copyright 2026 Sony Corporation

Цифровой фотоаппарат со сменным объективом
ILME-FX5/ILME-FX5B

Использование сенсорной панели

Меры предосторожности при использовании сенсорной панели

ЖК-монитор камеры представляет собой сенсорную панель, управляемую непосредственно прикосновением пальца.
Сенсорная панель рассчитана на легкое прикосновение пальца. Не нажимайте на панель с усилием и не прикасайтесь к ней острыми или заостренными предметами (ногтем, шариковой ручкой, булавкой и т. п.).
В следующих случаях сенсорная панель может не реагировать на прикосновения. Учтите также, что это может привести к неисправности.

- Управление кончиками ногтей
- Управление при соприкосновении других предметов с поверхностью экрана
- Управление при наклеенной защитной пленке или наклейке
- Управление при наличии капель воды или конденсата на экране
- Управление мокрыми или вспотевшими пальцами

Жесты управления сенсорной панелью

Касание

Слегка коснитесь пальцем элемента, например значка или пункта меню, и сразу уберите палец.

Перетаскивание

Коснитесь экрана, переместите палец в нужное место экрана, затем уберите палец.

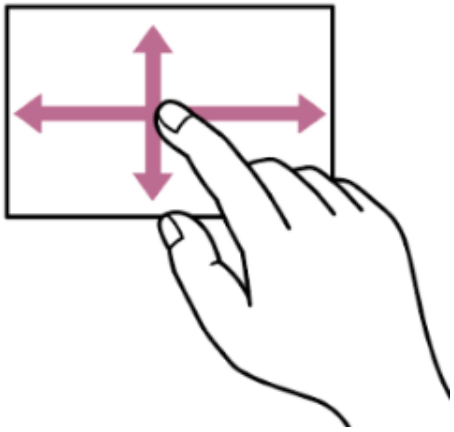

Пролистывание/смахивание

Коснитесь экрана и быстро проведите пальцем вверх, вниз, влево или вправо.

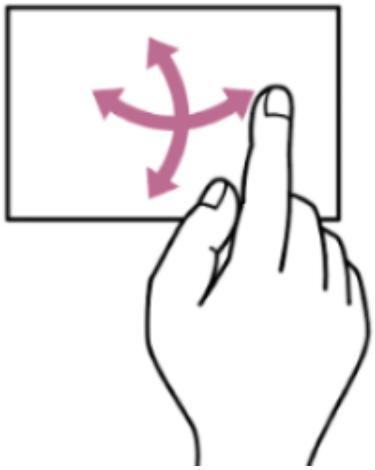

Совет

- Если содержимое экрана выходит за его границы, его можно прокручивать перетаскиванием или пролистыванием.

Настройка сенсорной панели

Управление сенсорной панелью можно включить/выключить с помощью пункта [Technical] (Технические настройки) – [Touch Operation] (Сенсорное управление) в полном меню.

Использование экранов настроек с сенсорным управлением

В данном разделе в качестве примера описывается управление меню с помощью сенсорных операций.

Структура экрана

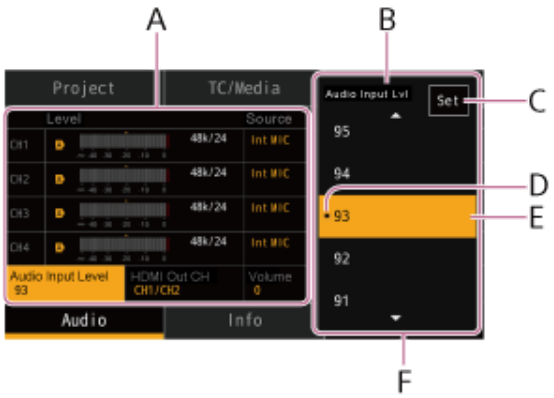

A: Пункт настройки
B: Название пункта настройки
C: Кнопка [Set] (Применить)
D: Метка, указывающая предыдущее значение
E: Курсор выбора значения (оранжевая рамка)
F: Варианты значений для выбора

Управление

1. **Коснитесь пункта настройки (A).**

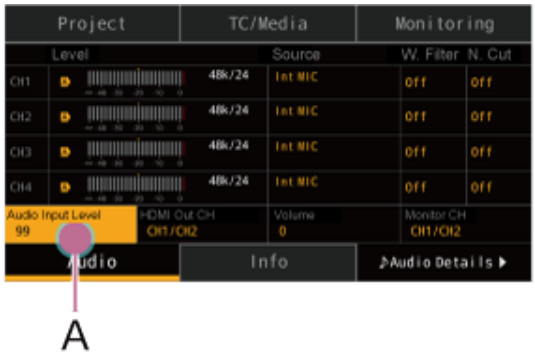

   Появятся варианты значения для выбора.

2. **Перетаскиванием или пролистыванием настройки выберите значение (B).**

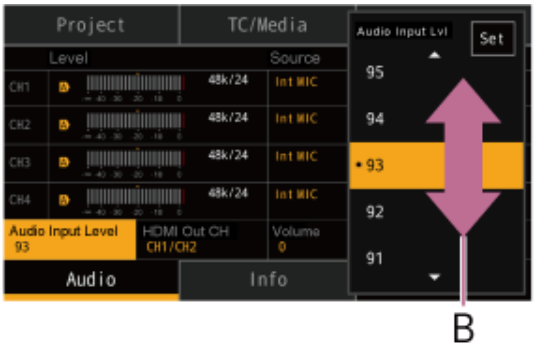

3. **Коснитесь [Set] (Применить) или курсора выбора значения.**
   Значение применяется, и экран возвращается к предыдущему отображению.

Совет

- Нажмите кнопку BACK, чтобы вернуться к предыдущему значению.
- Можно также использовать многофункциональный диск или мультиселектор.
- Сенсорное управление также можно отключить.

TP1002215249

5-076-802-11(2) Copyright 2026 Sony Corporation

Цифровой фотоаппарат со сменным объективом
ILME-FX5/ILME-FX5B

Переключение экранов

ЖК-монитор работает в двух режимах, основой которых является экран съемки: в режиме контроля видео, позволяющем проверять настройки во время просмотра видео, и в режиме отображения информации, предназначенном для проверки и изменения информации и настроек. Переключение между режимами осуществляется кнопкой HOME.

В каждом режиме можно отобразить экран пользовательских функций, экран меню, экран полного меню, экран воспроизведения и экран списка клипов.

Переключать экраны, отображаемые на ЖК-мониторе, можно с помощью кнопок HOME, MENU, CLIPS и USER, как показано на следующей схеме.

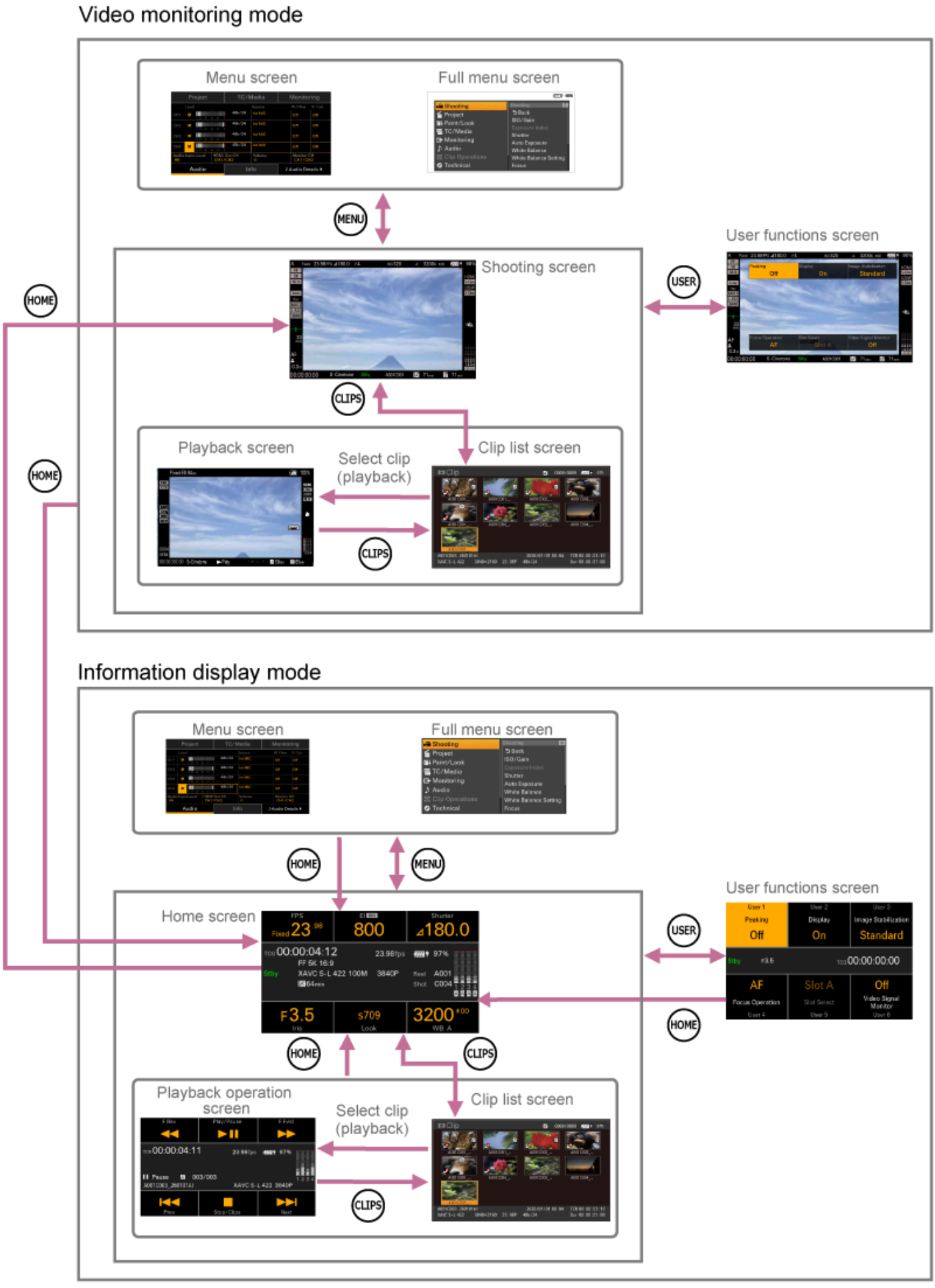

Совет

- В режиме контроля видео можно выводить на внешний монитор тот же экран, что и на ЖК-монитор.

Режим отображения информации предназначен для использования ЖК-монитора совместно с внешним монитором, подключенным к выходу HDMI. Разместите внешний монитор, например, на верхней стороне камеры для контроля видео, а ЖК-монитор используйте для настройки параметров в соответствии с вашим стилем съемки.

- Функциями, отображаемыми на ЖК-мониторе, управляют с помощью сенсорных операций, однако оранжевым курсором также можно управлять с помощью многофункционального диска или мультиселектора. Чтобы использовать прямое меню на экране съемки так же, как в режиме контроля видео, установите в полном меню для пункта [Technical] (Технические настройки) – [Menu Settings] (Настройки меню) – [Info. Disp. Mode Operation] (Управление в режиме отображения информации) значение [Direct Menu Priority] (Приоритет прямого меню).
- Главный экран, экран пользовательских функций, экран меню, экран полного меню и экран управления воспроизведением не отображаются на внешнем мониторе. Когда на ЖК-мониторе отображается главный экран, экран пользовательских функций, экран меню или экран полного меню, на внешнем мониторе отображается экран съемки. Когда на ЖК-мониторе отображается экран управления воспроизведением, на внешнем мониторе отображается экран воспроизведения. Однако при отображении на ЖК-мониторе экрана пользовательских функций, экрана меню или экрана полного меню часть информации, которая обычно отображается на экране съемки внешнего монитора, не отображается.

См. также

- Главный экран
- Экран пользовательских функций
- Экран меню
- Операции в полном меню
- Структура экрана списка клипов
- Экран управления воспроизведением

TP1002295520

5-076-802-11(2) Copyright 2026 Sony Corporation

Цифровой фотоаппарат со сменным объективом
ILME-FX5/ILME-FX5B

Экран съемки / экран воспроизведения

В режиме контроля видео во время съемки (записи или ожидания записи) и воспроизведения вокруг изображения на ЖК-мониторе и внешнем мониторе отображаются экран съемки и экран воспроизведения, на которых показаны состояние и настройки камеры.

В режиме отображения информации на ЖК-мониторе отображается различная информация и настройки, а на внешнем мониторе — экран съемки и экран воспроизведения. Для отображения настроек на экране съемки и экране воспроизведения предварительно установите в меню для пункта [Monitoring] (Мониторинг) – [Info. Disp.] (Отображение информации) значение [On] (Вкл.).

Примечание

- Можно независимо включать и выключать отображение каждого элемента. Для постоянного отображения режима записи, гнезд A/B, рабочего состояния и интервала интервальной записи установите в полном меню для пункта [Monitoring] (Мониторинг) – [Display On/Off] (Вкл./выкл. отображения) – [Rec/Play Status] (Состояние записи/воспроизведения) значение [Always On] (Всегда вкл.) или [On] (Вкл.).
- Элементы, отмеченные звездочкой (*), не могут отображаться на внешнем мониторе в режиме отображения информации.

Информация, отображаемая на экране во время съемки

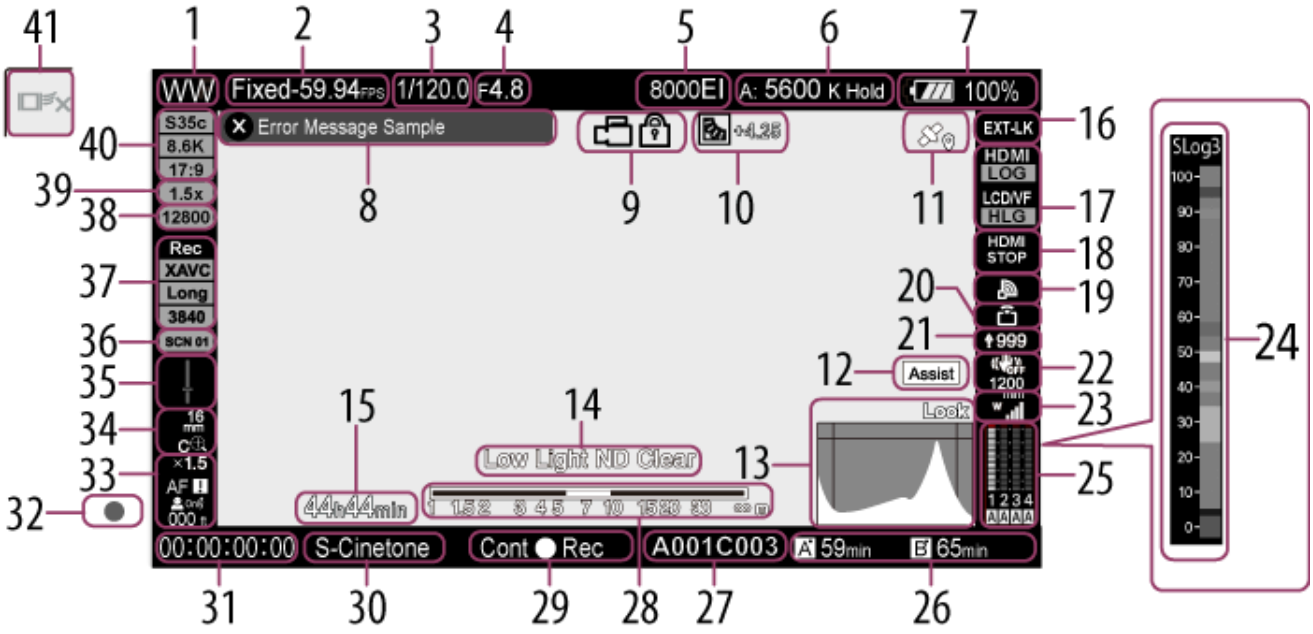

1. **Индикатор идентификатора камеры**
2. **Индикатор формата записи (частота кадров и частота кадров проекта)**
   [Fixed] (Фиксированная) отображается, если в полном меню для пункта [Shooting] (Съемка) – [FPS] (Частота кадров) – [Fixed/Variable Select] (Выбор фиксированной/переменной частоты) установлено значение [Fixed] (Фиксированная).
3. **Индикатор затвора**
4. **Индикатор диафрагмы**
   Отображает положение диафрагмы (число F).
5. **Индикатор усиления**
   В режиме съемки Custom отображается значение усиления или ISO. В режиме съемки [Flexible ISO] (Гибкое ISO) отображается значение ISO. В режиме съемки [Cine EI] / [Cine EI Quick] отображается значение EI.

Индикация	Значение
A	Автоматический режим
✿	Режим временной регулировки

6. **Индикатор режима баланса белого**

Индикация	Значение
A	Автоматический режим
ATW Hold	Приостановлен автоматический режим
A:	Режим памяти A
B:	Режим памяти B
C:	Режим памяти C
D:	Режим памяти D
E:	Режим памяти E
F:	Режим памяти F
G:	Режим памяти G
H:	Режим памяти H

7. **Индикатор состояния питания**
   Отображает оставшийся заряд аккумулятора.
   При использовании питания через USB рядом с индикатором аккумулятора отображается значок ( ), указывающий на питание через USB.

Индикация	Значение
	От 81% до 100%
	От 51% до 80%
	От 21% до 50%
	От 1% до 20%
	0%

8. **Отображение предупреждений и сообщений об ошибках**
9. **Индикатор состояния блокировки кнопок**
10. **Индикатор режима работы и уровня автоматической регулировки экспозиции**

Индикация	Значение
	Режим контрового света
AE	Стандартный режим
	Режим прожекторного освещения

11. **Индикатор состояния GPS**

Индикация	Значение
	Срок действия данных о местоположении не истек.
	Срок действия данных о местоположении истек.
	Связывание данных о местоположении невозможно из-за недопустимых настроек.

12. **Индикатор помощи при отображении гаммы***
    Отображает состояние функции помощи при отображении гаммы. Отображение функции можно включить или выключить с помощью назначаемой кнопки, которой назначена функция [Gamma Display Assist] (Помощь при отображении гаммы).
13. **Отображение монитора видеосигнала**
    Отображает осциллограмму, вектороскоп и гистограмму. Оранжевая линия указывает установленное значение уровня зебры.
    В режиме съемки Log над индикатором отображается состояние применения LUT для соответствующего монитора. При выборе [LUT Off] (LUT выкл.) отображается настройка цветового пространства. При выборе [LUT On] (LUT вкл.) отображается «Look» независимо от типа примененной LUT.
14. **Индикатор предупреждения об уровне видеосигнала***
15. **Отображение интервала интервальной записи**
16. **Индикатор внешней синхронизации временного кода**
    При синхронизации с временным кодом внешнего устройства отображается «EXT-LK».
17. **Индикатор выходного Look**
    Отображает назначение Look и его название.
18. **Индикатор режима дистанционной записи через HDMI**
    Отображает рабочее состояние в режиме дистанционной записи через HDMI.
19. **Индикатор состояния сети**
    Отображает состояние сетевого подключения в виде значка.
20. **Индикатор выгрузки / оставшихся файлов**
21. **Индикатор состояния потоковой передачи**

Индикация	Значение
	Выполняется потоковая передача
	Переход в состояние потоковой передачи
	Потоковая передача не выполняется из-за ошибки

22. **Индикатор режима стабилизации изображения**
23. **Индикатор состояния устройств серии UWP-D**
    При подключении устройства серии UWP-D к многоинтерфейсному разъему, настроенному на цифровую передачу звука, отображает уровень радиочастотного сигнала в виде значка.
24. **Индикатор цветовой шкалы помощи при экспонировании**
    Отображает цветовую шкалу индикации помощи при экспонировании.
    В полном меню установите для пункта [Technical] (Технические настройки) – [Exposure Assist] (Помощь при экспонировании) – [Color Scale] (Цветовая шкала) значение [Enable] (Включить).
25. **Отображение индикатора уровня звука**
    Отображает уровень звука каналов CH1–CH4.
26. **Индикатор оставшейся емкости карты памяти**

Индикация	Значение
A	Установка носителя / состояние установки ([Media(A)] (Носитель A))
B	Установка носителя / состояние установки ([Media(B)] (Носитель B))
	Индикатор активной записи
●	Индикатор активного воспроизведения («●» отображается в правом верхнем углу значка носителя)
Px	Индикатор прокси-записи

Если карта памяти защищена от записи, отображается значок (Защита от записи).

27. **Отображение названия клипа**
    Отображает название записываемого или следующего записываемого клипа.
28. **Индикатор глубины резкости**
29. **Индикатор режима записи, состояния гнезд A/B и рабочего состояния**

Индикация	Значение
Stby	Ожидание записи
● Rec	Запись

30. **Отображение названия Look**
    Отображает выбранный Look.
31. **Отображение данных времени**
32. **Индикатор фокусировки**
33. **Индикатор режима фокусировки**

Индикация	Значение
Focus Hold	Режим [Focus Hold] (Удержание фокусировки)
MF	Режим ручной фокусировки MF
AF	Режим автофокусировки AF
Full MF	Режим полностью ручной фокусировки Full MF
	Режим следящей автофокусировки в реальном времени
Автофокусировка с распознаванием объекта (AF / / Only / / / / / /)	
	Значок распознавания человека
Only	Значок автофокусировки с распознаванием только человека
	Значок автофокусировки с распознаванием только человека (сохраненное лицо для отслеживания)
	Значок распознавания животного
	Значок распознавания птицы
	Значок распознавания животного/птицы
	Значок сохраненного лица для отслеживания
	Значок приостановки автофокусировки 1)

1) Отображается при работе автофокусировки, если ее невозможно продолжить и она временно приостановлена. Когда причина приостановки автофокусировки устранена, значок исчезает и автофокусировка возобновляется.

34. **Индикатор положения зума**
    Отображает положение зума в диапазоне от 0 (широкоугольное положение) до 99 (телефото), если установлен объектив, поддерживающий отображение настройки зума. Можно также переключить индикацию на шкалу или отображение фокусного расстояния. При включении функции зума четкого изображения к индикации добавляются следующие элементы.

Индикация	Значение
	Зум четкого изображения включен
Значение увеличения	При использовании зума четкого изображения

35. **Индикатор уровня**
    Отображает наклон по горизонтали с шагом ±1° в диапазоне до ±15° при альбомной ориентации или до ±10° при портретной ориентации.
36. **Отображение названия Look**
37. **Индикатор формата записи (размер изображения/кодек)**
    Отображает название формата и размер изображения для записи на карты памяти.
38. **Индикатор базовой чувствительности / базового ISO**
39. **Индикатор коэффициента анаморфотного растяжения**
40. **Индикатор режима датчика изображения**
41. **Кнопка остановки следящей автофокусировки в реальном времени**

Информация, отображаемая на экране во время воспроизведения

Следующая информация накладывается на воспроизводимое изображение.

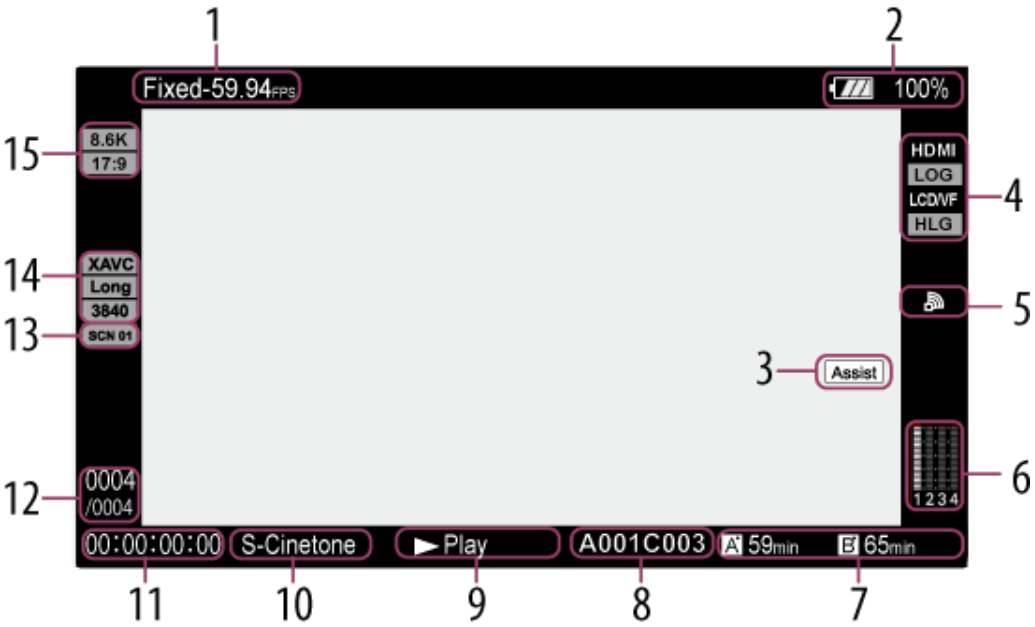

1. **Индикатор формата воспроизведения (частота кадров и частота кадров проекта)**
2. **Индикатор состояния питания**
3. **Индикатор помощи при отображении гаммы***
4. **Индикатор выходного Look**
5. **Индикатор состояния сети**
6. **Отображение индикатора уровня звука**
7. **Индикатор карты памяти**
8. **Отображение названия клипа**
9. **Индикатор состояния воспроизведения**
10. **Отображение названия Look**
11. **Отображение данных времени**
12. **Индикатор номера клипа / общего количества клипов**
13. **Отображение названия Look**
14. **Индикатор формата воспроизведения (размер изображения)**
15. **Индикатор размера изображения X-OCN**

Значки

Значки сетевого подключения

Режим сети	Состояние подключения	Значок
Режим точки доступа	Работа в качестве точки доступа	
	Ошибка работы точки доступа	 (Мигает)
Режим станции	Wi-Fi подключен; уровень сигнала Wi-Fi (4 уровня)	
	Wi-Fi отключен (в том числе при установлении соединения)	 (Мигает)
	Ошибка подключения Wi-Fi	 (Мигает)
Проводная ЛВС	Проводная ЛВС подключена	
	Проводная ЛВС отключена	 (Мигает)
	Ошибка проводной ЛВС	 (Мигает)
USB-модем	Подключение через USB-модем установлено	
	Подключение через USB-модем отключено	 (Мигает)
	Ошибка подключения через USB-модем	 (Мигает)
Bluetooth	Функция Bluetooth включена	

Значки серии UWP-D

Состояние передатчика	Состояние приема	Значок
Питание выключено	Прием отсутствует	
Нормальная передача	Прием	 ~ (4-уровневый индикатор уровня сигнала)
Звук отключен	Прием (звук отключен)	
Предупреждение об оставшемся заряде аккумулятора	Прием	 (Значок мигает)
Звук отключен и предупреждение об оставшемся заряде аккумулятора	Прием	 (Значок мигает)

См. также

- Подключение к «Monitor & Control»
- Подключение к Интернету через беспроводную ЛВС
- Подключение к Интернету через USB-модем
- Подключение к Интернету через проводную ЛВС
- Основная процедура съемки
- Регулировка усиления
- Потоковая передача
- Выбор фиксированной/переменной частоты кадров (замедленная и ускоренная съемка)
- Использование стабилизации изображения
- Проверка оставшегося времени записи
- Ручная регулировка баланса белого
- Синхронизация временного кода с внешним устройством
- Выбор Look
- Сохранение Look в файле сцены

- Элементы, сохраняемые в файлах
- Структура экрана списка клипов
- Монитор видеосигнала
- Функция помощи при отображении гаммы
- Прокси-запись
- Остановка следящей автофокусировки в реальном времени

TP1002215250

5-076-802-11(2) Copyright 2026 Sony Corporation

Цифровой фотоаппарат со сменным объективом
ILME-FX5/ILME-FX5B

Главный экран

Нажмите кнопку HOME для отображения главного экрана на ЖК-мониторе. На главном экране можно проверять состояние камеры и настраивать основные параметры.



A: Область отображения названия параметра / значения настройки / функции

B: Область отображения состояния

Совет

- При заводских настройках в режиме отображения информации нажатие многофункционального диска или назначаемой кнопки, которой назначена функция [Direct Menu] (Прямое меню), приводит к отображению курсора на главном экране, позволяя изменять настройки каждого параметра. Для выполнения операций прямого меню с использованием внешнего монитора установите в полном меню для пункта [Technical] (Технические настройки) – [Menu Settings] (Настройки меню) – [Info. Disp. Mode Operation] (Управление в режиме отображения информации) значение [Direct Menu Priority] (Приоритет прямого меню).

Область отображения названия параметра / значения настройки / функции



Выберите один из отображаемых элементов 1–6 для настройки соответствующего параметра.

1. **[FPS] (Частота кадров)**
   Отображает и устанавливает частоту кадров съемки.
2. **[Exposure Index] (Индекс экспозиции) / [Base ISO] (Базовое ISO)**
   Отображает и устанавливает [Exposure Index] (Индекс экспозиции) и [Base ISO] (Базовое ISO).

Совет

- В режиме [Flexible ISO] (Гибкое ISO) отображает и устанавливает [ISO] / [Base ISO] (Базовое ISO). В режиме [Custom] (Пользовательский) отображает и устанавливает [ISO] / [Base Sensitivity] (Базовая чувствительность) или [Gain] (Усиление) / [Base Sensitivity] (Базовая чувствительность).

3. **[Shutter] (Затвор)**
   Отображает и настраивает электронный затвор.

4. **[Iris] (Диафрагма)**
   Отображает и настраивает диафрагму.
5. **[Look] (Вид изображения)**
   Отображает и настраивает Look.

Совет

- В режиме [Custom] (Пользовательский) отображает и настраивает файлы сцен.

6. **[WB] ([White Balance] (Баланс белого))**
   Отображает и настраивает баланс белого.

Область отображения состояния

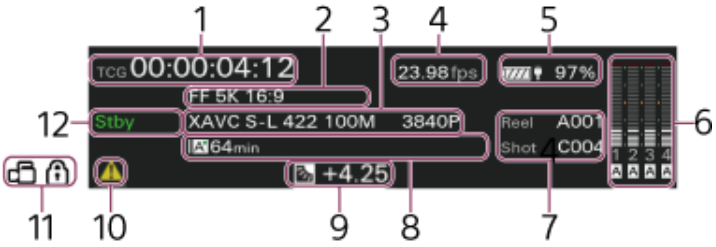

1. **Отображение данных времени**
   Отображает длительность, пользовательские биты или временной код в зависимости от настройки пункта [TC/Media] (Временной код/носитель) – [TC Display] (Отображение временного кода) в полном меню.
   Тип данных, отображаемых в данный момент, обозначается следующим образом.
   TCG: Записываемый временной код
   EXT-LK: Внешняя синхронизация
   UBG: Записываемые пользовательские биты
   TCR: Временной код воспроизведения
   UBR: Пользовательские биты воспроизведения
   Clk: Часы
   Dur: Длительность
2. **Индикатор режима датчика изображения / коэффициента анаморфотного объектива**
   Отображает настройку [Project] (Проект) – [Imager Mode] (Режим датчика изображения) / [Anamo. De-Squeeze] (Анаморфотное растяжение) в меню.
3. **Индикатор формата записи (кодека) / разрешения изображения**
   Отображает название формата, используемого для записи на карту памяти, и разрешение изображения.
4. **Индикатор частоты кадров проекта**
   Отображает настройку [Project] (Проект) – [Project Frame Rate] (Частота кадров проекта) в меню.
5. **Индикатор состояния питания**
   Отображает оставшийся заряд аккумулятора.
6. **Индикатор уровня звука**
   Отображает уровень звука каналов CH1–CH4.
7. **Отображение названия клипа**
   Если для [Auto Naming] (Автоматическое присвоение имени) установлено значение [Cam ID + Reel#] (Идентификатор камеры + номер ролика):
   Отображаются «Reel: идентификатор камеры + номер ролика» и «Shot: положение камеры + номер кадра».
   Если для [Auto Naming] (Автоматическое присвоение имени) установлено значение [Title] (Заголовок):
   Отображаются «Title: строка символов, заданная с помощью [Title Prefix] (Префикс заголовка)» и «No.: номер клипа».
8. **Индикатор оставшейся емкости носителя**
   Отображает состояние и оставшееся время записи (при записи в текущем формате записи) для каждого носителя записи.
9. **Индикатор режима работы и уровня автоматической регулировки экспозиции**

Индикация	Значение
	Режим контрового света
AE	Стандартный режим
	Режим прожекторного освещения

10. **Значок предупреждения/ошибки**
    Отображается при возникновении предупреждения или ошибки.
    Содержание предупреждений и ошибок можно проверить, отобразив меню. Если экранная индикация накладывается на изображение внешнего монитора, проверить ее можно и на внешнем мониторе.
11. **Индикатор состояния блокировки кнопок**
12. **Индикатор состояния записи**
    Отображает следующие состояния процесса записи камеры.

Индикация	Значение
Stby	Ожидание записи
● Rec	Запись
Int Stby	Ожидание интервала в режиме Interval Rec (Интервальная запись)
● Int Rec	Запись в режиме Interval Rec (Интервальная запись) (интервал захвата изображения)
● Int Stby	Запись в режиме Interval Rec (Интервальная запись) (захват изображения не выполняется)

Основные операции на главном экране

1. **Нажмите кнопку HOME.**
    На ЖК-мониторе появится главный экран.



2. **Выберите настраиваемый параметр из элементов 1–6.**
    Помимо выбора элементов сенсорными операциями, можно использовать многофункциональный диск и мультиселектор, если в полном меню для пункта [Technical] (Технические настройки) – [Menu Settings] (Настройки меню) – [Info. Disp. Mode Operation] (Управление в режиме отображения информации) установлено значение [Home Screen Priority] (Приоритет главного экрана).
    Сначала нажмите многофункциональный диск или назначаемую кнопку, которой назначена функция [Direct Menu] (Прямое меню), чтобы отобразить курсор, затем перемещайте его многофункциональным диском или мультиселектором. Курсор исчезнет, если в течение 3 секунд не выполняются никакие операции.

Примечание

- Если в полном меню для пункта [Technical] (Технические настройки) – [Menu Settings] (Настройки меню) – [Info. Disp. Mode Operation] (Управление в режиме отображения информации) установлено значение [Direct Menu Priority] (Приоритет прямого меню), выполнить операцию нажатием многофункционального диска невозможно. Коснитесь одного из элементов.

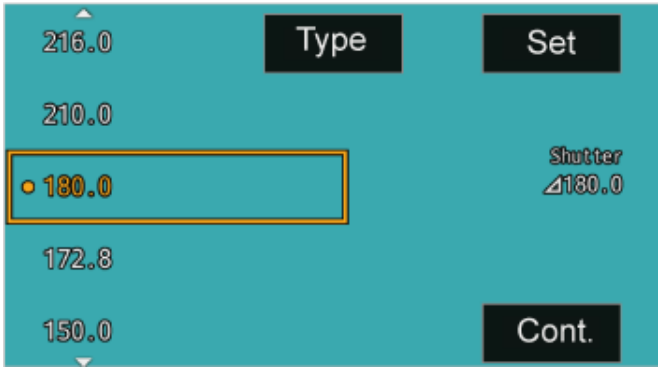

Появится экран выбора настройки. На приведенной выше схеме показан пример выбора элемента 3.

3. **Переместите курсор на элемент выбора или настройку.**
4. **Выберите кнопку [Set] (Установить), чтобы применить значение.**

Совет

- На экране выбора настройки также можно перемещать курсор многофункциональным диском или мультиселектором. После установки курсора и нажатия многофункционального диска или мультиселектора выберите кнопку [Set] (Установить), чтобы применить значение.

Элементы главного экрана

Ниже приведены настройки, которые можно выполнить для каждого элемента. Подробные сведения об элементах с настройками, совпадающими с настройками полного меню, см. в описании полного меню.

Пункт	Описание
[FPS] (Частота кадров)	Определяет, совпадает ли частота кадров съемки с частотой кадров проекта или отличается от нее. [Fixed] (Фиксированная) При выборе [Fixed] (Фиксированная) на экране настройки частота кадров съемки соответствует частоте кадров проекта; отображаются [Fixed] и частота кадров проекта. [Variable] (Переменная) При выборе [Variable] (Переменная) на экране настройки можно установить частоту кадров съемки, отличную от частоты кадров проекта. От 1 до 60 / 66 / 72 / 75 / 88 / 90 / 96 / 100 / 110 / 120 / 150 / 180 / 200 / 240 кадр/с. Примечание: диапазон настроек зависит от выбранных частоты кадров проекта, кодека и формата видео. Совет: настройка соответствует пункту [Shooting] (Съемка) – [FPS] (Частота кадров) в полном меню.

Пункт	Описание
[ISO/Gain] (ISO/усиление) / [Base Sensitivity] (Базовая чувствительность) (режим [Custom] (Пользовательский))	Устанавливает ISO/усиление. Можно нажать [Base Sensitivity] (Базовая чувствительность), чтобы установить базовую чувствительность. Можно нажать [AGC] (АРУ), чтобы настроить функцию автоматической регулировки усиления. Совет: [ISO/Gain] (ISO/усиление) соответствует пункту [Shooting] (Съемка) – [ISO/Gain] (ISO/усиление) – [ISO/Gain Select] (Выбор ISO/усиления) в полном меню. [Base Sensitivity] (Базовая чувствительность) соответствует пункту [Shooting] (Съемка) – [ISO/Gain] (ISO/усиление) – [Base Sensitivity] (Базовая чувствительность) в полном меню. [AGC] (АРУ) соответствует пункту [Shooting] (Съемка) – [Auto Exposure] (Автоэкспозиция) – [AGC] (АРУ) в полном меню.

Пункт	Описание
[ISO] / [Base ISO] (Базовое ISO) (режим [Flexible ISO] (Гибкое ISO))	Устанавливает ISO. Можно нажать [Base ISO] (Базовое ISO), чтобы установить базовую чувствительность ISO. Можно нажать [AGC] (АРУ), чтобы настроить функцию автоматической регулировки усиления. Совет: [ISO] соответствует пункту [Shooting] (Съемка) – [ISO/Gain] (ISO/усиление) – [ISO/Gain Select] (Выбор ISO/усиления) в полном меню. [Base ISO] (Базовое ISO) соответствует пункту [Shooting] (Съемка) – [ISO/Gain] (ISO/усиление) – [Base ISO] (Базовое ISO) в полном меню. [AGC] (АРУ) соответствует пункту [Shooting] (Съемка) – [Auto Exposure] (Автоэкспозиция) – [AGC] (АРУ) в полном меню.

Пункт	Описание
[Exposure Index] (Индекс экспозиции) / [Base ISO] (Базовое ISO) (режим [Cine EI] / [Cine EI Quick])	Устанавливает индекс экспозиции. Можно нажать [Base ISO] (Базовое ISO), чтобы установить базовую чувствительность ISO. Совет: В режиме [Cine EI Quick] настраивается только [Exposure Index] (Индекс экспозиции). [Exposure Index] (Индекс экспозиции) соответствует пункту [Shooting] (Съемка) – [Exposure Index] (Индекс экспозиции) в полном меню. [Base ISO] (Базовое ISO) соответствует пункту [Shooting] (Съемка) – [ISO/Gain] (ISO/усиление) – [Base ISO] (Базовое ISO) в полном меню.

Пункт	Описание
[Shutter] (Затвор)	Настраивает электронный затвор. Если в полном меню для пункта [Shooting] (Съемка) – [Shutter] (Затвор) – [Mode] (Режим) установлено значение [Angle] (Угол): Устанавливает угол открытия электронного затвора. Нажмите [Step] (Ступенчато) или [Cont.] (Плавно) для переключения соответственно на предустановленные значения угла или плавную настройку угла затвора. Если в полном меню для пункта [Shooting] (Съемка) – [Shutter] (Затвор) – [Mode] (Режим) установлено значение [Speed] (Выдержка): Устанавливает выдержку электронного затвора. Нажмите [Step] (Ступенчато) или [Cont.] (Плавно) для переключения соответственно на предустановленные значения времени или плавную настройку времени. Можно нажать [Type] (Тип), чтобы настроить функцию автоматического управления затвором. Совет: [Angle] (Угол) – [Step] (Ступенчато) / [Cont.] (Плавно) соответствует пункту [Shooting] (Съемка) – [Shutter] (Затвор) – [Angle (Step)] (Угол (ступенчато)) / [Angle (Continuous)] (Угол (плавно)) в полном меню. [Speed] (Выдержка) – [Step] (Ступенчато) / [Cont.] (Плавно) соответствует пункту [Shooting] (Съемка) – [Shutter] (Затвор) – [Speed (Step)] (Выдержка (ступенчато)) / [Speed (Continuous)] (Выдержка (плавно)) в полном меню. [Auto Shutter] (Автоматический затвор) соответствует пункту [Shooting] (Съемка) – [Auto Exposure] (Автоэкспозиция) – [Auto Shutter] (Автоматический затвор) в полном меню.

Пункт	Описание
[Iris] (Диафрагма)	Настраивает диафрагму. Можно нажать [Auto] (Авто), чтобы настроить функцию автоматической диафрагмы.

Пункт	Описание
[Scene File] (Файл сцены) (режим [Custom] (Пользовательский))	Переключает на предварительно настроенные параметры качества изображения. Помимо предварительно установленных параметров качества изображения, можно сохранить предпочтительные настройки качества изображения и переключаться на них. Совет: настройка соответствует пункту [Paint/Look] (Коррекция изображения/Look) – [Scene File] (Файл сцены) – [Recall Internal Memory] (Вызов из внутренней памяти) в полном меню.

Пункт	Описание
[Look] (Вид изображения) (режим съемки Log)	Настраивает Look. Нажмите кнопку [Edit Look] (Редактирование Look) (элемент 4) и выберите Look. С помощью элементов 1 и 6 можно задать системы вывода, к которым применяется Look. В зависимости от состояния некоторые сочетания настроить невозможно, а некоторые настройки взаимозависимы. Совет: эта настройка соответствует пункту [Paint/Look] (Коррекция изображения/Look) – [Base Look] (Базовый Look) – [Select] (Выбор) и элементам раздела [Shooting] (Съемка) – [LUT On/Off] (Вкл./выкл. LUT) в полном меню.

Пункт	Описание
[WB] ([White Balance] (Баланс белого))	Настраивает баланс белого. Предусмотрено восемь ячеек памяти баланса белого (A/B/C/D/E/F/G/H). Значения можно установить следующими способами: • Установка отдельных значений цветовой температуры и оттенка. • Настройка с помощью автоматического баланса белого. • Выбор конкретных предустановленных значений. • Настройка ATW. Совет: Настройка соответствует элементам раздела [Shooting] (Съемка) – [White Balance] (Баланс белого) в полном меню. Можно регулировать настройки баланса белого с главного экрана, выбирая шаг изменения цветовой температуры [Coarse] (Грубо) / [Fine] (Точно). [Coarse] (Грубо): с шагом 100 K. [Fine] (Точно): с шагом 1 K.

См. также

- Многофункциональный диск
- Прямое меню
- Назначаемые кнопки

TP1002295521

5-076-802-11(2) Copyright 2026 Sony Corporation

Цифровой фотоаппарат со сменным объективом
ILME-FX5/ILME-FX5B

Экран пользовательских функций

Экран пользовательских функций предназначен для быстрого вызова функций, которые требуется выполнить или настроить до или во время съемки. Можно назначать часто используемые или регулярно выполняемые функции и управлять ими как экранными кнопками с главного экрана, экрана съемки, экрана полного меню, экрана воспроизведения или экрана списка клипов.

Нажмите кнопку USER для отображения экрана пользовательских функций на ЖК-мониторе. Можно назначить функции элементам от [User 1] (Пользователь 1) до [User 6] (Пользователь 6) на экране пользовательских функций с помощью [Project] (Проект) – [Assignable Button] (Назначаемая кнопка) – от [<User 1>] (Пользователь 1) до [<User 6>] (Пользователь 6) в полном меню.

В режиме контроля видео



В режиме отображения информации

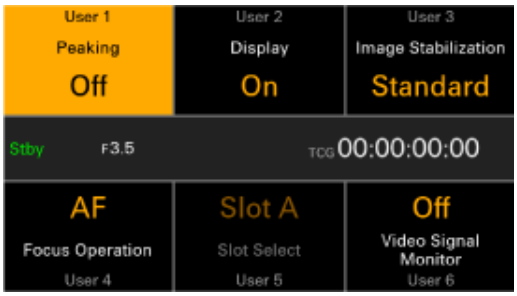

См. также

- Назначаемые кнопки

TP1002295522

5-076-802-11(2) Copyright 2026 Sony Corporation

Цифровой фотоаппарат со сменным объективом
ILME-FX5/ILME-FX5B

Экран меню

На экране меню можно проверять настройки и состояние камеры.

Отображение меню

Нажмите кнопку MENU.

Переключение экранов меню

Выберите элемент (1–6) на экране для отображения соответствующего экрана. Выбрав элемент, можно также переключать экраны поворотом мультиселектора или многофункционального диска влево/вправо. При нажатии элемента 6 на экране выбранной категории отображается полное меню этой категории.

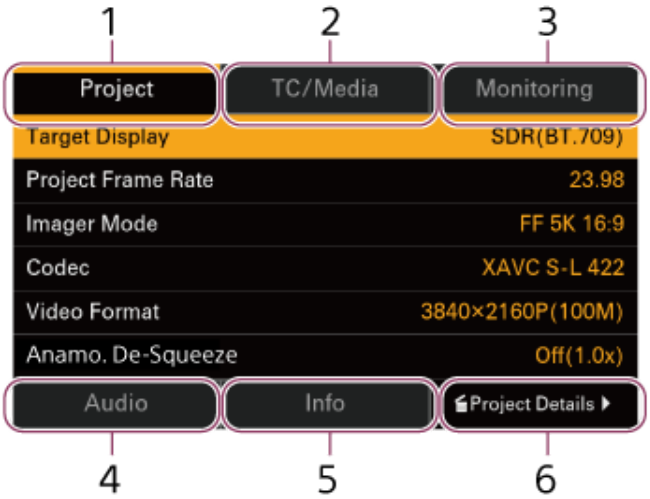

Выход из меню

Нажмите кнопку MENU.

Изменение настройки

При отображении экрана меню нажмите многофункциональный диск или мультиселектор, чтобы разрешить выбор пункта настройки на экране. Можно также выбирать пункты непосредственно с помощью сенсорного управления.

Категория [Project] (Проект)

Используется для настройки и проверки основных параметров и формата записи.

Элемент экрана	Описание	Соответствующий пункт полного меню
[Target Display] (Целевой дисплей)	Устанавливает видеостандарт записи/вывода в режиме съемки [Custom] (Пользовательский).	[Base Setting] (Базовая настройка) – [Target Display] (Целевой дисплей)
[Input Color Space] (Входное цветовое пространство)	Устанавливает цветовой охват.	[Base Setting] (Базовая настройка) – [Cine EI/Flexible ISO Setting] (Настройка Cine EI / гибкого ISO) – [Input Color Space] (Входное цветовое пространство)
[Project Frame Rate] (Частота кадров проекта)	Выбор частоты кадров проекта.	[Rec Format] (Формат записи) – [Project Frame Rate] (Частота кадров проекта)
[Imager Mode] (Режим датчика изображения)	Устанавливает эффективный размер изображения.	[Rec Format] (Формат записи) – [Imager Mode] (Режим датчика изображения)
[Codec] (Кодек)	Устанавливает кодек.	[Rec Format] (Формат записи) – [Codec] (Кодек)

Элемент экрана	Описание	Соответствующий пункт полного меню
[Video Format] (Видеоформат)	Устанавливает формат записи.	[Rec Format] (Формат записи) – [Video Format] (Видеоформат)
[Anamo. De-Squeeze] (Анаморфотное растяжение)	Устанавливает коэффициент растяжения изображения, отображаемого на заданном выходе при съемке с анаморфотным объективом.	[Anamo. De-Squeeze] (Анаморфотное растяжение) – [Ratio] (Коэффициент)

Категория [TC/Media] (Временной код/носитель)

Используется для настройки и проверки значения и формата временного кода.

Элемент экрана	Описание	Соответствующий пункт полного меню
[TC Mode/Run] (Режим / ход временного кода)	Устанавливает режим хода временного кода.	[Timecode] (Временной код) – [Mode] (Режим) / [Run] (Ход)
[TC Display] (Отображение временного кода)	Переключает отображение данных времени.	[TC Display] (Отображение временного кода) – [Time Data Display] (Отображение данных времени)
[TC Setting] (Настройка временного кода)	Устанавливает произвольное значение временного кода. Сбрасывает временной код до 00:00:00:00. Устанавливает формат временного кода.	[Timecode] (Временной код) – [Manual Setting] (Ручная настройка) / [Reset] (Сброс) / [TC Format] (Формат временного кода)
[Camera ID] (Идентификатор камеры)	Устанавливает идентификатор камеры для формирования имен клипов.	[Clip Name Format] (Формат имени клипа) – [Camera ID] (Идентификатор камеры)
[Reel Number] (Номер ролика)	Устанавливает числовую часть [Reel Number] (Номер ролика) для формирования имен клипов.	[Clip Name Format] (Формат имени клипа) – [Reel Number] (Номер ролика)
[Camera Position] (Положение камеры)	Устанавливает префикс номера кадра для формирования имен клипов.	[Clip Name Format] (Формат имени клипа) – [Camera Position] (Положение камеры)
[Clip Name] (Имя клипа)	Отображает часть имени клипа, содержащую заголовок, если для [Auto Naming] (Автоматическое присвоение имени) установлено [Title] (Заголовок).	[Clip Name Format] (Формат имени клипа) – [Title Name Settings] (Настройки заголовка)
[Format Media] (Форматирование носителя)	Форматирует карту памяти в слоте A или B.	[Format Media] (Форматирование носителя) – [Media(A)] (Носитель A) / [Media(B)] (Носитель B)

Категория [Monitoring] (Мониторинг)

Используется для настройки и проверки формата сигнала, экранной индикации и состояния наложения маркеров на выходах HDMI, ЖК-монитора и видоискателя.

Элемент экрана	Описание	Соответствующий пункт полного меню
[LCD/VF] (ЖК-монитор / видоискатель) [Frame Line] (Линии кадра)	Выбор линий кадра, накладываемых на изображение ЖК-монитора и видоискателя.	[Frame Line] (Линии кадра)
[HDMI] [Output Format] (Формат вывода)	Устанавливает разрешение вывода HDMI.	[Output Format] (Формат вывода)
[HDMI] [Info. Disp.] (Отображение информации)	Включает/выключает вывод экранной индикации по HDMI.	[Output Display] (Вывод индикации)
[HDMI] [Frame Line] (Линии кадра)	Выбор информации, накладываемой на изображение выходного сигнала HDMI.	[Frame Line] (Линии кадра)
[IP] [Output Format] (Формат вывода)	Отображает разрешение потоковой передачи.	[Stream] (Потоковая передача) – [RTMP/RTMPS 1] – [RTMP/RTMPS 3] – [Resolution] (Разрешение) [Stream] (Потоковая передача) – [SRT-Caller 1] – [SRT-Caller 3] – [Resolution] (Разрешение)

Элемент экрана	Описание	Соответствующий пункт полного меню
[IP] [Info. Disp.] (Отображение информации)	Отображает состояние информации, накладываемой на изображение потока ([Off] (Выкл.), фиксированное значение).	–
[IP] [Frame Line] (Линии кадра)	Отображает состояние линий кадра и т. п., накладываемых на изображение потока ([Off] (Выкл.), фиксированное значение).	–

Категория [Audio] (Звук)

Используется для настройки и проверки источников звука, уровней и других параметров.

Элемент экрана	Описание	Соответствующий пункт полного меню
Inputs (Входы)		
[CH1 Level Control] – [CH4 Level Control] (Управление уровнем CH1–CH4)	Включает/выключает автоматическую регулировку.	[Audio Input] (Аудиовход) – [CH1 Level Control] – [CH4 Level Control] (Управление уровнем CH1–CH4)
[CH1 Input Level] – [CH4 Input Level] (Входной уровень CH1–CH4)	Регулирует входной уровень каналов записи.	[Audio Input] (Аудиовход) – [CH1 Input Level] – [CH4 Input Level] (Входной уровень CH1–CH4)
[Audio Rec Format] (Формат записи звука) (CH1–CH4)	Отображает формат записи звука.	[Audio Rec Format] (Формат записи звука) – [Audio Rec Format] (Формат записи звука)
[32bit float WAV Rec] (Запись WAV с 32-битной плавающей точкой) (CH1–CH4)	Отображает состояние записи аудиоданных в формате с 32-битной плавающей точкой.	[32bit float WAV Rec] (Запись WAV с 32-битной плавающей точкой) – [Setting] (Настройка)
[CH1 Input Select] – [CH4 Input Select] (Выбор входа CH1–CH4)	Переключает источник входного сигнала.	[Audio Input] (Аудиовход) – [CH1 Input Select] – [CH4 Input Select] (Выбор входа CH1–CH4)
[CH1 Wind Filter] – [CH4 Wind Filter] (Ветрозащитный фильтр CH1–CH4)	Устанавливает фильтр подавления шума ветра микрофона.	[Audio Input] (Аудиовход) – [CH1 Filter] – [CH4 Filter] (Фильтр CH1–CH4) – [Wind Filter] (Ветрозащитный фильтр)
[Noise Cut Filter] (Фильтр подавления шума) (CH1–CH4)	Устанавливает подавление шума.	[Audio Input] (Аудиовход) – [CH1 Filter] – [CH4 Filter] (Фильтр CH1–CH4) – [Noise Cut Filter] (Фильтр подавления шума)
[Audio Input Level] (Входной уровень звука)	Устанавливает входной уровень звука.	[Audio Input] (Аудиовход) – [Audio Input Level] (Входной уровень звука)
Outputs (Выходы)		
[HDMI Out CH] (Выходные каналы HDMI)	Устанавливает сочетание аудиоканалов, выводимых только по HDMI или по HDMI и при потоковой передаче.	[Audio Output] (Аудиовыход) – [HDMI Out CH] (Выходные каналы HDMI)
[Volume] (Громкость)	Устанавливает уровень звука мониторинга на разъеме наушников и встроенном динамике.	[Audio Output] (Аудиовыход) – [Volume] (Громкость)
[Monitor CH] (Каналы мониторинга)	Устанавливает аудиоканалы, выводимые на разъем наушников и встроенный динамик.	[Audio Output] (Аудиовыход) – [Monitor CH] (Каналы мониторинга)

Категория [Info] (Информация)

Используется для проверки состояния камеры, носителя и аккумулятора.

№	Страница	Описание
1	[Camera Condition] (Состояние камеры)	Отображает предупреждения и сообщения об ошибках. При отсутствии сообщений в верхней части области отображения появляется «All Systems are OK» (Все системы в норме).

№	Страница	Описание
2	[Firmware] (Микропрограмма)	Отображает серийный номер и версию микропрограммы камеры.
3	[System] (Система)	Отображает следующие сведения о системе: • Установленные дата и время • Температура, измеренная датчиком • Счетчик часов работы
4	[Battery] (Аккумулятор)	Отображает следующие сведения об аккумуляторе: • Тип аккумулятора • Оставшаяся емкость аккумулятора • Состояние аккумулятора • Версия аккумулятора • Дата изготовления • Порт подачи питания по USB • Тип источника питания
5	[Media] (Носитель)	Отображает оставшуюся емкость, оставшееся время записи и данные о сроке службы карт памяти.
6	[Lens] (Объектив)	Отображает следующие сведения об установленном объективе: • Название модели объектива • Серийный номер объектива • Диафрагменное число F • Фокусное расстояние • Расстояние фокусировки • Глубина резкости Примечание: Расстояние фокусировки, отображаемое на экране, является приблизительным.

TP1002295523

5-076-802-11(2) Copyright 2026 Sony Corporation

Цифровой фотоаппарат со сменным объективом
ILME-FX5/ILME-FX5B

Установка/извлечение аккумулятора

1. **Сдвиньте переключатель на крышке аккумуляторного отсека, чтобы открыть крышку.**

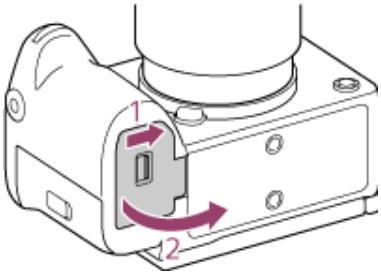

2. **Вставьте аккумулятор, нажимая его краем на рычаг фиксатора (A), до фиксации аккумулятора на месте.**

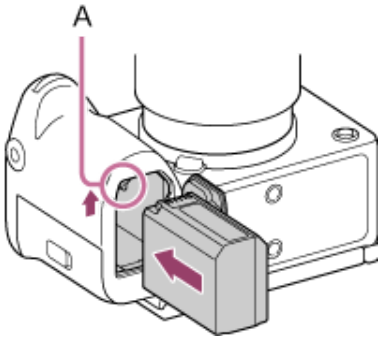

3. **Закройте крышку и сдвиньте переключатель в положение LOCK.**

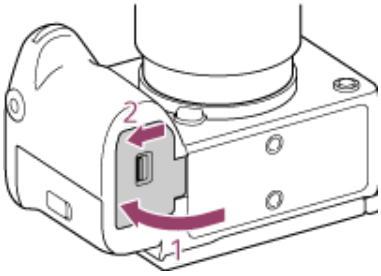

Извлечение аккумулятора

Убедитесь, что индикатор доступа не горит, затем выключите камеру и сдвиньте рычаг фиксатора (A), чтобы извлечь аккумулятор. Будьте осторожны, чтобы не уронить аккумулятор.

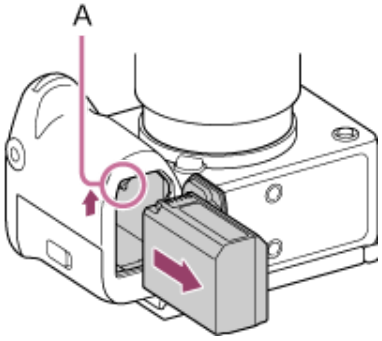

5-076-802-11(2) Copyright 2026 Sony Corporation

Цифровой фотоаппарат со сменным объективом
ILME-FX5/ILME-FX5B

Зарядка аккумулятора с помощью прилагаемого зарядного устройства

Подготовьте следующие имеющиеся в продаже изделия, поддерживающие USB PD (USB Power Delivery).

• Кабель USB Type-C (USB-C® – USB-C) мощностью не менее 45 Вт

• Внешний источник питания с выходной мощностью не менее 45 Вт

Подробные сведения о поддерживаемой мощности кабелей USB Type-C и внешних источников питания приведены на следующем веб-сайте.

- https://www.sony.net/di-power_reqmts/

1. **Вставьте аккумулятор в зарядное устройство и подключите зарядное устройство к внешнему источнику питания (совместимому с USB PD) с помощью имеющегося в продаже кабеля USB Type-C (совместимого с USB PD).**

• Индикатор STATUS (A) загорается перед началом зарядки, и зарядка начинается после его выключения. Если индикатор STATUS не загорается и зарядка не начинается, убедитесь, что аккумулятор вставлен правильно.

• При одновременной зарядке двух аккумуляторов можно использовать внешний источник питания с выходной мощностью от 18 до 45 Вт, но время зарядки может увеличиться.

• При использовании внешнего источника питания или кабеля USB Type-C, отличных от указанных выше, зарядка может выполняться неправильно.

• При установке двух аккумуляторов оба заряжаются одновременно.

• В зависимости от используемого внешнего источника питания индикатор STATUS может неоднократно мигать перед началом зарядки. Однако после того как индикатор STATUS погаснет, а индикаторы состояния зарядки (B) загорятся или начнут мигать, зарядка будет выполняться нормально.

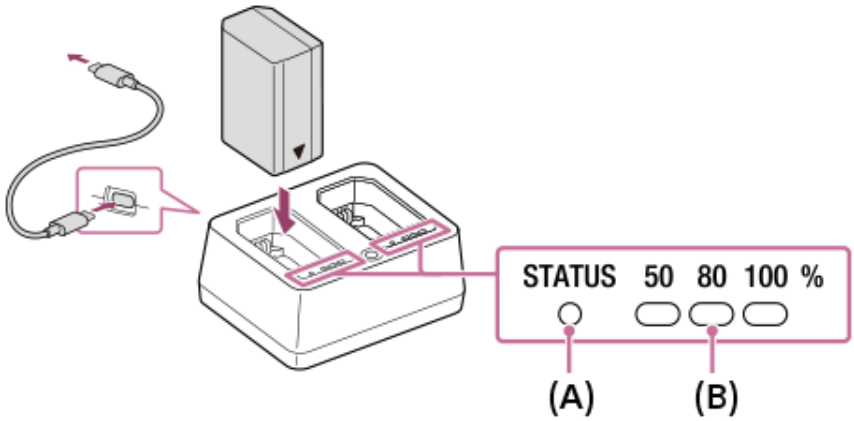

Индикаторы состояния зарядки

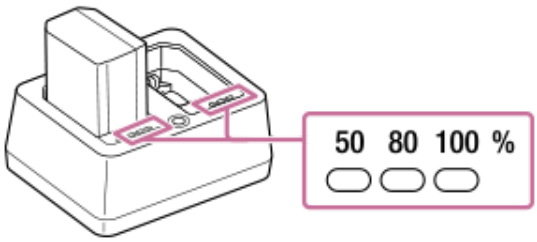

Индикаторы состояния зарядки показывают приблизительное состояние зарядки, как указано в следующей таблице (оранжевый цвет означает, что индикатор горит).

Состояние зарядки	Индикаторы состояния зарядки
От 0% до 50%	☀ ○ ○
От 50% до 80%	● ☀ ○
От 80% до полной зарядки	● ● ☀
Зарядка завершена	● ● ●

Уровень заряда, показываемый индикаторами состояния зарядки, и процентные значения в приведенной выше таблице являются приблизительными.

Приблизительное время зарядки (полная зарядка)

Количество заряжаемых аккумуляторов	Время полной зарядки (мощность используемого кабеля и источника питания)
1	Прибл. 85 минут (27 Вт или более)
2	Прибл. 115 минут (45 Вт или более)

• Указанное выше время зарядки относится к зарядке полностью разряженного аккумулятора при температуре 25 °C (77 °F) с помощью прилагаемого зарядного устройства.

• Указанное выше время зарядки может отличаться в зависимости от температуры окружающей среды, состояния аккумулятора, а также используемого кабеля USB Type-C или внешнего источника питания.

• Зарядка аккумулятора, который долгое время не использовался, может занять больше времени.

Проверка состояния аккумулятора

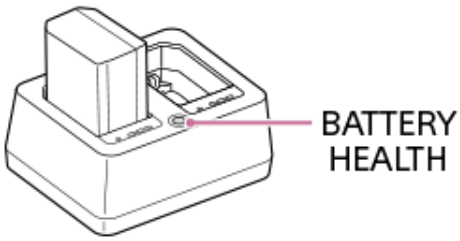

Можно проверить состояние аккумулятора с помощью индикатора STATUS и индикаторов состояния зарядки, удерживая нажатой кнопку BATTERY HEALTH.

Состояние аккумулятора	Индикаторы состояния зарядки
Хорошее	● ● ●
Незначительное ухудшение	● ● ○
Плохое (рекомендуется замена)	● ○ ○

Совет

- Состояние аккумулятора можно проверить на странице [Battery] (Аккумулятор) категории [Info] (Информация) в меню. Вставьте проверяемый аккумулятор в камеру.

Примечание

- При использовании внешнего источника питания пользуйтесь расположенной поблизости сетевой розеткой. При возникновении неполадок во время работы немедленно отсоедините вилку от сетевой розетки.

Перед зарядкой обязательно прочитайте следующий раздел:

- Примечания по аккумулятору и его зарядке

См. также

- Экран меню
- Установка/извлечение аккумулятора
- Примечания по аккумулятору и его зарядке

TP1002274773

5-076-802-11(2) Copyright 2026 Sony Corporation

Цифровой фотоаппарат со сменным объективом
ILME-FX5/ILME-FX5B

Зарядка аккумулятора с помощью устройства, совместимого с USB PD

Подготовьте следующие имеющиеся в продаже изделия, поддерживающие USB PD (USB Power Delivery).

• Кабель USB Type-C (USB-C – USB-C) мощностью не менее 27 Вт

• Внешний источник питания с выходной мощностью не менее 27 Вт (9 В, 3 А)

Подробные сведения о поддерживаемой мощности кабелей USB Type-C и внешних источников питания приведены на следующем веб-сайте.

- https://www.sony.net/di-power_reqmts/

1. **Выключите камеру.**
2. **Подключите разъем USB Type-C камеры к разъему USB Type-C внешнего источника питания (совместимого с USB PD) с помощью имеющегося в продаже кабеля USB Type-C (совместимого с USB PD).**
   Можно заряжать аккумулятор с помощью разъема USB Type-C порта USB PORT 1 или USB PORT 2. Время зарядки одинаково независимо от используемого разъема.

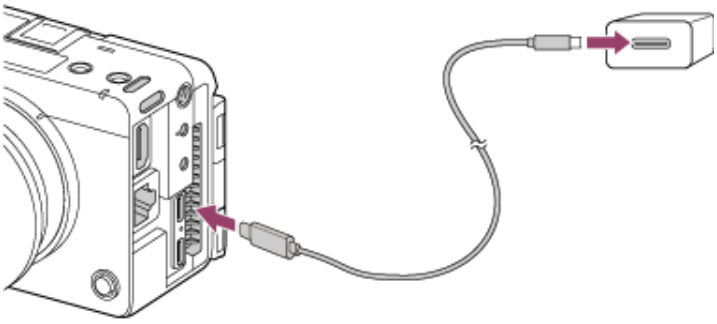

Индикатор зарядки камеры (оранжевый)
Горит: Выполняется зарядка
Не горит: Зарядка завершена
Мигает: Ошибка зарядки или зарядка временно приостановлена, поскольку температура камеры находится за пределами допустимого диапазона.

• Индикатор зарядки выключается по завершении зарядки.

• Если индикатор зарядки загорается, а затем сразу гаснет, аккумулятор полностью заряжен.

Совет

- Хотя зарядка аккумулятора от устройства, совместимого с USB PD, с номинальной выходной мощностью менее 27 Вт возможна, время зарядки будет больше.
- Аккумулятор также можно заряжать с помощью устройств, не поддерживающих USB PD. Используйте имеющийся в продаже кабель USB Type-C (USB-A – USB-C). При использовании адаптера переменного тока используйте адаптер с номинальным выходным током не менее 1,5 А. Время зарядки больше, чем при использовании устройств, совместимых с USB PD.
- Состояние аккумулятора можно проверить на странице [Battery] (Аккумулятор) категории [Info] (Информация) в меню. Вставьте проверяемый аккумулятор в камеру.

Примечание

- При использовании адаптера переменного тока пользуйтесь расположенной поблизости сетевой розеткой. При возникновении неполадок во время работы немедленно отсоедините вилку от сетевой розетки. В моделях с индикатором зарядки источник питания не отключается при выключении индикатора.
- Если включить камеру во время зарядки, питание будет подаваться от сетевой розетки, позволяя использовать камеру, но зарядка аккумулятора прекратится.

Примечание

- Если камера подключена к ноутбуку, не подключенному к источнику питания, заряд аккумулятора ноутбука будет уменьшаться. Не оставляйте его без присмотра на длительное время.
- Не запускайте, не перезапускайте, не выводите компьютер из спящего режима и не выключайте его, пока камера подключена через USB. Это может привести к неисправности. Перед выполнением этих операций отсоедините камеру от компьютера.
- Зарядка не гарантируется при использовании самостоятельно собранного или модифицированного компьютера либо компьютера, подключенного через концентратор.
- При одновременном использовании других USB-устройств камера может работать неправильно.

Перед зарядкой обязательно прочитайте следующий раздел:

- Примечания по аккумулятору и его зарядке

См. также

- Экран меню
- Установка/извлечение аккумулятора
- Примечания по аккумулятору и его зарядке

TP1002274775

5-076-802-11(2) Copyright 2026 Sony Corporation

Использование камеры с питанием по USB

Во время съемки и воспроизведения можно подавать питание на камеру по USB от внешнего источника питания, уменьшая расход заряда аккумулятора и обеспечивая стабильное питание камеры.

Подготовьте следующие имеющиеся в продаже изделия, поддерживающие USB PD (USB Power Delivery).

• Кабель USB Type-C (USB-C – USB-C) мощностью не менее 27 Вт

• Внешний источник питания с выходной мощностью не менее 27 Вт (9 В, 3 А)

Подробные сведения о поддерживаемой мощности кабелей USB Type-C и внешних источников питания приведены на следующем веб-сайте.

- https://www.sony.net/di-power_reqmts/

1. **Вставьте в камеру достаточно заряженный аккумулятор.**
   При недостаточном оставшемся заряде аккумулятора камера не будет работать. Подготовьте достаточно заряженный аккумулятор.
2. **Подключите разъем USB Type-C камеры к внешнему источнику питания (совместимому с USB PD) с помощью имеющегося в продаже кабеля USB Type-C (совместимого с USB PD).**
   Можно подавать питание через разъем USB Type-C порта USB PORT 1 или USB PORT 2. В полном меню установите для [Technical] (Технические настройки) – [Power Settings] (Настройки питания) – [USB Power Supply] (Питание по USB) значение [Auto] (Авто) / [PORT1] (Порт 1) / [PORT2] (Порт 2).
3. **Включите камеру.**
   Рядом с индикатором аккумулятора на мониторе появится значок ( ), обозначающий питание по USB, и начнется подача питания.

Совет

- Хотя подача питания от устройства, совместимого с USB PD, с номинальной выходной мощностью менее 27 Вт возможна, расход заряда аккумулятора во время подачи питания может увеличиться.
- Питание также можно подавать с помощью устройств, не поддерживающих USB PD. Используйте имеющийся в продаже кабель USB Type-C (USB-A – USB-C). При использовании адаптера переменного тока используйте адаптер с номинальным выходным током не менее 1,5 А.

Примечание

- Когда камера включена и используется, аккумулятор не заряжается, даже если подключен внешний источник питания.
- При определенных условиях дополнительное питание может подаваться от аккумулятора даже при использовании внешнего источника питания.
- Не извлекайте аккумулятор во время подачи питания от внешнего источника. При извлечении аккумулятора камера выключится.
- Подключайте/отсоединяйте кабель USB при выключенной камере.
- При использовании питания по USB время непрерывной видеозаписи может сократиться из-за повышения внутренней температуры. Область вокруг разъема может нагреваться.
- При использовании портативного зарядного устройства в качестве внешнего источника питания перед использованием убедитесь, что оно полностью заряжено. Также следите за оставшимся зарядом портативного зарядного устройства во время использования.
- Работа со всеми внешними источниками питания не гарантируется.
- Подача питания по USB недоступна, если в полном меню для [Technical] (Технические настройки) – [USB] – [USB Cnct Mode (PORT1)] (Режим подключения USB, порт 1) / [USB Cnct Mode (PORT2)] (Режим подключения USB, порт 2) установлено [USB Tethering] (USB-модем) или [USB Timecode] (Временной код по USB). Проверьте настройку порта, который требуется использовать для подачи питания по USB.

См. также

- Установка/извлечение аккумулятора
- Меню [Technical] (Технические настройки)

TP1002274776

5-076-802-11(2) Copyright 2026 Sony Corporation

Цифровой фотоаппарат со сменным объективом
ILME-FX5/ILME-FX5B

Включение/выключение питания

Для включения питания установите переключатель в положение ▌ (вкл.). Для выключения питания установите переключатель в положение ⏻ (выкл.).

Примечание

- Даже когда переключатель питания установлен в положение ⏻ (выкл.), камера продолжает потреблять электроэнергию в режиме ожидания. Если камера не будет использоваться в течение длительного времени, извлеките аккумулятор.
- Извлекайте аккумулятор или отсоединяйте адаптер переменного тока после выключения индикатора питания при переводе переключателя питания в положение ⏻ (выкл.). Если источник питания отсоединен, когда переключатель питания находится в положении ▌ (вкл.), камера или карты памяти могут быть повреждены.

TP1002215255

5-076-802-11(2) Copyright 2026 Sony Corporation

Цифровой фотоаппарат со сменным объективом
ILME-FX5/ILME-FX5B

Время работы от аккумулятора

Время работы при обычной записи

При использовании ЖК-монитора	**Прибл. 105 минут**

Время работы при непрерывной записи

При использовании ЖК-монитора	**Прибл. 170 минут**

• Время работы является приблизительным и рассчитано для полностью заряженного аккумулятора. Время может сократиться в зависимости от фактических условий использования.
• Время работы рассчитано при следующих условиях с заводскими настройками на момент покупки:
– Температура 25 °C (77 °F)
– Использование карт памяти Sony CFexpress Type A (продаются отдельно)
– Использование объектива FE 28-70mm F3.5-5.6 OSS II (продается отдельно)
• Значения для видеозаписи основаны на стандартах CIPA при съемке в следующих условиях:
– Качество видео: XAVC S-L 422 FF 5K 16:9 23.98p
– Процесс видеозаписи: повторение записи, режима ожидания записи и включения/выключения питания.
– Процесс непрерывной видеозаписи: никаких операций, кроме запуска и остановки записи.

TP1002495096

5-076-802-11(2) Copyright 2026 Sony Corporation

Дата и время

При первом включении камеры или после полной разрядки резервного аккумулятора на ЖК-мониторе появляется экран первоначальной настройки.

Установите дату и время встроенных часов на этом экране.

О пункте [Time Zone] (Часовой пояс)

Установите разницу во времени относительно UTC (всемирное координированное время). При необходимости измените настройку.

Используйте мультиселектор или многофункциональный диск для выбора пунктов и настроек, затем нажмите мультиселектор или многофункциональный диск, чтобы применить настройки и запустить часы.

После закрытия экрана настройки можно изменить дату, время и настройки [Time Zone] (Часовой пояс) с помощью [Maintenance] (Обслуживание) – [Clock Set] (Установка часов) в полном меню.

Примечание

- Если настройка часов утрачена из-за полной разрядки резервного аккумулятора вследствие длительного отключения питания (без аккумулятора и адаптера переменного тока), при следующем включении камеры будет отображен экран первоначальной настройки.
- При отображении экрана первоначальной настройки никакие другие операции, кроме выключения питания, не допускаются до завершения настройки на этом экране.
- Камера оснащена встроенным перезаряжаемым аккумулятором для сохранения даты, времени и других настроек даже при выключенном питании.

TP1002215256

5-076-802-11(2) Copyright 2026 Sony Corporation

Специальные возможности

Камера оснащена функциями специальных возможностей для помощи пользователям с нарушениями зрения. Предусмотрены функция чтения с экрана, озвучивающая текст и другую информацию на экране, и функция увеличения экрана.

Функции специальных возможностей можно настроить на экране первоначальной настройки или с помощью [Maintenance] (Обслуживание) – [Accessibility] (Специальные возможности) в полном меню.

Функция чтения с экрана

Можно включать/выключать функцию чтения с экрана и настраивать параметры, например скорость чтения, с помощью [Maintenance] (Обслуживание) – [Accessibility] (Специальные возможности) – [Screen Reader] (Чтение с экрана) в полном меню.

Функция увеличения экрана

Можно включать/выключать функцию увеличения экрана и настраивать параметры, например коэффициент увеличения, с помощью [Maintenance] (Обслуживание) – [Accessibility] (Специальные возможности) – [Enlarge Screen] (Увеличение экрана) в полном меню.

Совет

- Некоторые элементы индикации, а также записываемое и воспроизводимое изображение не отображаются в увеличенном виде.

См. также

- Использование функции чтения с экрана
- Увеличение экранной индикации

TP1002215257

5-076-802-11(2) Copyright 2026 Sony Corporation

Цифровой фотоаппарат со сменным объективом
ILME-FX5/ILME-FX5B

Настройка основных функций камеры

Перед съемкой настройте основные функции камеры с помощью категории [Project] (Проект) в меню в соответствии с условиями использования.



Режим датчика изображения и форматы записи

Доступные для выбора форматы записи (кодек, размер изображения, частота кадров) и частота кадров съемки зависят от сочетания [Project Frame Rate] (Частота кадров проекта) и [Imager Mode] (Режим датчика изображения), как указано ниже.

XAVC HS-L 422 / XAVC HS-L 420 / XAVC S-L 422

[Project Frame Rate] (Частота кадров проекта)	[Imager Mode] (Режим датчика изображения)	XAVC HS-L 422 3840×2160P	XAVC HS-L 420 3840×2160P	XAVC S-L 422 3840×2160P	XAVC S-L 422 1920×1080P
119.88/100	FF 5K 16:9	Фиксировано	Фиксировано	Фиксировано	–
119.88/100	FFc 4.5K 16:9	Фиксировано	Фиксировано	Фиксировано	–
59.94/50	FF 5K 16:9	До 120 кадр/с До 60 кадр/с 1)	До 120 кадр/с До 60 кадр/с 1)	До 120 кадр/с До 60 кадр/с 1)	До 240 кадр/с
59.94/50	FFc 4.5K 16:9	До 120 кадр/с	До 120 кадр/с	До 120 кадр/с	–
59.94/50	S35 3.2K 16:9	–	–	–	До 240 кадр/с
29.97/25	FF 5K 16:9	–	–	До 120 кадр/с До 60 кадр/с 1)	До 240 кадр/с
29.97/25	FFc 4.5K 16:9	–	–	До 120 кадр/с	–
29.97/25	S35 3.2K 16:9	–	–	–	До 240 кадр/с
23.98	FF 5K 16:9	До 120 кадр/с До 60 кадр/с 1)	До 120 кадр/с До 60 кадр/с 1)	До 120 кадр/с До 60 кадр/с 1)	До 240 кадр/с
23.98	FFc 4.5K 16:9	До 120 кадр/с	До 120 кадр/с	До 120 кадр/с	–
23.98	S35 3.2K 16:9	–	–	–	До 240 кадр/с

1) При включенном двойном усилении

XAVC S-L 420 / XAVC S-I

[Project Frame Rate] (Частота кадров проекта)	[Imager Mode] (Режим датчика изображения)	XAVC S-L 420 3840×2160P	XAVC S-L 420 1920×1080P	XAVC S-I 4096×2160P	XAVC S-I 3840×2160P	XAVC S-I 1920×1080P
119.88/100	FF 5K 16:9	Фиксировано	Фиксировано	–	–	–
119.88/100	FFc 4.5K 16:9	Фиксировано	–	–	–	–
119.88/100	S35 3.2K 16:9	–	Фиксировано	–	–	–
59.94/50	FF 5K 17:9	–	–	До 120 кадр/с До 60 кадр/с 1)	–	–
59.94/50	FF 5K 16:9	До 120 кадр/с До 60 кадр/с 1)	До 240 кадр/с	–	До 120 кадр/с До 60 кадр/с 1)	До 240 кадр/с
59.94/50	FFc 4.5K 17:9	–	–	До 120 кадр/с	–	–
59.94/50	FFc 4.5K 16:9	До 120 кадр/с	–	–	До 120 кадр/с	–
59.94/50	S35 3.2K 16:9	–	До 240 кадр/с	–	–	До 240 кадр/с
29.97/25	FF 5K 17:9	–	–	До 120 кадр/с До 60 кадр/с 1)	–	–
29.97/25	FF 5K 16:9	До 120 кадр/с До 60 кадр/с 1)	До 240 кадр/с	–	До 120 кадр/с До 60 кадр/с 1)	До 240 кадр/с
29.97/25	FFc 4.5K 17:9	–	–	До 120 кадр/с	–	–
29.97/25	FFc 4.5K 16:9	До 120 кадр/с	–	–	До 120 кадр/с	–
29.97/25	S35 3.2K 16:9	–	До 240 кадр/с	–	–	До 240 кадр/с
23.98	FF 5K 17:9	–	–	До 120 кадр/с До 60 кадр/с 1)	–	–
23.98	FF 5K 16:9	До 120 кадр/с До 60 кадр/с 1)	До 240 кадр/с	–	До 120 кадр/с До 60 кадр/с 1)	До 240 кадр/с
23.98	FFc 4.5K 17:9	–	–	До 120 кадр/с	–	–
23.98	FFc 4.5K 16:9	До 120 кадр/с	–	–	До 120 кадр/с	–
23.98	S35 3.2K 16:9	–	До 240 кадр/с	–	–	До 240 кадр/с
24	FF 5K 17:9	–	–	До 120 кадр/с До 60 кадр/с 1)	–	–
24	FFc 4.5K 17:9	–	–	До 120 кадр/с	–	–

1) При включенном двойном усилении

X-OCN / HDMI RAW

[Project Frame Rate] (Частота кадров проекта)	[Imager Mode] (Режим датчика изображения)	X-OCN LT	X-OCN C1	X-OCN C2	HDMI RAW
59.94/50	FF 5K 3:2	Фиксировано	Фиксировано	Фиксировано	–
59.94/50	FF 5K 17:9	Фиксировано	Фиксировано	Фиксировано	–
59.94/50	FF 5K 16:9	Фиксировано	Фиксировано	Фиксировано	–
59.94/50	FFc 4.5K 17:9	–	–	–	Фиксировано
59.94/50	FFc 4.5K 16:9	–	–	–	Фиксировано
59.94/50	FFc 3.8K 16:9	Фиксировано	Фиксировано	Фиксировано	–
29.97/25	FF 5K 3:2	Фиксировано	Фиксировано	Фиксировано	–
29.97/25	FF 5K 17:9	Фиксировано	Фиксировано	Фиксировано	–
29.97/25	FF 5K 16:9	Фиксировано	Фиксировано	Фиксировано	–
29.97/25	FFc 4.5K 17:9	–	–	–	Фиксировано
29.97/25	FFc 4.5K 16:9	–	–	–	Фиксировано
29.97/25	FFc 3.8K 16:9	Фиксировано	Фиксировано	Фиксировано	–
23.98	FF 5K 3:2	Фиксировано	Фиксировано	Фиксировано	–
23.98	FF 5K 17:9	Фиксировано	Фиксировано	Фиксировано	–
23.98	FF 5K 16:9	Фиксировано	Фиксировано	Фиксировано	–
23.98	FFc 4.5K 17:9	–	–	–	Фиксировано
23.98	FFc 4.5K 16:9	–	–	–	Фиксировано
23.98	FFc 3.8K 16:9	Фиксировано	Фиксировано	Фиксировано	–
24	FF 5K 3:2	Фиксировано	Фиксировано	Фиксировано	–
24	FF 5K 17:9	Фиксировано	Фиксировано	Фиксировано	–
24	FF 5K 16:9	Фиксировано	Фиксировано	Фиксировано	–
24	FFc 4.5K 17:9	–	–	–	Фиксировано
24	FFc 3.8K 16:9	Фиксировано	Фиксировано	Фиксировано	–

Эффективный размер изображения

Камера поддерживает съемку со следующими эффективными размерами изображения (единицы измерения: мм).

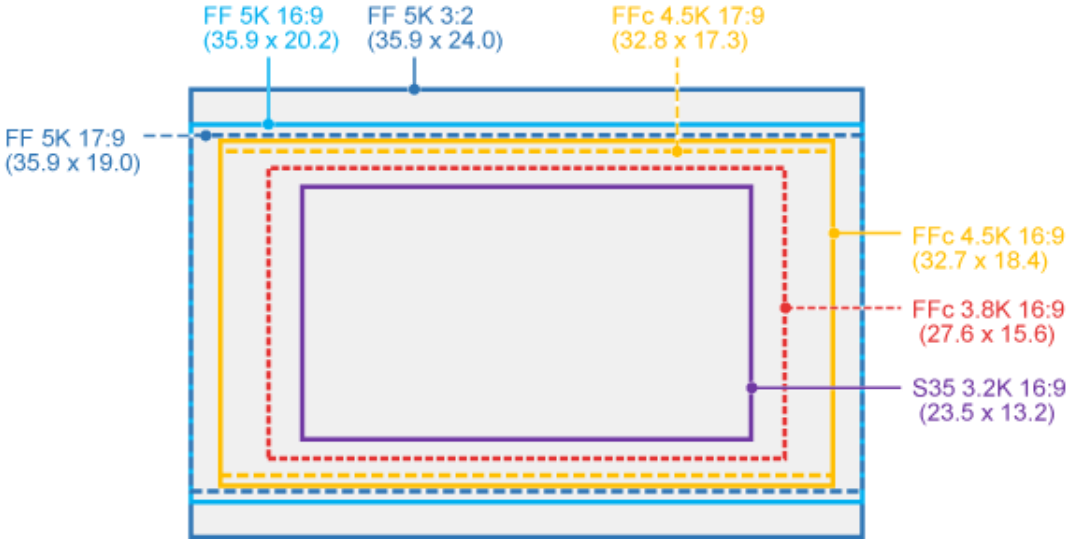

[Imager Mode] (Режим датчика изображения)	Эффективное количество пикселей
FF 5K 3:2	4992×3328
FF 5K 16:9	4992×2808
FF 5K 17:9	4992×2632
FFc 4.5K 16:9	4552×2560
FFc 4.5K 17:9	4552×2400
FFc 3.8K 16:9	3840×2160
S35 3.2K 16:9	3264×1836

TP1002215384

5-076-802-11(2) Copyright 2026 Sony Corporation

Настройка функции автоматического выключения питания

Можно установить время, по истечении которого камера автоматически выключается.

Выполните настройку с помощью [Technical] (Технические настройки) – [Power Settings] (Настройки питания) – [Power Save] (Энергосбережение) в полном меню.

Примечание

- Функция автоматического выключения питания не срабатывает в следующих случаях, даже если для [Power Save] (Энергосбережение) установлено значение, отличное от [Off] (Выкл.):
  – Во время видеозаписи (включая специальные режимы записи)
  – Во время воспроизведения видео
  – Во время потоковой передачи
  – Во время передачи файлов
  – Во время выполнения функций (например, инициализации или редактирования)
  – Во время обновления версии микропрограммы (камеры или объектива)
  – Во время вывода видео в реальном времени через HDMI или другие разъемы
  – Во время обмена данными по USB (хост/устройство)
  – Во время обмена данными при дистанционном управлении
  – Во время отображения меню (например, полного меню или меню)
  – Во время первоначальной настройки
  – Во время сенсорного управления
  – Во время доступа к карте памяти

TP1002295525

5-076-802-11(2) Copyright 2026 Sony Corporation

Режим съемки

Камера позволяет выбирать между пользовательским режимом съемки для гибкого формирования изображения непосредственно на месте съемки и режимом Log-съемки, в котором камера используется подобно пленочной кинокамере, а обработка изображения выполняется на этапе постобработки.

Переключение выполняется с помощью [Project] (Проект) – [Base Setting] (Базовая настройка) – [Shooting Mode] (Режим съемки) в полном меню.

Примечание

- Начальные значения (например, чувствительность ISO) могут различаться в зависимости от режима съемки. При изменении режима съемки еще раз убедитесь, что настройки соответствуют требуемым.

Пользовательский режим съемки: [Custom] (Пользовательский)

В режиме съемки [Custom] (Пользовательский) можно выбрать видеостандарт. Переключение выполняется с помощью [Project] (Проект) – [Base Setting] (Базовая настройка) – [Target Display] (Целевой дисплей) в полном меню.

• [SDR(BT.709)]: съемка в соответствии со стандартом HD-вещания.

• [HDR(HLG)]: съемка в соответствии со стандартом 4K-вещания.

Режим Log-съемки: [Flexible ISO] (Гибкое ISO) / [Cine EI Quick] / [Cine EI]

Записывайте материал S-Log3 с настройками экспозиции, отражающими чувствительность ISO, соответствующую снимаемой сцене. В режиме Log-съемки можно также выбрать базовый цветовой охват записываемых и выходных сигналов. Выбранный здесь цветовой охват применяется к записанному видео и выходному видеосигналу, когда для [LUT] установлено [Off] (Выкл.).

Переключение выполняется с помощью [Project] (Проект) – [Cine EI/Flexible ISO Setting] (Настройка Cine EI / гибкого ISO) – [Input Color Space] (Входное цветовое пространство) в полном меню.

• [S-Gamut3.Cine/SLog3]: легко настраиваемый цветовой охват для цифрового кино (DCI-P3).

• [S-Gamut3/SLog3]: широкий цветовой охват Sony, охватывающий цветовое пространство ITU-R BT.2020.

Предусмотрены три режима Log-съемки: [Flexible ISO] (Гибкое ISO) / [Cine EI Quick] / [Cine EI].

• [Flexible ISO] (Гибкое ISO): запись материала S-Log3 с настройками экспозиции, отражающими чувствительность ISO, соответствующую снимаемой сцене.

• [Cine EI Quick] / [Cine EI]: запись материала S-Log3 с выбранной базовой чувствительностью (фиксированной). С помощью [Exposure Index] (Индекс экспозиции) можно изменять распределение между темными и светлыми областями. В режиме [Cine EI Quick] оптимальная базовая чувствительность для настройки [Exposure Index] (Индекс экспозиции) выбирается автоматически.

Примечание

- При записи в режиме [Cine EI Quick] / [Cine EI] рекомендуется установить фиксированное значение [Exposure Index] (Индекс экспозиции). Если изменить настройку [Exposure Index] (Индекс экспозиции), будет очень трудно скорректировать яркость при постобработке, и, возможно, не удастся воспроизвести условия, существовавшие на момент съемки.

Функциональные ограничения для каждого режима съемки приведены ниже.
✓: поддерживается
×: не поддерживается

Пункт	[Custom] (Пользовательский)	Log: [Flexible ISO] (Гибкое ISO)	Log: [Cine EI Quick]	Log: [Cine EI]
[ISO/Gain] (ISO/усиление)	✓	✓ (только ISO)	×	×
[AGC] (Автоматическая регулировка усиления)	✓	✓	×	×
[Base Sensitivity] (Базовая чувствительность)	✓	×	×	×
[Base ISO] (Базовое ISO)	×	✓	✓ (Авто)	✓

Пункт	[Custom] (Пользовательский)	Log: [Flexible ISO] (Гибкое ISO)	Log: [Cine EI Quick]	Log: [Cine EI]
[Exposure Index] (Индекс экспозиции)	×	×	✓	✓
[Auto Shutter] (Автоматический затвор)	✓	✓	×	×
[ATW] (Автоматическое отслеживание баланса белого)	✓	✓	×	×
[LUT On/Off] (Включение/выключение LUT)	×	✓	✓	✓
[Paint/Look] (Настройки изображения/вида) (кроме [Base Look] (Базовый вид))	✓	×	×	×
[Internal Rec / RAW Out] (Внутренняя запись/вывод RAW) (настройка включения внешнего вывода RAW)	×	✓	✓	✓
Кодеки, включая X-OCN	×	×	×	✓

См. также

- Функция помощи при отображении гаммы
- Монитор видеосигнала

TP1002215258

5-076-802-11(2) Copyright 2026 Sony Corporation

Формат записи

Частота кадров проекта

Можно переключать частоту кадров проекта для видеозаписи. Переключение выполняется с помощью [Project] (Проект) – [Project Frame Rate] (Частота кадров проекта) в меню. В зависимости от выбранного значения камера может автоматически перезапуститься после переключения.

Совет

- Можно также настроить с помощью [Project] (Проект) – [Rec Format] (Формат записи) – [Project Frame Rate] (Частота кадров проекта) в полном меню.

Примечание

- Невозможно переключать частоту кадров проекта во время записи или воспроизведения.

Режим датчика изображения

Можно установить эффективный размер изображения и разрешение датчика изображения. Переключение выполняется с помощью [Project] (Проект) – [Imager Mode] (Режим датчика изображения) в меню.

• FF 5K 3:2, FF 5K 17:9, FF 5K 16:9, FFc 4.5K 17:9, FFc 4.5K 16:9, FFc 3.8K 16:9: используйте для полнокадрового размера.

• S35 3.2K 16:9: используйте для размера Super 35 мм.

Совет

- Можно также настроить с помощью [Project] (Проект) – [Rec Format] (Формат записи) – [Imager Mode] (Режим датчика изображения) в полном меню.

Примечание

- Невозможно переключать режим датчика изображения во время записи или воспроизведения.

Внутренняя запись / вывод RAW

Можно установить сочетание внутренней записи и внешнего вывода RAW. Выполните настройку с помощью [Project] (Проект) – [Rec Format] (Формат записи) – [Internal Rec / RAW Out] (Внутренняя запись / вывод RAW) в полном меню.

Примечание

- Для настройки внешнего вывода RAW необходимы следующие режимы датчика изображения:
  – FFc 4.5K 17:9
  – FFc 4.5K 16:9

Кодек

Можно переключать кодек для видеозаписи. Переключение выполняется с помощью [Project] (Проект) – [Codec] (Кодек) в меню.

Совет

- Можно также настроить с помощью [Project] (Проект) – [Rec Format] (Формат записи) – [Codec] (Кодек) в полном меню.

Примечание

- Невозможно переключать кодек во время записи/воспроизведения.
- В зависимости от настройки кодека могут действовать ограничения для сигнала с выходного разъема HDMI.

Видеоформат

Можно установить видеоформат для видеозаписи. Переключение выполняется с помощью [Project] (Проект) – [Video Format] (Видеоформат) в меню.

Совет

- Можно также настроить с помощью [Project] (Проект) – [Rec Format] (Формат записи) – [Video Format] (Видеоформат) в полном меню.

Примечание

- Невозможно переключать видеоформат во время записи или воспроизведения.
- В зависимости от настройки видеоформата могут действовать ограничения для сигнала с выходного разъема HDMI.

Качество изображения

Можно установить качество изображения для видеозаписи. Выполните настройку с помощью [Project] (Проект) – [Rec Format] (Формат записи) – [Quality] (Качество) в полном меню.

Примечание

- Невозможно переключать качество изображения во время записи/воспроизведения.

TP1002215259

5-076-802-11(2) Copyright 2026 Sony Corporation

Цифровой фотоаппарат со сменным объективом
ILME-FX5/ILME-FX5B

Установка/снятие объектива

Выключите камеру перед установкой или снятием объектива.

1. **Снимите крышку корпуса (A) с камеры и заднюю крышку объектива (B) с задней части объектива.**

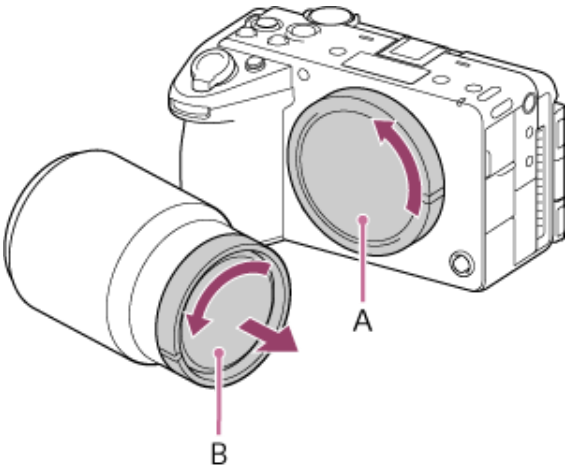

• После завершения съемки рекомендуется надевать переднюю крышку объектива.

2. **Установите объектив, совместив две белые метки (установочные метки) на объективе и камере.**

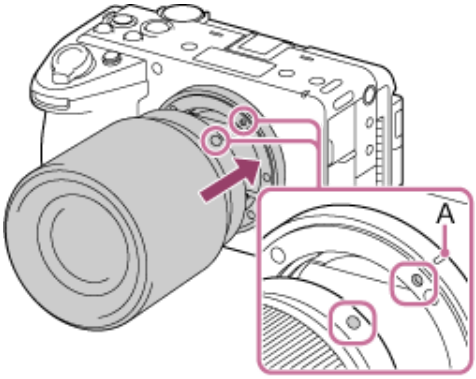

• Держите камеру байонетом вниз, чтобы предотвратить попадание пыли и посторонних частиц внутрь камеры.
• Сбоку на байонете имеется выступ в форме планки (A). Используйте его в качестве ориентира при установке объектива.

3. **Слегка прижимая объектив к камере, медленно поворачивайте объектив в направлении стрелки до щелчка фиксатора.**

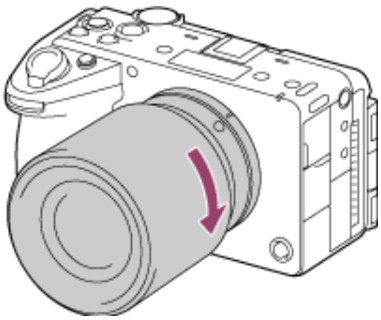

• При установке обязательно держите объектив прямо.

Снятие объектива

Нажимая кнопку отсоединения объектива (A), поверните объектив в направлении стрелки до упора. После снятия объектива установите крышку корпуса на камеру, а также переднюю и заднюю крышки на объектив, чтобы предотвратить попадание пыли и посторонних частиц внутрь камеры и объектива.

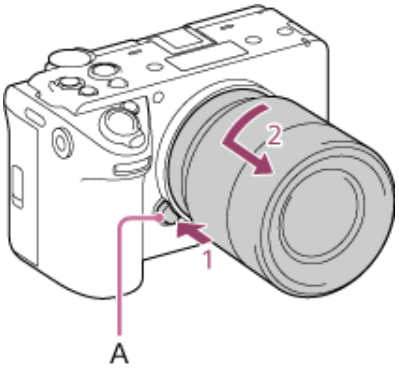

Примечание

- Устанавливайте/снимайте объектив быстро, в месте, где нет пыли.
- Не нажимайте кнопку отсоединения объектива при установке объектива.
- Не прикладывайте чрезмерных усилий к объективу.
- Для использования объектива с байонетом A (продается отдельно) необходим переходник байонета (продается отдельно). При использовании переходника байонета обращайтесь к прилагаемой к нему инструкции по эксплуатации. Камера поддерживает переходники байонета LA-EA3/LA-EA4/LA-EA5 (продаются отдельно).
- Для съемки полнокадровых изображений используйте объектив, совместимый с полнокадровым размером.
- При использовании объектива с гнездом штатива прикрепляйте штатив к гнезду штатива объектива для балансировки веса объектива.
- При переноске камеры с установленным объективом надежно удерживайте и камеру, и объектив.
- Не держитесь за часть объектива, выдвигающуюся для регулировки зума или фокусировки.

Регулировка диафрагмы, если объектив оснащен переключателем Auto Iris

• Установка переключателя Auto Iris объектива в положение AUTO позволяет выполнять автоматическую регулировку диафрагмы или ручную регулировку с камеры.

• Установка переключателя Auto Iris объектива в положение MANUAL позволяет выполнять регулировку только с помощью кольца объектива. Управление диафрагмой с камеры становится недоступным.

Регулировка фокусировки, если объектив оснащен переключателем фокусировки

• Установка переключателя фокусировки объектива в положение «AF/MF» или «AF» позволяет выполнять автоматическую фокусировку или ручную регулировку с пульта дистанционного управления Bluetooth.

• Установка переключателя фокусировки объектива в положение «MF» позволяет выполнять регулировку кольцом объектива или ручную регулировку с пульта дистанционного управления Bluetooth.

Примечание

- При использовании объектива с байонетом A ручная регулировка с пульта дистанционного управления Bluetooth может не поддерживаться.

• Установка переключателя фокусировки объектива в положение «Full MF» позволяет выполнять регулировку только с помощью кольца объектива. Управление фокусировкой с камеры становится недоступным.

Анаморфотные объективы

Подробные сведения о том, как выводить по HDMI видео с устраненным анаморфотным сжатием и как отображать такое видео в видоискателе камеры при съемке с анаморфотным объективом, приведены в следующем разделе:

- Настройка отображения с анаморфотным растяжением

5-076-802-11(2) Copyright 2026 Sony Corporation

Цифровой фотоаппарат со сменным объективом
ILME-FX5/ILME-FX5B

Установка блока рукоятки XLR (только ILME-FX5)

При установке блока рукоятки XLR на камеру можно использовать функции адаптера XLR.

Примечание

- Блок рукоятки XLR XLR-H1 (продается отдельно) нельзя установить на камеру.

1. **Снимите крышку башмака (A) и установите многоинтерфейсную ножку (B) блока рукоятки XLR в многоинтерфейсный разъем.**

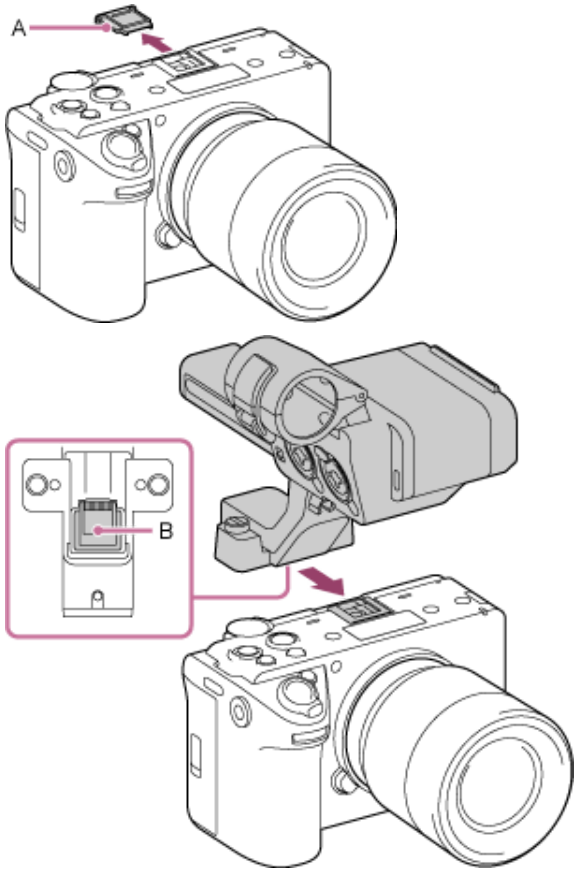

2. **Надежно затяните два винта с помощью монеты или другого предмета.**

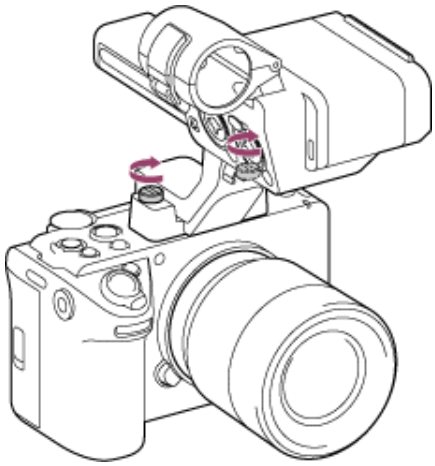

Примечание

- Выключите камеру перед установкой или снятием рукоятки.
- При установке блока рукоятки XLR надежно затяните два винта крепления рукоятки. Использование рукоятки без затягивания винтов крепления может привести к повреждению контактов многоинтерфейсного разъема или падению камеры.

Установка башмака для аксессуаров

1. **Выверните четыре винта из блока рукоятки XLR.**

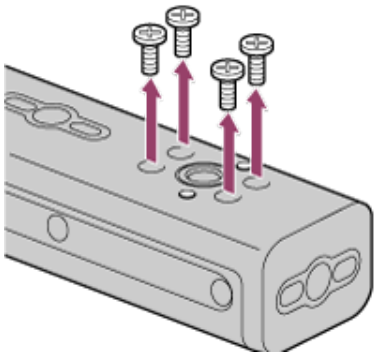

2. **Приподнимите передний край пластины башмака для аксессуаров (A) и вытяните пластину в направлении, противоположном стрелке, выгравированной на пластине.**

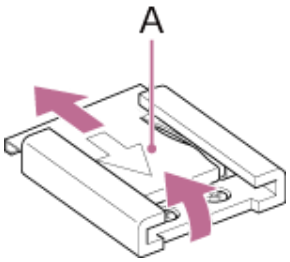

3. **Расположите башмак для аксессуаров (B) на креплении башмака, совместив выступы на башмаке с соответствующими точками крепления, и затяните четыре винта.**
   • Используйте винты, входящие в комплект башмака для аксессуаров.

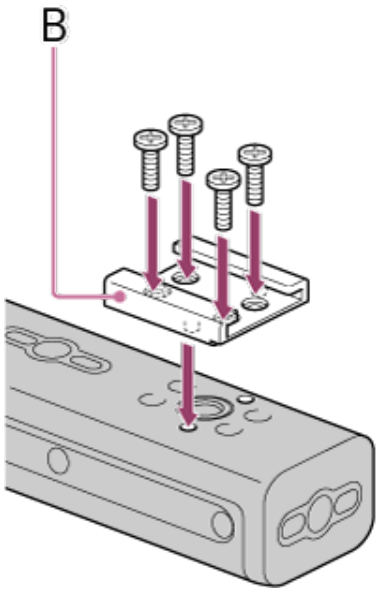

4. **Вставьте пластину башмака для аксессуаров (A) в направлении стрелки так, чтобы U-образная часть вошла в зацепление с торцом башмака для аксессуаров.**

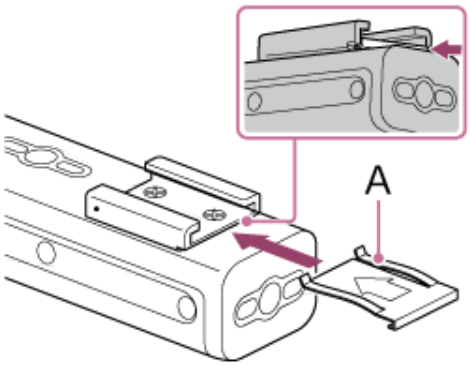

Примечание

- Принудительная установка в неправильной ориентации может привести к повреждению.

Совет

- Для снятия башмака для аксессуаров извлеките пластину башмака, как описано в шаге 2, выверните четыре винта и снимите башмак для аксессуаров.

TP1002274778

5-076-802-11(2) Copyright 2026 Sony Corporation

Цифровой фотоаппарат со сменным объективом
ILME-FX5/ILME-FX5B

Установка видоискателя (продается отдельно)

Можно установить видоискатель (продается отдельно).

1. **Снимите защитную крышку разъема (A) и защитную крышку разъема VF (B).**

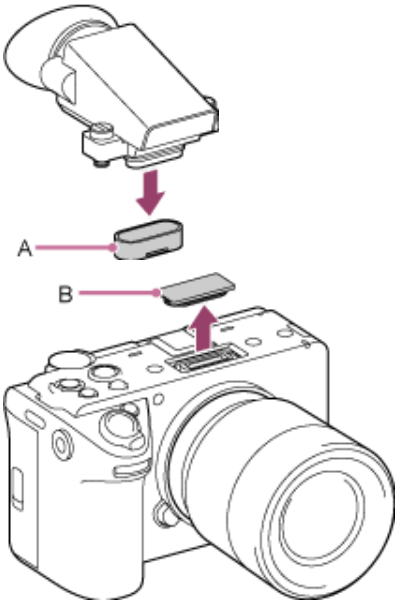

2. **Вставьте видоискатель в разъем VF.**

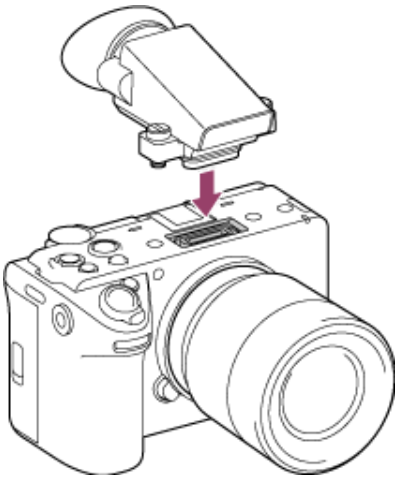

3. **Надежно затяните два винта с помощью монеты или другого предмета.**

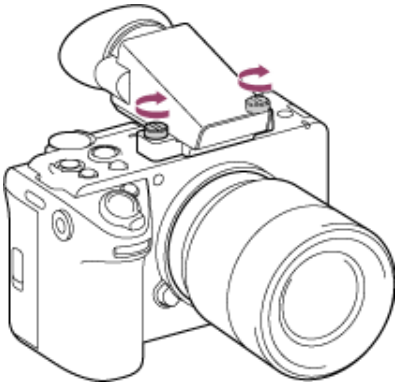

Совет

- Прилагаемую к камере защитную крышку разъема VF можно хранить в отсеке (C) видоискателя.

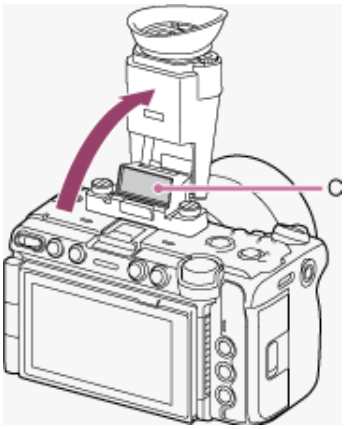

• Когда видоискатель не установлен, установите защитную крышку разъема VF на камеру.

TP1002295526

5-076-802-11(2) Copyright 2026 Sony Corporation

Цифровой фотоаппарат со сменным объективом
ILME-FX5/ILME-FX5B

Установка микрофона (продается отдельно)

Можно установить микрофон (продается отдельно).

1. **Поместите микрофон (A) в держатель микрофона (B).**

Примечание

- Перед подключением/отключением микрофона обязательно установите переключатель INPUT1 (LINE/MIC/MIC+48V) в положение, отличное от «MIC+48V». Подключение/отключение кабеля, когда переключатель установлен в положение «MIC+48V», может вызвать громкий шум или неисправность микрофона.

2. **Подключите кабель микрофона к разъему INPUT1 или INPUT2.**
3. **Установите переключатели INPUT1/INPUT2 (LINE/MIC/MIC+48V) (C/D) в соответствии с типом микрофона.**
   MIC: динамический микрофон, микрофон с питанием от батареи
   MIC+48V: микрофон с фантомным питанием +48 В

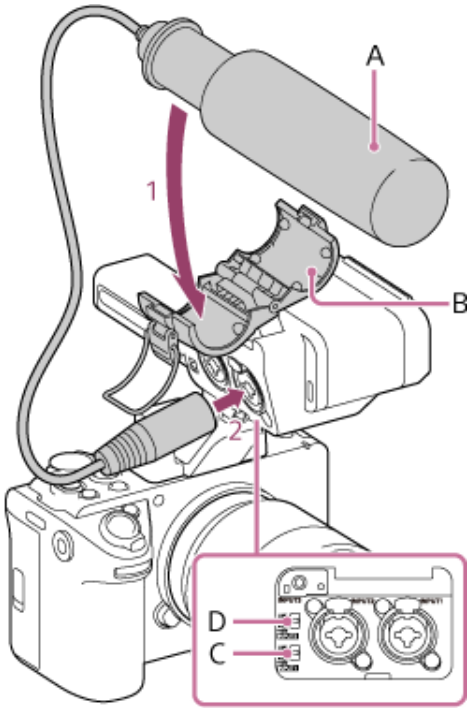

4. **Поместите кабель микрофона в держатель кабеля (E).**

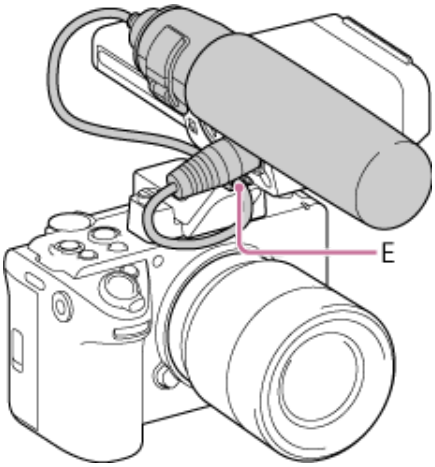

Совет

- Если микрофон невозможно надежно закрепить, используйте прокладку, прилагаемую к микрофону.
- В зависимости от типа установленного объектива кончик микрофона может быть виден на изображении. Отрегулируйте положение микрофона.

См. также

- Настройка записываемого звука с помощью блока рукоятки XLR (только ILME-FX5)
- Выбор устройств аудиовхода на блоке рукоятки XLR (только ILME-FX5)
- Регулировка уровня записи звука с помощью блока рукоятки XLR (только ILME-FX5)

TP1002215260

5-076-802-11(2) Copyright 2026 Sony Corporation

Цифровой фотоаппарат со сменным объективом
ILME-FX5/ILME-FX5B

Регулировка угла наклона ЖК-монитора

Можно отрегулировать угол наклона ЖК-монитора для удобства просмотра при съемке в любом положении.

Удерживая камеру высоко или низко, оттяните ЖК-монитор вперед и отрегулируйте его угол наклона.

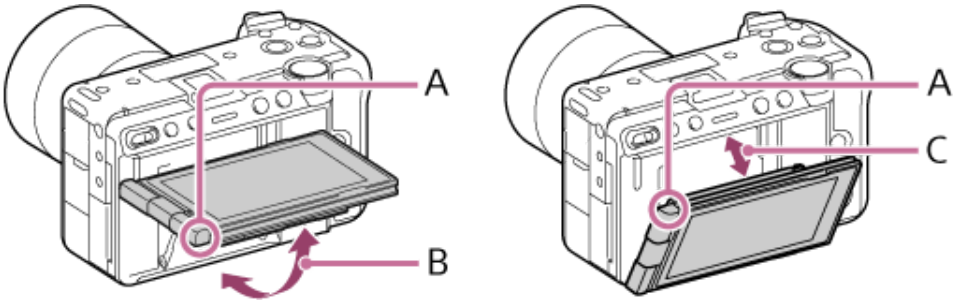

A: Место захвата пальцем
B: Прибл. 98 градусов (относительно задней стороны камеры)
C: Прибл. 40 градусов (относительно задней стороны камеры)

Если ЖК-монитор открыт горизонтально и объектив направлен на вас для съемки селфи, изображение на ЖК-мониторе будет зеркально отражено по горизонтали. Поворот ЖК-монитора назад отменяет зеркальное отображение.

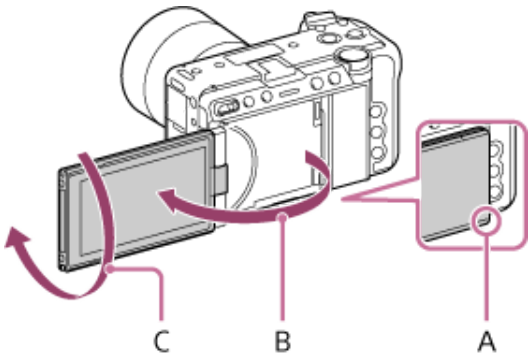

A: Место захвата пальцем
B: Прибл. 180 градусов
C: Прибл. 270 градусов

Если требуется изменить ориентацию изображения на экране для съемки селфи при оттянутом от задней стороны камеры ЖК-мониторе, поверните панель до упора в направлении (A). Для отмены ориентации экрана для съемки селфи поверните панель до упора в направлении (B). (Если [LCD Monitor H/V Flip] (Отражение ЖК-монитора по горизонтали/вертикали) установлено на [Auto] (Авто).)

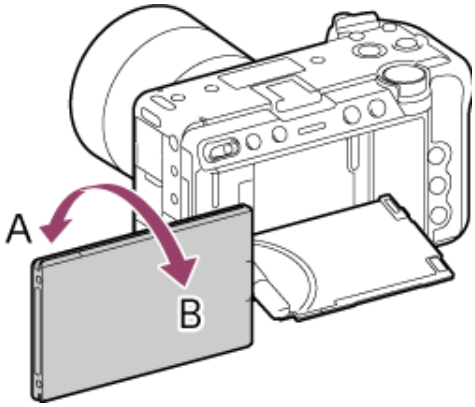

При настройках по умолчанию зеркальное отображение автоматически переключается в зависимости от направления, в котором открыт ЖК-монитор. Можно также задать фиксированный способ отображения с помощью [Monitoring] (Мониторинг) – [LCD Monitor Setting] (Настройка ЖК-монитора) – [LCD Monitor H/V Flip] (Отражение ЖК-монитора по горизонтали/вертикали) в полном меню.

Примечание

- При установке камеры на штатив регулировка угла наклона ЖК-монитора может быть затруднена. В этом случае сначала ослабьте винт штатива, а затем отрегулируйте угол наклона ЖК-монитора.
- Не прилагайте чрезмерных усилий при открывании, закрывании или повороте ЖК-монитора. Это приведет к неисправности.

TP1002215264

5-076-802-11(2) Copyright 2026 Sony Corporation

Цифровой фотоаппарат со сменным объективом
ILME-FX5/ILME-FX5B

Регулировка яркости ЖК-монитора

Выполните регулировку с помощью [Monitoring] (Мониторинг) – [LCD Monitor Setting] (Настройка ЖК-монитора) – [LCD Monitor Brightness] (Яркость ЖК-монитора) в полном меню. Регулировка яркости не влияет на записываемое изображение.

Совет

- Можно также выполнить регулировку с помощью назначаемой кнопки, которой назначена функция [LCD/VF Adjust] (Регулировка ЖК-монитора/видоискателя).

TP1002215265

5-076-802-11(2) Copyright 2026 Sony Corporation

Увеличение изображения на экране ЖК-монитора

Установите [Maintenance] (Обслуживание) – [Accessibility] (Специальные возможности) – [Enlarge Screen] (Увеличение экрана) – [Setting] (Настройка) на [Enable] (Включить) в полном меню и нажмите назначаемую кнопку, которой назначена функция [Enlarge Screen Button] (Кнопка увеличения экрана), чтобы увеличить изображение на экране. При каждом нажатии кнопки степень увеличения возрастает, а затем увеличение отменяется.

Для перемещения увеличиваемой области коснитесь нужного места на ЖК-мониторе или воспользуйтесь мультиселектором. Управляйте меню с помощью многофункционального диска.

Совет

- Если [Accessibility] (Специальные возможности) – [Enlarge Screen] (Увеличение экрана) – [Setting] (Настройка) установлено на [Disable] (Отключить), функция назначаемой кнопки, которой назначено [Enlarge Screen] (Увеличение экрана), возвращается к заводской настройке.

Примечание

- Нельзя изменять коэффициент увеличения экрана сенсорным управлением.

См. также

- Увеличение изображения на экране

TP1002215266

5-076-802-11(2) Copyright 2026 Sony Corporation

Цифровой фотоаппарат со сменным объективом
ILME-FX5/ILME-FX5B

Регулировка угла наклона видоискателя (продается отдельно)

При просмотре через видоискатель приблизьте глаз к видоискателю.
Можно отрегулировать угол наклона видоискателя в соответствии с вашим стилем съемки.

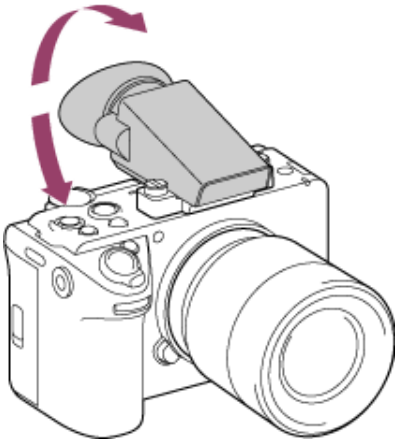

Если изображение на экране видоискателя размыто, отрегулируйте диск диоптрийной коррекции (A) на боковой стороне видоискателя. Поворачивайте диск, пока изображение не станет четким.

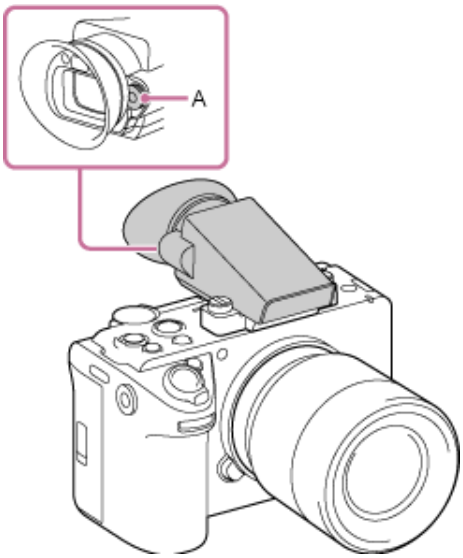

TP1002215267

5-076-802-11(2) Copyright 2026 Sony Corporation

Регулировка яркости видоискателя (продается отдельно)

Выполните регулировку с помощью [Monitoring] (Мониторинг) – [VF Setting] (Настройка видоискателя) – [VF Brightness] (Яркость видоискателя) в полном меню. Регулировка яркости не влияет на записываемое изображение.

Совет

- Можно также выполнить регулировку с помощью назначаемой кнопки, которой назначена функция [LCD/VF Adjust] (Регулировка ЖК-монитора/видоискателя).

TP1002215268

5-076-802-11(2) Copyright 2026 Sony Corporation

Цифровой фотоаппарат со сменным объективом
ILME-FX5/ILME-FX5B

Переключение отображения между ЖК-монитором и видоискателем

Видоискатель автоматически включается, когда датчик окуляра обнаруживает, что вы смотрите в видоискатель.
При отображении изображения в видоискателе изображение на ЖК-мониторе отключается (изображение не отображается одновременно на ЖК-мониторе и в видоискателе).

Если датчик окуляра ошибочно срабатывает под воздействием внешних факторов, например из-за положения тела при удерживании камеры, видоискатель может включиться, а ЖК-монитор — отключиться.

В этом случае можно временно включать/выключать видоискатель и ЖК-монитор нажатием кнопки переключения VF/LCD на видоискателе или назначаемой кнопки, которой назначена функция [VF/LCD] (Видоискатель/ЖК-монитор).

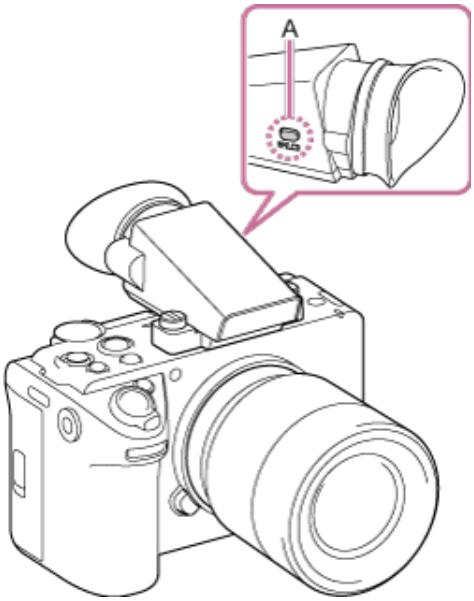

A: Кнопка переключения VF/LCD

Можно настроить способ переключения отображения между видоискателем и ЖК-монитором с помощью [Monitoring] (Мониторинг) – [VF Setting] (Настройка видоискателя) – [LCD Monitor/VF Select] (Выбор ЖК-монитора/видоискателя) в полном меню.

[LCD Priority Auto] (Авто с приоритетом ЖК-монитора):

Автоматическое переключение на экран видоискателя, когда вы смотрите в видоискатель.
В зависимости от состояния (открыт/закрыт) или угла наклона ЖК-монитора датчик окуляра может быть отключен, препятствуя переключению на экран видоискателя. Однако при поднятом видоискателе датчик окуляра всегда включен, и изображение автоматически переключается на экран видоискателя, когда вы смотрите в него.

[VF Priority Auto] (Авто с приоритетом видоискателя):

Автоматическое переключение на экран видоискателя, когда вы смотрите в видоискатель.
Датчик окуляра всегда включен для переключения на экран видоискателя независимо от состояния (открыт/закрыт) или угла наклона ЖК-монитора либо положения видоискателя.

[LCD Monitor] (ЖК-монитор):

Выключение видоискателя; изображение всегда отображается на ЖК-мониторе.

[VF] (Видоискатель):

Выключение ЖК-монитора; изображение всегда отображается в видоискателе.

TP1002215269

5-076-802-11(2) Copyright 2026 Sony Corporation

Цифровой фотоаппарат со сменным объективом
ILME-FX5/ILME-FX5B

Карты памяти

Камера записывает звук и видео на карты памяти CFexpress Type A (продаются отдельно) или SDXC (продаются отдельно), вставленные в слоты для карт. Карты памяти также используются для прокси-записи, сохранения и загрузки настроек, а также при обновлении программного обеспечения.

Карты памяти CFexpress Type A

Подробные сведения о картах памяти CFexpress Type A*, поддерживаемых камерой, см. в следующем разделе.

- Рекомендуемые карты памяти

* В настоящем Справочном руководстве именуются «картами CFexpress».

Подробные сведения о работе с носителями других производителей см. в инструкциях по эксплуатации носителей или в информации производителя.

Карты памяти SDXC

Подробные сведения о картах памяти SDXC*, поддерживаемых камерой, см. в следующем разделе.

- Рекомендуемые карты памяти

* В настоящем Справочном руководстве именуются «картами SD».

TP1002215270

5-076-802-11(2) Copyright 2026 Sony Corporation

Цифровой фотоаппарат со сменным объективом
ILME-FX5/ILME-FX5B

Рекомендуемые карты памяти

Гарантированные условия работы зависят от [Rec Format] (Формат записи) и настроек записи.

Формат MP4

Обычная запись

✓: Работа гарантируется
×: Работа не гарантируется

Формат записи			Качество	SDXC							CFexpress Type A	
Частота кадров	Кодек	Разрешение		Класс 10	U1	U3	VSC V10	VSC V30	VSC V60	VSC V90	VPG200	VPG400
119.88 Hz	XAVC HS Long 422	3840×2160P	[High]	×	×	×	×	×	✓	✓	✓	✓
			[Mid]	×	×	×	×	×	✓	✓	✓	✓
			[Low]	×	×	×	×	×	✓	✓	✓	✓
	XAVC HS Long 420	3840×2160P	[High]	×	×	×	×	×	✓	✓	✓	✓
			[Mid]	×	×	×	×	×	✓	✓	✓	✓
			[Low]	×	×	×	×	×	✓	✓	✓	✓
	XAVC S Long 422	3840×2160P	[High]	×	×	×	×	×	✓	✓	✓	✓
			[Mid]	×	×	×	×	×	✓	✓	✓	✓
			[Low]	×	×	×	×	×	✓	✓	✓	✓
	XAVC S Long 420	3840×2160P	[High]	×	×	×	×	×	✓	✓	✓	✓
			[Mid]	×	×	×	×	×	✓	✓	✓	✓
			[Low]	×	×	×	×	×	✓	✓	✓	✓
		1920×1080P	[High]	×	×	✓	×	✓	✓	✓	✓	✓
			[Mid]	✓	✓	✓	✓	✓	✓	✓	✓	✓
			[Low]	✓	✓	✓	✓	✓	✓	✓	✓	✓

[Project Frame Rate] — Частота кадров проекта; [Codec] — Кодек; [Quality] — Качество.
[High] — Высокое; [Mid] — Среднее; [Low] — Низкое.

Формат записи			Качество	SDXC							CFexpress Type A	
Частота кадров	Кодек	Разрешение		Класс 10	U1	U3	VSC V10	VSC V30	VSC V60	VSC V90	VPG200	VPG400
100 Hz	XAVC HS Long 422	3840×2160P	[High]	×	×	×	×	×	✓	✓	✓	✓
			[Mid]	×	×	×	×	×	✓	✓	✓	✓
			[Low]	×	×	×	×	×	✓	✓	✓	✓
	XAVC HS Long 420	3840×2160P	[High]	×	×	×	×	×	✓	✓	✓	✓
			[Mid]	×	×	×	×	×	✓	✓	✓	✓
			[Low]	×	×	×	×	×	✓	✓	✓	✓
	XAVC S Long 422	3840×2160P	[High]	×	×	×	×	×	✓	✓	✓	✓
			[Mid]	×	×	×	×	×	✓	✓	✓	✓
			[Low]	×	×	×	×	×	✓	✓	✓	✓
	XAVC S Long 420	3840×2160P	[High]	×	×	×	×	×	✓	✓	✓	✓
			[Mid]	×	×	×	×	×	✓	✓	✓	✓
			[Low]	×	×	×	×	×	✓	✓	✓	✓
		1920×1080P	[High]	×	×	✓	×	✓	✓	✓	✓	✓
			[Mid]	✓	✓	✓	✓	✓	✓	✓	✓	✓
			[Low]	✓	✓	✓	✓	✓	✓	✓	✓	✓

Формат записи			Качество	SDXC							CFexpress Type A	
Частота кадров	Кодек	Разрешение		Класс 10	U1	U3	VSC V10	VSC V30	VSC V60	VSC V90	VPG200	VPG400
59.94 Hz	XAVC HS Long 422	3840×2160P	[High]	×	×	✓	×	✓	✓	✓	✓	✓
			[Mid]	×	×	✓	×	✓	✓	✓	✓	✓
			[Low]	×	×	✓	×	✓	✓	✓	✓	✓
	XAVC HS Long 420	3840×2160P	[High]	×	×	✓	×	✓	✓	✓	✓	✓
			[Mid]	×	×	✓	×	✓	✓	✓	✓	✓
			[Low]	✓	✓	✓	✓	✓	✓	✓	✓	✓
	XAVC S Long 422	3840×2160P	[High]	×	×	✓	×	✓	✓	✓	✓	✓
			[Mid]	×	×	✓	×	✓	✓	✓	✓	✓
			[Low]	×	×	✓	×	✓	✓	✓	✓	✓
		1920×1080P	[High]	✓	✓	✓	✓	✓	✓	✓	✓	✓
			[Mid]	✓	✓	✓	✓	✓	✓	✓	✓	✓
			[Low]	✓	✓	✓	✓	✓	✓	✓	✓	✓
	XAVC S Long 420	3840×2160P	[High]	×	×	✓	×	✓	✓	✓	✓	✓
			[Mid]	×	×	✓	×	✓	✓	✓	✓	✓
			[Low]	×	×	✓	×	✓	✓	✓	✓	✓
		1920×1080P	[High]	✓	✓	✓	✓	✓	✓	✓	✓	✓
			[Mid]	✓	✓	✓	✓	✓	✓	✓	✓	✓
			[Low]	✓	✓	✓	✓	✓	✓	✓	✓	✓
	XAVC S Intra 422	4096×2160P	[High]	×	×	×	×	×	×	✓	✓	✓
			[Mid]	×	×	×	×	×	×	✓	✓	✓
			[Low]	×	×	×	×	×	×	✓	✓	✓
		3840×2160P[*1]	[High]	×	×	×	×	×	×	✓	✓	✓
			[Mid]	×	×	×	×	×	×	✓	✓	✓
			[Low]	×	×	×	×	×	×	✓	✓	✓
		1920×1080P[*2]	[High]	×	×	×	×	×	×	✓	✓	✓
			[Mid]	×	×	×	×	×	×	✓	✓	✓
			[Low]	×	×	×	×	×	×	✓	✓	✓

Формат записи			Качество	SDXC							CFexpress Type A	
Частота кадров	Кодек	Разрешение		Класс 10	U1	U3	VSC V10	VSC V30	VSC V60	VSC V90	VPG200	VPG400
50 Hz	XAVC HS Long 422	3840×2160P	[High]	×	×	✓	×	✓	✓	✓	✓	✓
			[Mid]	×	×	✓	×	✓	✓	✓	✓	✓
			[Low]	×	×	✓	×	✓	✓	✓	✓	✓
	XAVC HS Long 420	3840×2160P	[High]	×	×	✓	×	✓	✓	✓	✓	✓
			[Mid]	×	×	✓	×	✓	✓	✓	✓	✓
			[Low]	✓	✓	✓	✓	✓	✓	✓	✓	✓
	XAVC S Long 422	3840×2160P	[High]	×	×	✓	×	✓	✓	✓	✓	✓
			[Mid]	×	×	✓	×	✓	✓	✓	✓	✓
			[Low]	×	×	✓	×	✓	✓	✓	✓	✓
		1920×1080P	[High]	✓	✓	✓	✓	✓	✓	✓	✓	✓
			[Mid]	✓	✓	✓	✓	✓	✓	✓	✓	✓
			[Low]	✓	✓	✓	✓	✓	✓	✓	✓	✓
	XAVC S Long 420	3840×2160P	[High]	×	×	✓	×	✓	✓	✓	✓	✓
			[Mid]	×	×	✓	×	✓	✓	✓	✓	✓
			[Low]	×	×	✓	×	✓	✓	✓	✓	✓
		1920×1080P	[High]	✓	✓	✓	✓	✓	✓	✓	✓	✓
			[Mid]	✓	✓	✓	✓	✓	✓	✓	✓	✓
			[Low]	✓	✓	✓	✓	✓	✓	✓	✓	✓
	XAVC S Intra 422	4096×2160P	[High]	×	×	×	×	×	×	✓	✓	✓
			[Mid]	×	×	×	×	×	×	✓	✓	✓
			[Low]	×	×	×	×	×	×	✓	✓	✓
		3840×2160P[*1]	[High]	×	×	×	×	×	×	✓	✓	✓
			[Mid]	×	×	×	×	×	×	✓	✓	✓
			[Low]	×	×	×	×	×	×	✓	✓	✓
		1920×1080P[*2]	[High]	×	×	×	×	×	×	✓	✓	✓
			[Mid]	×	×	×	×	×	×	✓	✓	✓
			[Low]	×	×	×	×	×	×	✓	✓	✓

Формат записи			Качество	SDXC							CFexpress Type A	
Частота кадров	Кодек	Разрешение		Класс 10	U1	U3	VSC V10	VSC V30	VSC V60	VSC V90	VPG200	VPG400
29.97 Hz	XAVC S Long 422	3840×2160P	[High]	×	×	✓	×	✓	✓	✓	✓	✓
			[Mid]	×	×	✓	×	✓	✓	✓	✓	✓
			[Low]	×	×	✓	×	✓	✓	✓	✓	✓
		1920×1080P	[High]	✓	✓	✓	✓	✓	✓	✓	✓	✓
			[Mid]	✓	✓	✓	✓	✓	✓	✓	✓	✓
			[Low]	✓	✓	✓	✓	✓	✓	✓	✓	✓
	XAVC S Long 420	3840×2160P	[High]	×	×	✓	×	✓	✓	✓	✓	✓
			[Mid]	✓	✓	✓	✓	✓	✓	✓	✓	✓
			[Low]	✓	✓	✓	✓	✓	✓	✓	✓	✓
		1920×1080P	[High]	✓	✓	✓	✓	✓	✓	✓	✓	✓
			[Mid]	✓	✓	✓	✓	✓	✓	✓	✓	✓
			[Low]	✓	✓	✓	✓	✓	✓	✓	✓	✓
	XAVC S Intra 422	4096×2160P	[High]	×	×	×	×	×	×	✓	✓	✓
			[Mid]	×	×	×	×	×	×	✓	✓	✓
			[Low]	×	×	×	×	×	×	✓	✓	✓
		3840×2160P*1	[High]	×	×	×	×	×	×	✓	✓	✓
			[Mid]	×	×	×	×	×	×	✓	✓	✓
			[Low]	×	×	×	×	×	×	✓	✓	✓
		1920×1080P*2	[High]	×	×	×	×	×	×	✓	✓	✓
			[Mid]	×	×	×	×	×	×	✓	✓	✓
			[Low]	×	×	×	×	×	×	✓	✓	✓

Формат записи			Качество	SDXC							CFexpress Type A	
Частота кадров	Кодек	Разрешение		Класс 10	U1	U3	VSC V10	VSC V30	VSC V60	VSC V90	VPG200	VPG400
25 Hz	XAVC S Long 422	3840×2160P	[High]	×	×	✓	×	✓	✓	✓	✓	✓
			[Mid]	×	×	✓	×	✓	✓	✓	✓	✓
			[Low]	×	×	✓	×	✓	✓	✓	✓	✓
		1920×1080P	[High]	✓	✓	✓	✓	✓	✓	✓	✓	✓
			[Mid]	✓	✓	✓	✓	✓	✓	✓	✓	✓
			[Low]	✓	✓	✓	✓	✓	✓	✓	✓	✓
	XAVC S Long 420	3840×2160P	[High]	×	×	✓	×	✓	✓	✓	✓	✓
			[Mid]	✓	✓	✓	✓	✓	✓	✓	✓	✓
			[Low]	✓	✓	✓	✓	✓	✓	✓	✓	✓
		1920×1080P	[High]	✓	✓	✓	✓	✓	✓	✓	✓	✓
			[Mid]	✓	✓	✓	✓	✓	✓	✓	✓	✓
			[Low]	✓	✓	✓	✓	✓	✓	✓	✓	✓
	XAVC S Intra 422	4096×2160P	[High]	×	×	×	×	×	×	✓	✓	✓
			[Mid]	×	×	×	×	×	×	✓	✓	✓
			[Low]	×	×	×	×	×	×	✓	✓	✓
		3840×2160P[*1]	[High]	×	×	×	×	×	×	✓	✓	✓
			[Mid]	×	×	×	×	×	×	✓	✓	✓
			[Low]	×	×	×	×	×	×	✓	✓	✓
		1920×1080P[*2]	[High]	×	×	×	×	×	×	✓	✓	✓
			[Mid]	×	×	×	×	×	×	✓	✓	✓
			[Low]	×	×	×	×	×	×	✓	✓	✓

Формат записи			Качество	SDXC							CFexpress Type A	
Частота кадров	Кодек	Разрешение		Класс 10	U1	U3	VSC V10	VSC V30	VSC V60	VSC V90	VPG200	VPG400
23.98 Hz	XAVC HS Long 422	3840×2160P	[High]	×	×	✓	×	✓	✓	✓	✓	✓
			[Mid]	✓	✓	✓	✓	✓	✓	✓	✓	✓
			[Low]	✓	✓	✓	✓	✓	✓	✓	✓	✓
	XAVC HS Long 420	3840×2160P	[High]	×	×	✓	×	✓	✓	✓	✓	✓
			[Mid]	✓	✓	✓	✓	✓	✓	✓	✓	✓
			[Low]	✓	✓	✓	✓	✓	✓	✓	✓	✓
	XAVC S Long 422	3840×2160P	[High]	×	×	✓	×	✓	✓	✓	✓	✓
			[Mid]	×	×	✓	×	✓	✓	✓	✓	✓
			[Low]	×	×	✓	×	✓	✓	✓	✓	✓
		1920×1080P	[High]	✓	✓	✓	✓	✓	✓	✓	✓	✓
			[Mid]	✓	✓	✓	✓	✓	✓	✓	✓	✓
			[Low]	✓	✓	✓	✓	✓	✓	✓	✓	✓
	XAVC S Long 420	3840×2160P	[High]	×	×	✓	×	✓	✓	✓	✓	✓
			[Mid]	✓	✓	✓	✓	✓	✓	✓	✓	✓
			[Low]	✓	✓	✓	✓	✓	✓	✓	✓	✓
		1920×1080P	[High]	✓	✓	✓	✓	✓	✓	✓	✓	✓
			[Mid]	✓	✓	✓	✓	✓	✓	✓	✓	✓
			[Low]	✓	✓	✓	✓	✓	✓	✓	✓	✓
	XAVC S Intra 422	4096×2160P	[High]	×	×	×	×	×	×	✓	✓	✓
			[Mid]	×	×	×	×	×	×	✓	✓	✓
			[Low]	×	×	×	×	×	×	✓	✓	✓
		3840×2160P*1	[High]	×	×	×	×	×	×	✓	✓	✓
			[Mid]	×	×	×	×	×	×	✓	✓	✓
			[Low]	×	×	×	×	×	×	✓	✓	✓
		1920×1080P*2	[High]	×	×	×	×	×	×	✓	✓	✓
			[Mid]	×	×	×	×	×	×	✓	✓	✓
			[Low]	×	×	×	×	×	×	✓	✓	✓
24 Hz	XAVC S Intra 422	4096×2160P	[High]	×	×	×	×	×	×	✓	✓	✓
			[Mid]	×	×	×	×	×	×	✓	✓	✓
			[Low]	×	×	×	×	×	×	✓	✓	✓

*1 Класс 300
*2 Класс 100

Съемка с измененной частотой кадров (FPS)

✓: Работа гарантируется
×: Работа не гарантируется

[Project Frame Rate] — Частота кадров проекта; [Codec] — Кодек; [Quality] — Качество.
[High] — Высокое; [Mid] — Среднее; [Low] — Низкое.
[Imager Mode] — Режим датчика изображения.

Формат записи			Частота кадров съемки S&Q	Качество	SDXC							CFexpress Type A	
Частота кадров проекта	Кодек	Разрешение			Класс 10	U1	U3	VSC V10	VSC V30	VSC V60	VSC V90	VPG200	VPG400
59.94 Hz	XAVC HS Long 422	3840×2160P	1–60	[High]	×	×	×	×	×	✓	✓	✓	✓
				[Mid], [Low]	×	×	×	×	×	✓	✓	✓	✓
			66, 72, 75, 88, 90, 96, 100, 110, 120	[High]	×	×	×	×	×	×	✓	✓	✓
				[Mid], [Low]	×	×	×	×	×	✓	✓	✓	✓
	XAVC HS Long 420	3840×2160P	1–60	[High]	×	×	×	×	×	✓	✓	✓	✓
				[Mid]	×	×	×	×	×	✓	✓	✓	✓
				[Low]	×	×	×	×	×	✓	✓	✓	✓
			66, 72, 75, 88, 90, 96, 100, 110, 120	[High]	×	×	×	×	×	✓	✓	✓	✓
				[Mid]	×	×	×	×	×	✓	✓	✓	✓
				[Low]	×	×	×	×	×	✓	✓	✓	✓
	XAVC S Long 422	3840×2160P	1–60	[High], [Mid], [Low]	×	×	×	×	×	✓	✓	✓	✓
			66, 72, 75, 88, 90, 96, 100, 110, 120	[High], [Mid], [Low]	×	×	×	×	×	×	✓	✓	✓
		1920×1080P	1–60	[High], [Mid], [Low]	×	×	✓	×	✓	✓	✓	✓	✓
			66, 72, 75, 88, 90, 96, 100, 110, 120	[High], [Mid], [Low]	×	×	✓	×	✓	✓	✓	✓	✓
			150, 180, 200, 240	[High], [Mid], [Low]	×	×	×	×	×	✓	✓	✓	✓

Формат записи			Частота кадров съемки S&Q	Качество	SDXC							CFexpress Type A	
Частота кадров проекта	Кодек	Разрешение			Класс 10	U1	U3	VSC V10	VSC V30	VSC V60	VSC V90	VPG200	VPG400
	XAVC S Long 420	3840×2160P	1–60	[High], [Mid], [Low]	×	×	×	×	×	✓	✓	✓	✓
			66, 72, 75, 88, 90, 96, 100, 110, 120	[High], [Mid], [Low]	×	×	×	×	×	✓	✓	✓	✓
		1920×1080P	1–60	[High]	×	×	✓	×	✓	✓	✓	✓	✓
				[Mid], [Low]	×	×	✓	×	✓	✓	✓	✓	✓
			66, 72, 75, 88, 90, 96, 100, 110, 120	[High]	×	×	✓	×	✓	✓	✓	✓	✓
				[Mid], [Low]	×	×	✓	×	✓	✓	✓	✓	✓
			150, 180, 200, 240	[High]	×	×	×	×	×	✓	✓	✓	✓
				[Mid], [Low]	×	×	✓	×	✓	✓	✓	✓	✓
	XAVC S Intra 422	4096×2160P	1–60	[High], [Mid], [Low]	×	×	×	×	×	×	✓	✓	✓
			66, 72, 75, 88, 90, 96, 100, 110, 120	[High], [Mid], [Low]	×	×	×	×	×	×	×	✓	✓
		3840×2160P[*1]	1–60	[High], [Mid], [Low]	×	×	×	×	×	×	✓	✓	✓
			66, 72, 75, 88, 90, 96, 100, 110, 120	[High], [Mid], [Low]	×	×	×	×	×	×	×	✓	✓
		1920×1080P[*2]	1–60	[High], [Mid], [Low]	×	×	×	×	×	×	✓	✓	✓
			66, 72, 75, 88, 90, 96, 100, 110, 120	[High], [Mid], [Low]	×	×	×	×	×	×	✓	✓	✓
			150, 180, 200, 240	[High], [Mid], [Low]	×	×	×	×	×	×	×	✓	✓

Формат записи			Частота кадров съемки S&Q	Качество	SDXC							CFexpress Type A	
Частота кадров проекта	Кодек	Разрешение			Класс 10	U1	U3	VSC V10	VSC V30	VSC V60	VSC V90	VPG200	VPG400
50 Hz	XAVC HS Long 422	3840×2160P	1–60	[High]	×	×	×	×	×	✓	✓	✓	✓
				[Mid], [Low]	×	×	×	×	×	✓	✓	✓	✓
			66, 72, 75, 88, 90, 96, 100, 110, 120	[High]	×	×	×	×	×	×	✓	✓	✓
				[Mid], [Low]	×	×	×	×	×	✓	✓	✓	✓
	XAVC HS Long 420	3840×2160P	1–60	[High]	×	×	×	×	×	✓	✓	✓	✓
				[Mid]	×	×	×	×	×	✓	✓	✓	✓
				[Low]	×	×	×	×	×	✓	✓	✓	✓
			66, 72, 75, 88, 90, 96, 100, 110, 120	[High]	×	×	×	×	×	✓	✓	✓	✓
				[Mid]	×	×	×	×	×	✓	✓	✓	✓
				[Low]	×	×	×	×	×	✓	✓	✓	✓
	XAVC S Long 422	3840×2160P	1–60	[High], [Mid], [Low]	×	×	×	×	×	✓	✓	✓	✓
			66, 72, 75, 88, 90, 96, 100, 110, 120	[High], [Mid], [Low]	×	×	×	×	×	×	✓	✓	✓
		1920×1080P	1–60	[High], [Mid], [Low]	×	×	✓	×	✓	✓	✓	✓	✓
			66, 72, 75, 88, 90, 96, 100, 110, 120	[High], [Mid], [Low]	×	×	✓	×	✓	✓	✓	✓	✓
			150, 180, 200, 240	[High], [Mid], [Low]	×	×	×	×	×	✓	✓	✓	✓

Формат записи			Частота кадров съемки S&Q	Качество	SDXC							CFexpress Type A	
Частота кадров проекта	Кодек	Разрешение			Класс 10	U1	U3	VSC V10	VSC V30	VSC V60	VSC V90	VPG200	VPG400
	XAVC S Long 420	3840×2160P	1–60	[High], [Mid], [Low]	×	×	×	×	×	✓	✓	✓	✓
			66, 72, 75, 88, 90, 96, 100, 110, 120	[High], [Mid], [Low]	×	×	×	×	×	✓	✓	✓	✓
		1920×1080P	1–60	[High]	×	×	✓	×	✓	✓	✓	✓	✓
				[Mid], [Low]	×	×	✓	×	✓	✓	✓	✓	✓
			66, 72, 75, 88, 90, 96, 100, 110, 120	[High]	×	×	✓	×	✓	✓	✓	✓	✓
				[Mid], [Low]	×	×	✓	×	✓	✓	✓	✓	✓
			150, 180, 200, 240	[High]	×	×	×	×	×	✓	✓	✓	✓
				[Mid], [Low]	×	×	✓	×	✓	✓	✓	✓	✓
	XAVC S Intra 422	4096×2160P	1–60	[High], [Mid], [Low]	×	×	×	×	×	×	✓	✓	✓
			66, 72, 75, 88, 90, 96, 100, 110, 120	[High], [Mid], [Low]	×	×	×	×	×	×	×	✓	✓
		3840×2160P[*1]	1–60	[High], [Mid], [Low]	×	×	×	×	×	×	✓	✓	✓
			66, 72, 75, 88, 90, 96, 100, 110, 120	[High], [Mid], [Low]	×	×	×	×	×	×	×	✓	✓
		1920×1080P[*2]	1–60	[High], [Mid], [Low]	×	×	×	×	×	×	✓	✓	✓
			66, 72, 75, 88, 90, 96, 100, 110, 120	[High], [Mid], [Low]	×	×	×	×	×	×	✓	✓	✓
			150, 180, 200, 240	[High], [Mid], [Low]	×	×	×	×	×	×	×	✓	✓

Формат записи			Частота кадров съемки S&Q	Качество	SDXC							CFexpress Type A	
Частота кадров проекта	Кодек	Разрешение			Класс 10	U1	U3	VSC V10	VSC V30	VSC V60	VSC V90	VPG200	VPG400
29.97 Hz	XAVC S Long 422	3840×2160P	1–60	[High], [Mid], [Low]	×	×	×	×	×	✓	✓	✓	✓
			66, 72, 75, 88, 90, 96, 100, 110, 120	[High], [Mid], [Low]	×	×	×	×	×	×	✓	✓	✓
		1920×1080P	1–60	[High], [Mid], [Low]	×	×	✓	×	✓	✓	✓	✓	✓
			66, 72, 75, 88, 90, 96, 100, 110, 120	[High], [Mid], [Low]	×	×	×	×	×	✓	✓	✓	✓
			150, 180, 200, 240	[High], [Mid], [Low]	×	×	×	×	×	×	✓	✓	✓
	XAVC S Long 420	3840×2160P	1–60	[High]	×	×	×	×	×	✓	✓	✓	✓
				[Mid], [Low]	×	×	×	×	×	✓	✓	✓	✓
			66, 72, 75, 88, 90, 96, 100, 110, 120	[High]	×	×	×	×	×	×	✓	✓	✓
				[Mid], [Low]	×	×	×	×	×	✓	✓	✓	✓
		1920×1080P	1–60	[High]	×	×	✓	×	✓	✓	✓	✓	✓
				[Mid], [Low]	×	×	✓	×	✓	✓	✓	✓	✓
			66, 72, 75, 88, 90, 96, 100, 110, 120	[High]	×	×	×	×	×	✓	✓	✓	✓
				[Mid], [Low]	×	×	✓	×	✓	✓	✓	✓	✓
			150, 180, 200, 240	[High]	×	×	×	×	×	×	✓	✓	✓
				[Mid], [Low]	×	×	×	×	×	✓	✓	✓	✓

Формат записи			Частота кадров съемки S&Q	Качество	SDXC							CFexpress Type A	
Частота кадров проекта	Кодек	Разрешение			Класс 10	U1	U3	VSC V10	VSC V30	VSC V60	VSC V90	VPG200	VPG400
	XAVC S Intra 422	4096×2160P	1–30	[High], [Mid], [Low]	×	×	×	×	×	×	✓	✓	✓
			31–60	[High], [Mid], [Low]	×	×	×	×	×	×	×	✓	✓
			66, 72, 75, 88, 90, 96, 100, 110, 120	[High], [Mid], [Low]	×	×	×	×	×	×	×	✓	✓
		3840×2160P[*1]	1–30	[High], [Mid], [Low]	×	×	×	×	×	×	✓	✓	✓
			31–60	[High], [Mid], [Low]	×	×	×	×	×	×	×	✓	✓
			66, 72, 75, 88, 90, 96, 100, 110, 120	[High], [Mid], [Low]	×	×	×	×	×	×	×	✓	✓
		1920×1080P[*2]	1–60	[High], [Mid], [Low]	×	×	×	×	×	×	✓	✓	✓
			66, 72, 75, 88, 90, 96, 100, 110, 120	[High], [Mid], [Low]	×	×	×	×	×	×	✓	✓	✓
			150, 180, 200, 240	[High], [Mid], [Low]	×	×	×	×	×	×	×	✓	✓

Формат записи			Частота кадров съемки S&Q	Качество	SDXC							CFexpress Type A	
Частота кадров проекта	Кодек	Разрешение			Класс 10	U1	U3	VSC V10	VSC V30	VSC V60	VSC V90	VPG200	VPG400
25 Hz	XAVC S Long 422	3840×2160P	1–60	[High], [Mid], [Low]	×	×	×	×	×	✓	✓	✓	✓
			66, 72, 75, 88, 90, 96, 100, 110, 120	[High], [Mid], [Low]	×	×	×	×	×	×	✓	✓	✓
		1920×1080P	1–60	[High], [Mid], [Low]	×	×	✓	×	✓	✓	✓	✓	✓
			66, 72, 75, 88, 90, 96, 100, 110, 120	[High], [Mid], [Low]	×	×	×	×	×	✓	✓	✓	✓
			150, 180, 200, 240	[High], [Mid], [Low]	×	×	×	×	×	×	✓	✓	✓
	XAVC S Long 420	3840×2160P	1–60	[High]	×	×	×	×	×	✓	✓	✓	✓
				[Mid], [Low]	×	×	×	×	×	✓	✓	✓	✓
			66, 72, 75, 88, 90, 96, 100, 110, 120	[High]	×	×	×	×	×	×	✓	✓	✓
				[Mid], [Low]	×	×	×	×	×	✓	✓	✓	✓
		1920×1080P	1–60	[High]	×	×	✓	×	✓	✓	✓	✓	✓
				[Mid], [Low]	×	×	✓	×	✓	✓	✓	✓	✓
			66, 72, 75, 88, 90, 96, 100, 110, 120	[High]	×	×	×	×	×	✓	✓	✓	✓
				[Mid], [Low]	×	×	✓	×	✓	✓	✓	✓	✓
			150, 180, 200, 240	[High]	×	×	×	×	×	×	✓	✓	✓
				[Mid], [Low]	×	×	×	×	×	✓	✓	✓	✓

Формат записи			Частота кадров съемки S&Q	Качество	SDXC							CFexpress Type A	
Частота кадров проекта	Кодек	Разрешение			Класс 10	U1	U3	VSC V10	VSC V30	VSC V60	VSC V90	VPG200	VPG400
	XAVC S Intra 422	4096×2160P	1–30	[High], [Mid], [Low]	×	×	×	×	×	×	✓	✓	✓
			31–60	[High], [Mid], [Low]	×	×	×	×	×	×	×	✓	✓
			66, 72, 75, 88, 90, 96, 100, 110, 120	[High], [Mid], [Low]	×	×	×	×	×	×	×	✓	✓
		3840×2160P[*1]	1–30	[High], [Mid], [Low]	×	×	×	×	×	×	✓	✓	✓
			31–60	[High], [Mid], [Low]	×	×	×	×	×	×	×	✓	✓
			66, 72, 75, 88, 90, 96, 100, 110, 120	[High], [Mid], [Low]	×	×	×	×	×	×	×	✓	✓
		1920×1080P[*2]	1–60	[High], [Mid], [Low]	×	×	×	×	×	×	✓	✓	✓
			66, 72, 75, 88, 90, 96, 100, 110, 120	[High], [Mid], [Low]	×	×	×	×	×	×	✓	✓	✓
			150, 180, 200, 240	[High], [Mid], [Low]	×	×	×	×	×	×	×	✓	✓

Формат записи			Частота кадров съемки S&Q	Качество	SDXC							CFexpress Type A	
Частота кадров проекта	Кодек	Разрешение			Класс 10	U1	U3	VSC V10	VSC V30	VSC V60	VSC V90	VPG200	VPG400
23.98 Hz	XAVC HS Long 422	3840×2160P	1–60	[High]	×	×	×	×	×	✓	✓	✓	✓
				[Mid], [Low]	×	×	×	×	×	✓	✓	✓	✓
			66, 72, 75, 88, 90, 96, 100, 110, 120	[High]	×	×	×	×	×	×	✓	✓	✓
				[Mid], [Low]	×	×	×	×	×	✓	✓	✓	✓
	XAVC HS Long 420	3840×2160P	1–60	[High]	×	×	×	×	×	✓	✓	✓	✓
				[Mid]	×	×	×	×	×	✓	✓	✓	✓
				[Low]	×	×	×	×	×	✓	✓	✓	✓
			66, 72, 75, 88, 90, 96, 100, 110, 120	[High]	×	×	×	×	×	×	✓	✓	✓
				[Mid]	×	×	×	×	×	✓	✓	✓	✓
				[Low]	×	×	×	×	×	✓	✓	✓	✓
	XAVC S Long 422	3840×2160P	1–60	[High], [Mid], [Low]	×	×	×	×	×	✓	✓	✓	✓
			66, 72, 75, 88, 90, 96, 100, 110, 120	[High], [Mid], [Low]	×	×	×	×	×	×	✓	✓	✓
		1920×1080P	1–60	[High], [Mid], [Low]	×	×	✓	×	✓	✓	✓	✓	✓
			66, 72, 75, 88, 90, 96, 100, 110, 120	[High], [Mid], [Low]	×	×	×	×	×	✓	✓	✓	✓
			150, 180, 200, 240	[High], [Mid], [Low]	×	×	×	×	×	×	✓	✓	✓

Формат записи			Частота кадров съемки S&Q	Качество	SDXC							CFexpress Type A	
Частота кадров проекта	Кодек	Разрешение			Класс 10	U1	U3	VSC V10	VSC V30	VSC V60	VSC V90	VPG200	VPG400
	XAVC S Long 420	3840×2160P	1–60	[High]	×	×	×	×	×	✓	✓	✓	✓
				[Mid], [Low]	×	×	×	×	×	✓	✓	✓	✓
			66, 72, 75, 88, 90, 96, 100, 110, 120	[High]	×	×	×	×	×	×	✓	✓	✓
				[Mid], [Low]	×	×	×	×	×	✓	✓	✓	✓
		1920×1080P	1–60	[High], [Mid], [Low]	×	×	✓	×	✓	✓	✓	✓	✓
			66, 72, 75, 88, 90, 96, 100, 110, 120	[High], [Mid], [Low]	×	×	×	×	×	✓	✓	✓	✓
			150, 180, 200, 240	[High], [Mid], [Low]	×	×	×	×	×	×	✓	✓	✓

Формат записи			Частота кадров съемки S&Q	Качество	SDXC							CFexpress Type A	
Частота кадров проекта	Кодек	Разрешение			Класс 10	U1	U3	VSC V10	VSC V30	VSC V60	VSC V90	VPG200	VPG400
	XAVC S Intra 422	4096×2160P	1–30	[High], [Mid], [Low]	×	×	×	×	×	×	✓	✓	✓
			31–60	[High], [Mid], [Low]	×	×	×	×	×	×	×	✓	✓
			66, 72, 75, 88, 90, 96, 100, 110, 120	[High], [Mid], [Low]	×	×	×	×	×	×	×	✓	✓
		3840×2160P*1	1–30	[High], [Mid], [Low]	×	×	×	×	×	×	✓	✓	✓
			31–60	[High], [Mid], [Low]	×	×	×	×	×	×	×	✓	✓
			66, 72, 75, 88, 90, 96, 100, 110, 120	[High], [Mid], [Low]	×	×	×	×	×	×	×	✓	✓
		1920×1080P*2	1–60	[High], [Mid], [Low]	×	×	×	×	×	×	✓	✓	✓
			66, 72, 75, 88, 90, 96, 100, 110, 120	[High], [Mid], [Low]	×	×	×	×	×	×	✓	✓	✓
			150, 180, 200, 240	[High], [Mid], [Low]	×	×	×	×	×	×	×	✓	✓
24 Hz	XAVC S Intra 422	4096×2160P	1–30	[High], [Mid], [Low]	×	×	×	×	×	×	✓	✓	✓
			31–60	[High], [Mid], [Low]	×	×	×	×	×	×	×	✓	✓
			66, 72, 75, 88, 90, 96, 100, 110, 120	[High], [Mid], [Low]	×	×	×	×	×	×	×	✓	✓

*1 Класс 300

*2 Класс 100

Формат X-OCN

Обычная запись

✓: Работа гарантируется
×: Работа не гарантируется

Формат записи			SDXC							CFexpress Type A	
Частота кадров проекта	Кодек	Режим датчика	Класс 10	U1	U3	VSC V10	VSC V30	VSC V60	VSC V90	VPG200	VPG400
59.94 Hz	X-OCN LT	FF 5K 3:2	×	×	×	×	×	×	×	×	✓
		FF 5K 17:9	×	×	×	×	×	×	×	×	✓
		FF 5K 16:9	×	×	×	×	×	×	×	×	✓
		FFc 3.8K 16:9	×	×	×	×	×	×	×	×	✓
	X-OCN C1	FF 5K 3:2	×	×	×	×	×	×	×	×	✓
		FF 5K 17:9	×	×	×	×	×	×	×	×	✓
		FF 5K 16:9	×	×	×	×	×	×	×	×	✓
		FFc 3.8K 16:9	×	×	×	×	×	×	×	×	✓
	X-OCN C2	FF 5K 3:2	×	×	×	×	×	×	×	×	✓
		FF 5K 17:9	×	×	×	×	×	×	×	×	✓
		FF 5K 16:9	×	×	×	×	×	×	×	×	✓
		FFc 3.8K 16:9	×	×	×	×	×	×	×	×	✓
50 Hz	X-OCN LT	FF 5K 3:2	×	×	×	×	×	×	×	×	✓
		FF 5K 17:9	×	×	×	×	×	×	×	×	✓
		FF 5K 16:9	×	×	×	×	×	×	×	×	✓
		FFc 3.8K 16:9	×	×	×	×	×	×	×	×	✓
	X-OCN C1	FF 5K 3:2	×	×	×	×	×	×	×	×	✓
		FF 5K 17:9	×	×	×	×	×	×	×	×	✓
		FF 5K 16:9	×	×	×	×	×	×	×	×	✓
		FFc 3.8K 16:9	×	×	×	×	×	×	×	×	✓
	X-OCN C2	FF 5K 3:2	×	×	×	×	×	×	×	×	✓
		FF 5K 17:9	×	×	×	×	×	×	×	×	✓
		FF 5K 16:9	×	×	×	×	×	×	×	×	✓
		FFc 3.8K 16:9	×	×	×	×	×	×	×	×	✓

Формат записи			SDXC							CFexpress Type A	
Частота кадров проекта	Кодек	Режим датчика	Класс 10	U1	U3	VSC V10	VSC V30	VSC V60	VSC V90	VPG200	VPG400
23.98 Hz	X-OCN LT	FF 5K 3:2	×	×	×	×	×	×	×	×	✓
		FF 5K 17:9	×	×	×	×	×	×	×	×	✓
		FF 5K 16:9	×	×	×	×	×	×	×	×	✓
		FFc 3.8K 16:9	×	×	×	×	×	×	×	×	✓
	X-OCN C1	FF 5K 3:2	×	×	×	×	×	×	×	×	✓
		FF 5K 17:9	×	×	×	×	×	×	×	×	✓
		FF 5K 16:9	×	×	×	×	×	×	×	×	✓
		FFc 3.8K 16:9	×	×	×	×	×	×	×	×	✓
	X-OCN C2	FF 5K 3:2	×	×	×	×	×	×	×	×	✓
		FF 5K 17:9	×	×	×	×	×	×	×	×	✓
		FF 5K 16:9	×	×	×	×	×	×	×	×	✓
		FFc 3.8K 16:9	×	×	×	×	×	×	×	×	✓
29.97 Hz	X-OCN LT	FF 5K 3:2	×	×	×	×	×	×	×	×	✓
		FF 5K 17:9	×	×	×	×	×	×	×	×	✓
		FF 5K 16:9	×	×	×	×	×	×	×	×	✓
		FFc 3.8K 16:9	×	×	×	×	×	×	×	×	✓
	X-OCN C1	FF 5K 3:2	×	×	×	×	×	×	×	×	✓
		FF 5K 17:9	×	×	×	×	×	×	×	×	✓
		FF 5K 16:9	×	×	×	×	×	×	×	×	✓
		FFc 3.8K 16:9	×	×	×	×	×	×	×	×	✓
	X-OCN C2	FF 5K 3:2	×	×	×	×	×	×	×	×	✓
		FF 5K 17:9	×	×	×	×	×	×	×	×	✓
		FF 5K 16:9	×	×	×	×	×	×	×	×	✓
		FFc 3.8K 16:9	×	×	×	×	×	×	×	×	✓

Формат записи			SDXC							CFexpress Type A	
Частота кадров проекта	Кодек	Режим датчика	Класс 10	U1	U3	VSC V10	VSC V30	VSC V60	VSC V90	VPG200	VPG400
25 Hz	X-OCN LT	FF 5K 3:2	×	×	×	×	×	×	×	×	✓
		FF 5K 17:9	×	×	×	×	×	×	×	×	✓
		FF 5K 16:9	×	×	×	×	×	×	×	×	✓
		FFc 3.8K 16:9	×	×	×	×	×	×	×	×	✓
	X-OCN C1	FF 5K 3:2	×	×	×	×	×	×	×	×	✓
		FF 5K 17:9	×	×	×	×	×	×	×	×	✓
		FF 5K 16:9	×	×	×	×	×	×	×	×	✓
		FFc 3.8K 16:9	×	×	×	×	×	×	×	×	✓
	X-OCN C2	FF 5K 3:2	×	×	×	×	×	×	×	×	✓
		FF 5K 17:9	×	×	×	×	×	×	×	×	✓
		FF 5K 16:9	×	×	×	×	×	×	×	×	✓
		FFc 3.8K 16:9	×	×	×	×	×	×	×	×	✓
23.98 Hz	X-OCN LT	FF 5K 3:2	×	×	×	×	×	×	×	×	✓
		FF 5K 17:9	×	×	×	×	×	×	×	×	✓
		FF 5K 16:9	×	×	×	×	×	×	×	×	✓
		FFc 3.8K 16:9	×	×	×	×	×	×	×	×	✓
	X-OCN C1	FF 5K 3:2	×	×	×	×	×	×	×	×	✓
		FF 5K 17:9	×	×	×	×	×	×	×	×	✓
		FF 5K 16:9	×	×	×	×	×	×	×	×	✓
		FFc 3.8K 16:9	×	×	×	×	×	×	×	×	✓
	X-OCN C2	FF 5K 3:2	×	×	×	×	×	×	×	×	✓
		FF 5K 17:9	×	×	×	×	×	×	×	×	✓
		FF 5K 16:9	×	×	×	×	×	×	×	×	✓
		FFc 3.8K 16:9	×	×	×	×	×	×	×	×	✓

Формат записи			SDXC							CFexpress Type A	
Частота кадров проекта	Кодек	Режим датчика	Класс 10	U1	U3	VSC V10	VSC V30	VSC V60	VSC V90	VPG200	VPG400
24 Hz	X-OCN LT	FF 5K 3:2	×	×	×	×	×	×	×	×	✓
		FF 5K 17:9	×	×	×	×	×	×	×	×	✓
		FF 5K 16:9	×	×	×	×	×	×	×	×	✓
		FFc 3.8K 16:9	×	×	×	×	×	×	×	×	✓
	X-OCN C1	FF 5K 3:2	×	×	×	×	×	×	×	×	✓
		FF 5K 17:9	×	×	×	×	×	×	×	×	✓
		FF 5K 16:9	×	×	×	×	×	×	×	×	✓
		FFc 3.8K 16:9	×	×	×	×	×	×	×	×	✓
	X-OCN C2	FF 5K 3:2	×	×	×	×	×	×	×	×	✓
		FF 5K 17:9	×	×	×	×	×	×	×	×	✓
		FF 5K 16:9	×	×	×	×	×	×	×	×	✓
		FFc 3.8K 16:9	×	×	×	×	×	×	×	×	✓

TP1002215271

5-076-802-11(2) Copyright 2026 Sony Corporation

Время записи/воспроизведения клипов

В следующих таблицах указано время записи/воспроизведения при использовании карты памяти Sony CFexpress Type A VPG400 емкостью 960 ГБ (в минутах).

Примечание

- Время записи/воспроизведения указано для непрерывной записи одного клипа. Фактическое время может быть меньше в зависимости от количества записанных клипов. Время может различаться в зависимости от условий использования и характеристик памяти.

XAVC HS-L 422 / XAVC HS-L 420 / XAVC S-L 422

Частота кадров проекта	Режим датчика	XAVC HS-L 422	XAVC HS-L 420	XAVC S-L 422	
		3840×2160P	3840×2160P	3840×2160P	1920×1080P
119.88	FF 5K 16:9	406	545	406	–
	FFc 4.5K 16:9	406	545	406	–
100	FF 5K 16:9	412	556	412	–
	FFc 4.5K 16:9	412	556	412	–
59.94	FF 5K 16:9	580	752	580	1837
	FFc 4.5K 16:9	580	752	580	–
	S35 3.2K 16:9	–	–	–	1837
50	FF 5K 16:9	587	763	587	1902
	FFc 4.5K 16:9	587	763	587	–
	S35 3.2K 16:9	–	–	–	1902
29.97	FF 5K 16:9	–	–	837	2047
	FFc 4.5K 16:9	–	–	837	–
	S35 3.2K 16:9	–	–	–	2047
25	FF 5K 16:9	–	–	843	2087
	FFc 4.5K 16:9	–	–	843	–
	S35 3.2K 16:9	–	–	–	2087
23.98	FF 5K 16:9	1150	1150	1150	2095
	FFc 4.5K 16:9	1150	1150	1150	–
	S35 3.2K 16:9	–	–	–	2095

XAVC S-L 420 / XAVC S-I

Частота кадров проекта	Режим датчика	XAVC S-L 420		XAVC S-I		
		3840×2160P	1920×1080P	4096×2160P	3840×2160P	1920×1080P
119.88	FF 5K 16:9	545	953	–	–	–
	FFc 4.5K 16:9	545	–	–	–	–
	S35 3.2K 16:9	–	953	–	–	–
100	FF 5K 16:9	556	988	–	–	–
	FFc 4.5K 16:9	556	–	–	–	–
	S35 3.2K 16:9	–	988	–	–	–
59.94	FF 5K 17:9	–	–	205	–	–
	FF 5K 16:9	752	1837	–	205	528
	FFc 4.5K 17:9	–	–	205	–	–
	FFc 4.5K 16:9	752	–	–	205	–
	S35 3.2K 16:9	–	1837	–	–	528
50	FF 5K 17:9	–	–	246	–	–
	FF 5K 16:9	763	1902	–	246	630
	FFc 4.5K 17:9	–	–	246	–	–
	FFc 4.5K 16:9	763	–	–	246	–
	S35 3.2K 16:9	–	1902	–	–	630
29.97	FF 5K 17:9	–	–	408	–	–
	FF 5K 16:9	1135	2047	–	408	1034
	FFc 4.5K 17:9	–	–	408	–	–
	FFc 4.5K 16:9	1135	–	–	408	–
	S35 3.2K 16:9	–	2047	–	–	1034
25	FF 5K 17:9	–	–	488	–	–
	FF 5K 16:9	1147	2087	–	488	1225
	FFc 4.5K 17:9	–	–	488	–	–
	FFc 4.5K 16:9	1147	–	–	488	–
	S35 3.2K 16:9	–	2087	–	–	1225
23.98	FF 5K 17:9	–	–	508	–	–
	FF 5K 16:9	1150	2095	–	508	1277
	FFc 4.5K 17:9	–	–	508	–	–
	FFc 4.5K 16:9	1150	–	–	508	–
	S35 3.2K 16:9	–	2095	–	–	1277
24	FF 5K 17:9	–	–	508	–	–
	FFc 4.5K 17:9	–	–	508	–	–

X-OCN / HDMI RAW

Частота кадров проекта	Режим датчика	X-OCN		
		LT	C1	C2
59.94	FF 5K 3:2	69	93	116
	FF 5K 17:9	88	117	146
	FF 5K 16:9	82	110	137
	FFc 3.8K 16:9	137	183	227
50	FF 5K 3:2	83	112	139
	FF 5K 17:9	105	141	175
	FF 5K 16:9	99	132	164
	FFc 3.8K 16:9	165	219	272
29.97	FF 5K 3:2	139	186	232
	FF 5K 17:9	175	234	291
	FF 5K 16:9	164	220	273
	FFc 3.8K 16:9	274	364	451
25	FF 5K 3:2	167	223	278
	FF 5K 17:9	210	280	348
	FF 5K 16:9	197	263	327
	FFc 3.8K 16:9	328	436	540
23.98	FF 5K 3:2	174	232	289
	FF 5K 17:9	218	292	363
	FF 5K 16:9	205	274	341
	FFc 3.8K 16:9	341	454	562
24	FF 5K 3:2	174	232	289
	FF 5K 17:9	218	292	363
	FF 5K 16:9	205	274	341
	FFc 3.8K 16:9	341	454	562

[Project Frame Rate] — Частота кадров проекта.
[Imager Mode] — Режим датчика изображения.

TP1002326227

5-076-802-11(2) Copyright 2026 Sony Corporation

Цифровой фотоаппарат со сменным объективом
ILME-FX5/ILME-FX5B

Установка карты памяти

В этом разделе описана установка карты памяти.

1. **Сдвиньте переключатель крышки слота для карт в направлении 1 и удерживайте его, затем сдвиньте крышку в направлении 2, чтобы открыть ее.**

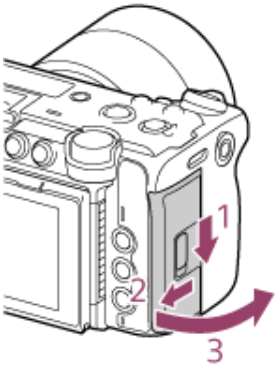

2. **Вставьте карту памяти.**
   У карт CFexpress этикетка (A) должна быть обращена в сторону ЖК-монитора.

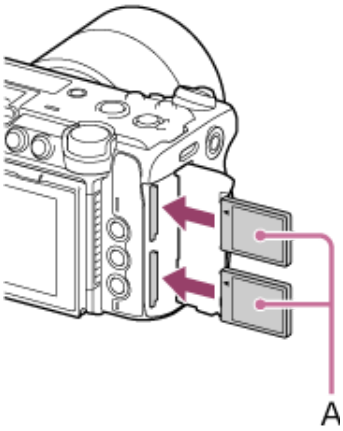

У карт SD контакты должны быть обращены в сторону ЖК-монитора, а скошенный угол (B) должен находиться внизу.

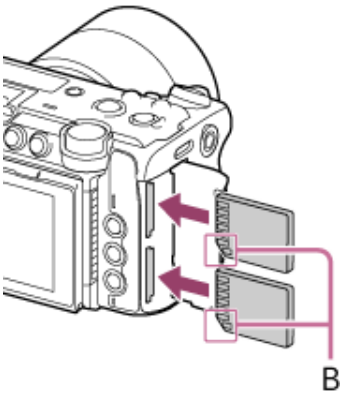

Индикатор доступа (C) горит красным цветом и гаснет после завершения доступа к карте.



Примечание

- Если индикатор доступа непрерывно мигает красным цветом, временно выключите камеру, извлеките и снова вставьте карту памяти, чтобы проверить, устранена ли проблема.

3. **Закройте крышку слота для карт.**

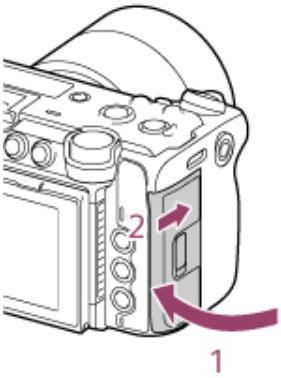

Примечание

- При установке карты памяти с усилием в неправильной ориентации возможно повреждение карты памяти, слота для карты и данных изображения на карте памяти.
- При записи на карты памяти, вставленные в оба слота A и B, вставляйте в оба слота карты памяти, рекомендованные для работы с форматом записи. Использование карт памяти, отличных от рекомендованных, может привести к проблемам при записи.

См. также

- Карты памяти

TP1002215272

5-076-802-11(2) Copyright 2026 Sony Corporation

Цифровой фотоаппарат со сменным объективом
ILME-FX5/ILME-FX5B

Извлечение карты памяти

Откройте крышку слота для карт и слегка нажмите на карту памяти, чтобы извлечь ее.

Примечание

- Если выключить камеру или извлечь карту памяти во время обращения к карте, целостность данных на карте не гарантируется. Все данные, записанные на карту памяти, могут быть утрачены. Перед выключением камеры или извлечением карты памяти обязательно убедитесь, что индикатор доступа к карте памяти не горит.
- При извлечении карты памяти сразу после завершения записи карта может быть горячей, но это не свидетельствует о неисправности.

TP1002215273

5-076-802-11(2) Copyright 2026 Sony Corporation

Инициализация карт памяти

Если вставлена неотформатированная карта памяти или карта памяти, отформатированная в соответствии с другой спецификацией, на ЖК-мониторе/в видоискателе отображается сообщение.
Отформатируйте карту, выполнив следующие действия.

1. **Выберите [TC/Media] (Тайм-код/носитель) – [Format Media] (Форматирование носителя) в меню для карты памяти, которую требуется инициализировать, и выберите [Full Format] (Полное форматирование) или [Quick Format] (Быстрое форматирование).**
   Появится сообщение с запросом подтверждения.
   [Full Format] (Полное форматирование): полностью инициализирует карту памяти, включая область данных и информацию управления данными.
   [Quick Format] (Быстрое форматирование): инициализирует только информацию управления данными карты памяти.

Примечание

- Если на форматируемой карте памяти имеются файлы для передачи, под сообщением с запросом подтверждения отображается дополнительное сообщение (пример: «A transfer target file exists.» (Имеется файл, предназначенный для передачи.)). В этом случае подтвердите необходимость инициализации карты памяти и выполните или отмените инициализацию.

2. **Выберите [OK] (OK).**
   Во время выполнения операции отображается сообщение, а индикатор доступа горит красным цветом.
   По завершении форматирования отображается сообщение о завершении. Нажмите многофункциональный диск, чтобы закрыть сообщение.

Совет

- Операцию также можно выполнить с помощью [TC/Media] (Тайм-код/носитель) – [Format Media] (Форматирование носителя) в полном меню.

Примечание

- При форматировании карты памяти удаляются все данные, включая записанные видеоданные и файлы настроек.
- В зависимости от продолжительности процесса форматирования сообщения во время выполнения операции могут не отображаться.

Если форматирование не удалось

Карты памяти, не поддерживаемые камерой, невозможно отформатировать.
Отображается предупреждение. Следуйте указаниям по замене карты на поддерживаемую карту памяти.

Использование карты памяти, отформатированной на камере, в другом устройстве

Сначала создайте резервную копию карты, а затем повторно отформатируйте ее на устройстве, которое будет использоваться.

TP1002215274

5-076-802-11(2) Copyright 2026 Sony Corporation

Проверка оставшегося времени записи

Во время съемки (запись/ожидание записи) можно контролировать оставшуюся емкость карты памяти в каждом слоте с помощью индикаторов оставшейся емкости носителя на экране съемки.

Оставшееся время записи рассчитывается на основании оставшейся емкости карты памяти в каждом слоте и текущего формата записи и отображается в минутах.

Момент замены карты памяти

Если во время записи суммарное оставшееся время записи на двух картах памяти становится менее 5 минут, появляется сообщение «Media Near Full» (Носитель почти заполнен), индикатор записи (tally) начинает мигать и подается предупредительный звуковой сигнал (через выход для наушников). Замените карты памяти на карты со свободным пространством.

Если продолжать запись до тех пор, пока суммарное оставшееся время записи не достигнет нуля, сообщение изменится на «Media Full» (Носитель заполнен), и запись прекратится.

Совет

- На одной карте памяти можно записать приблизительно до 9999 клипов в формате XAVC S или до 600 клипов в формате X-OCN.

TP1002215275

5-076-802-11(2) Copyright 2026 Sony Corporation

Восстановление карт памяти

Если по какой-либо причине на карте памяти возникла ошибка, перед использованием карту необходимо восстановить.

При установке карты памяти, требующей восстановления, на ЖК-мониторе/в видоискателе появляется сообщение с запросом на восстановление карты.

Восстановление карты

Поверните многофункциональный диск для выбора [Execute] (Выполнить), затем нажмите многофункциональный диск.

Во время процесса отображаются сообщение и ход выполнения (%), а индикатор доступа горит красным цветом.

По окончании восстановления появляется сообщение о завершении.

Если восстановление не удалось

Карты памяти, на которых возникли ошибки памяти, восстановить невозможно. Отображается предупреждение. Следуйте указаниям по замене карты памяти.

Карты памяти, на которых возникли ошибки памяти, могут стать пригодными для использования после повторного форматирования.

В некоторых случаях одни клипы можно восстановить, а другие — нет. Восстановленные клипы можно воспроизводить в обычном режиме.

Примечание

- Для восстановления носителей, записанных с помощью данной камеры, обязательно используйте эту камеру.
- Носители, записанные на другом устройстве или на другой камере с отличающейся версией (даже той же модели), могут не восстанавливаться с помощью данной камеры.
- Клипы продолжительностью менее 2 секунд восстановить невозможно.

TP1002326217

5-076-802-11(2) Copyright 2026 Sony Corporation

Основная процедура съемки

Основная процедура съемки выполняется следующим образом.

1. **Подсоедините необходимые устройства и убедитесь в наличии питания.**
2. **При необходимости вставьте карты памяти.**
   Если карты памяти вставлены в оба слота A и B, камера автоматически переключится на вторую карту, когда оставшаяся емкость первой карты достигнет нуля.
3. **Установите переключатель питания в положение On (Вкл.).**
   Индикатор питания загорится, и на ЖК-мониторе или в видоискателе появится экран съемки.
4. **Нажмите кнопку записи START/STOP на верхней стороне камеры.**
   Индикатор записи (tally) загорится, и начнется запись.
5. **Для остановки записи нажмите кнопку записи START/STOP еще раз.**
   Запись прекратится, и камера перейдет в режим [Stby] (Ожидание записи).

Примечание

- Если нажать кнопку записи START/STOP в течение нескольких секунд после включения камеры, индикатор записи (tally) загорится, указывая на состояние записи, однако в зависимости от выбранного формата записи в течение первых нескольких секунд запись на карту памяти может не выполняться.

Непрерывная съемка при замене карт памяти

Если карты памяти вставлены в оба слота A и B, непосредственно перед тем, как оставшаяся емкость первой карты достигнет нуля, запись автоматически переключится на вторую карту памяти (эстафетная запись).

Можно продолжать непрерывную запись при переключении карт памяти, заменяя заполненную карту памяти новой.

Совет

- Во время записи можно нажать назначаемую кнопку, которой назначена функция [Slot Select] (Выбор слота), чтобы вручную переключить место назначения записи на другой слот для карты памяти.

Примечание

- Не извлекайте карту памяти во время записи на нее.
- Если оставшаяся емкость записываемой карты памяти становится менее одной минуты и в другом слоте находится карта памяти, пригодная для записи, появляется сообщение. После переключения карт памяти сообщение исчезает.
- Запись может не продолжиться, если она начата при оставшейся емкости карты памяти менее одной минуты. Для правильной работы перед началом записи убедитесь, что оставшаяся емкость карты памяти составляет более одной минуты.
- Видео, созданное с помощью функции эстафетной записи камеры, невозможно воспроизвести на камере без разрывов.
- Для объединения видео, созданного с помощью функции эстафетной записи камеры, используйте программное обеспечение «Catalyst Browse». Перед использованием проверьте требования к рабочей среде «Catalyst Browse».
- При использовании функции эстафетной записи с картами SD используйте карты SD одного типа.

О клипах

Клипы

При остановке записи видео, звук и сопутствующие данные с начала до конца записи сохраняются на карте памяти в виде одного «клипа».

Имена клипов

Каждому клипу, записываемому камерой, присваивается имя в соответствии с форматом именования, установленным с помощью [TC/Media] (Тайм-код/носитель) – [Clip Name Format] (Формат имени клипа) в полном меню.

Максимальная продолжительность записи клипа

В формате XAVC S с записью звука 48 кГц максимальная продолжительность составляет 13 часов, после чего запись автоматически прекращается. В формате XAVC S с записью звука 96 кГц максимальная продолжительность составляет 12 часов, после чего запись автоматически прекращается. В формате X-OCN максимальная продолжительность составляет 24 часа, после чего запись автоматически прекращается.

Мониторинг звука

Записываемый звук можно контролировать с помощью наушников.

Подсоединение наушников к разъему для наушников позволяет контролировать записываемый звук. Звук при воспроизведении можно контролировать через встроенный динамик или наушники.

Выберите канал для мониторинга с помощью [Audio] (Звук) – [Monitor CH] (Канал мониторинга) в меню или [Audio] (Звук) – [Audio Output] (Аудиовыход) – [Monitor CH] (Канал мониторинга) в полном меню.

Настройка [Headphone Live/Processed] (Прямой/обработанный звук в наушниках)

Установите [Audio] (Звук) – [Audio Output] (Аудиовыход) – [Headphone Live/Processed] (Прямой/обработанный звук в наушниках) на [Live] (Прямой) в полном меню для вывода звука без задержки. Выберите этот вариант при мониторинге звука, если вас беспокоит задержка звука.

Установите на [Processed] (Обработанный), чтобы проверять действие фильтра шумоподавления и фильтра шума зуммирования во время мониторинга звука при съемке. Звук и видео синхронизируются для вывода.

Совет

- Камера поддерживает функцию чтения содержимого экрана/экрана меню.

Данные времени

Установка тайм-кода

Установите записываемый тайм-код с помощью [TC/Media] (Тайм-код/носитель) – [Timecode] (Тайм-код) в полном меню.

Установка пользовательских битов

Можно добавить к клипу 8-разрядное шестнадцатеричное число в качестве пользовательских битов. Можно также установить пользовательские биты на текущее время. Выполните настройку с помощью [TC/Media] (Тайм-код/носитель) – [Users Bit] (Пользовательские биты).

Отображение данных времени

Установите отображаемый тайм-код с помощью [TC/Media] (Тайм-код/носитель) – [TC Display] (Отображение тайм-кода) – [Time Data Display] (Отображение данных времени) в полном меню.

При нажатии назначаемой кнопки, которой назначена функция [DURATION/TC/U-BIT] (Длительность/тайм-код/пользовательские биты), последовательно переключается отображение тайм-кода, пользовательских битов и истекшего времени.

Просмотр записи

Можно проверить видео последнего записанного клипа на экране с помощью режима просмотра записи.

Примечание

- Просмотр записи не поддерживается, если после записи клипа был изменен формат видео.

Способ просмотра записи

Заранее назначьте функцию [Rec Review] (Просмотр записи) одной из назначаемых кнопок.

После остановки записи нажмите назначаемую кнопку, которой назначена функция [Rec Review] (Просмотр записи). Начнется воспроизведение последнего записанного клипа.

Клип воспроизводится до конца, просмотр записи завершается, и камера возвращается в режим [Stby] (Ожидание записи).

Остановка просмотра записи

Нажмите назначаемую кнопку, которой назначена функция [Rec Review] (Просмотр записи), или кнопку BACK.

Настройки просмотра записи

Можно выбрать один из следующих вариантов позиции начала воспроизведения с помощью [Technical] (Технические настройки) – [Rec Review] (Просмотр записи) в полном меню.

Последние 3 секунды клипа
Последние 10 секунд клипа
Начало клипа

Совет

- Если необходимо просмотреть определенный клип после записи нескольких клипов, нажмите кнопку CLIPS для отображения экрана списка клипов и выберите клип для начала воспроизведения.
- Можно также назначить [Rec Review] (Просмотр записи) пунктам [User 1] (Пользователь 1) – [User 6] (Пользователь 6) на экране пользовательских функций.

См. также

- Использование функции чтения с экрана
- Воспроизведение клипа
- Синхронизация тайм-кода с внешним устройством

TP1002215277

5-076-802-11(2) Copyright 2026 Sony Corporation

Выбор типа зуммирования

Установите тип зуммирования с помощью [Technical] (Технические настройки) – [Zoom] (Зуммирование) – [Zoom Type] (Тип зуммирования) в полном меню.

[Optical Zoom Only] (Только оптический зум): зуммирование в пределах диапазона зуммирования объектива.

[On(Clear Image Zoom)] (Вкл. (Зум четкого изображения)): зуммирование с использованием обработки изображения с незначительным ухудшением качества изображения или без него.

<table>
<tr><th colspan="2">Настройка [Zoom Type] (Тип зуммирования)</th><th>[Optical Zoom Only] (Только оптический зум)</th><th colspan="2">[On(Clear Image Zoom)] (Вкл. (Зум четкого изображения))</th></tr>
<tr><th colspan="2">Настройка [Clear Image Zoom Type] (Тип зума четкого изображения)</th><th>–</th><th>[Optical Zoom Priority] (Приоритет оптического зума)</th><th>[Smooth Priority] (Приоритет плавности)</th></tr>
<tr><td rowspan="5">Установленный объектив</td><td>Объектив с фиксированным фокусным расстоянием</td><td>–</td><td>Поддерживается зум четкого изображения. (Управление с камеры.)</td><td>– (Управление зумом четкого изображения с объектива или камеры невозможно.)</td></tr>
<tr><td>Объектив с ручным зумом</td><td rowspan="2">Поддерживается оптический зум. (Управление с объектива; управление с камеры невозможно.)</td><td rowspan="2">Поддерживаются оптический зум и зум четкого изображения. (Оптический зум управляется с объектива, зум четкого изображения — с камеры.)</td><td rowspan="2">Поддерживаются оптический зум и зум четкого изображения. (Управление обоими видами зума с объектива. Управление зумом с камеры невозможно.)</td></tr>
<tr><td>Объектив с моторизованным зумом (переключатель SERVO/MANUAL объектива в положении MANUAL)</td></tr>
<tr><td>Объектив с моторизованным зумом (переключатель SERVO/MANUAL объектива в положении SERVO)</td><td rowspan="2">Поддерживается оптический зум. (Управление с объектива или камеры.)</td><td colspan="2">Поддерживаются оптический зум и зум четкого изображения. (Управление зумом с кольца объектива невозможно. Управление с объектива или рычажка зуммирования камеры.)</td></tr>
<tr><td>Объектив с моторизованным зумом (если на объективе нет переключателя SERVO/MANUAL)</td><td colspan="2">Поддерживаются оптический зум и зум четкого изображения. (Управление с объектива или камеры.)</td></tr>
</table>

Примечание

- Зум четкого изображения нельзя использовать, если [Project] (Проект) – [Rec Format] (Формат записи) – [Project Frame Rate] (Частота кадров проекта) в полном меню превышает 60 кадр/с.
- Если [Clear Image Zoom Type] (Тип зума четкого изображения) установлено на [Optical Zoom Priority] (Приоритет оптического зума), переключение переключателя SERVO/MANUAL на объективе сбрасывает коэффициент увеличения зума четкого изображения до 1×.

Настройка работы зума четкого изображения

Можно настроить работу зума четкого изображения, если [Zoom Type] (Тип зуммирования) установлено на [On(Clear Image Zoom)] (Вкл. (Зум четкого изображения)).

Выполните настройку с помощью [Technical] (Технические настройки) – [Zoom] (Зуммирование) – [Clear Image Zoom Type] (Тип зума четкого изображения) в полном меню.

[Smooth Priority] (Приоритет плавности): приоритет плавного зуммирования.

[Optical Zoom Priority] (Приоритет оптического зума): приоритет оптического зума (приоритет качества и разрешения изображения).

Примечание

- [Smooth Priority] (Приоритет плавности) нельзя использовать с объективами с фиксированным фокусным расстоянием и некоторыми объективами с ручным зуммированием.

TP1002215279

5-076-802-11(2) Copyright 2026 Sony Corporation

Настройка направления вращения кольца зуммирования

Для некоторых объективов с байонетом E можно изменить направление вращения кольца зуммирования на противоположное.

Выполните настройку с помощью [Technical] (Технические настройки) – [Lens] (Объектив) – [Zoom Ring Direction] (Направление вращения кольца зуммирования) в полном меню.

TP1002308571

5-076-802-11(2) Copyright 2026 Sony Corporation

Зуммирование с помощью рычажка зуммирования

Можно управлять зуммированием с помощью рычажка зуммирования (A). Скорость зуммирования зависит от усилия, прилагаемого к рычажку.

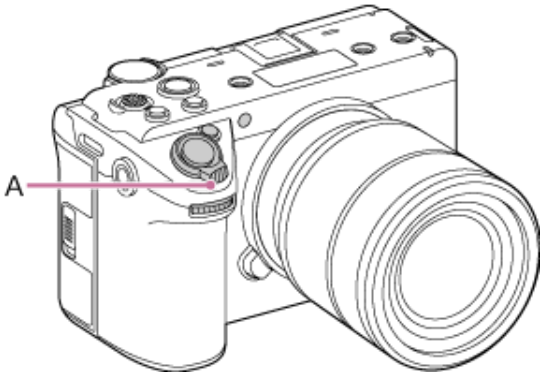

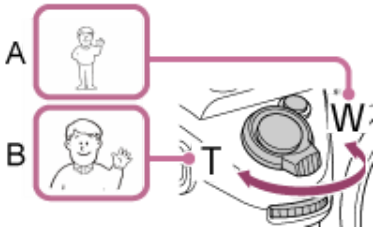

A: Нажмите в направлении W (широкоугольное положение), чтобы уменьшить масштаб.
B: Нажмите в направлении T (телефото), чтобы увеличить масштаб.

Совет

- Можно выбрать тип зуммирования с помощью [Technical] (Технические настройки) – [Zoom] (Зуммирование) – [Zoom Type] (Тип зуммирования) в полном меню.
- Можно настроить работу зума четкого изображения с помощью [Technical] (Технические настройки) – [Zoom] (Зуммирование) – [Clear Image Zoom Type] (Тип зума четкого изображения) в полном меню.

Настройка скорости зуммирования рычажком

Установите скорость зуммирования рычажком зуммирования. Можно задать двухступенчатую скорость зуммирования. Предусмотрены отдельные настройки для режима ожидания записи и записи.

Установите скорость зуммирования в диапазоне от [1(Slow)] (1 (Медленно)) до [8(Fast)] (8 (Быстро)) с помощью [Technical] (Технические настройки) – [Zoom Lever Speed] (Скорость рычажка зуммирования) в полном меню.

[1st Zoom (Standby)] (1-я скорость зуммирования (Ожидание)): устанавливает скорость зуммирования (1-я ступень) для режима ожидания записи.

[2nd Zoom(Standby)] (2-я скорость зуммирования (Ожидание)): устанавливает скорость зуммирования (2-я ступень) для режима ожидания записи.

[1st Zoom (Rec)] (1-я скорость зуммирования (Запись)): устанавливает скорость зуммирования (1-я ступень) для использования во время записи.

[2nd Zoom(Rec)] (2-я скорость зуммирования (Запись)): устанавливает скорость зуммирования (2-я ступень) для использования во время записи.

Совет

- Настройка более высокой скорости зуммирования в режиме ожидания записи и более низкой во время записи позволяет быстро изменять угол обзора в режиме ожидания записи и медленно — при записи видео.

Примечание

- Скорость зуммирования не изменяется при использовании кольца зуммирования на объективе или рычажка зуммирования на объективе с моторизованным зумом.
- Если скорость зуммирования очень высокая, звук работы механизма зуммирования также может быть записан.

TP1002215278

5-076-802-11(2) Copyright 2026 Sony Corporation

Настройка скорости зуммирования с пульта ДУ Bluetooth

Можно установить скорость зуммирования при использовании функции дистанционной съемки с помощью пульта дистанционного управления Bluetooth (продается отдельно). Для режима ожидания записи и записи предусмотрены отдельные настройки.

Выполните настройку с помощью [Technical] (Технические настройки) – [Bluetooth Zoom] (Зуммирование по Bluetooth) в полном меню.

[Zoom Speed Type] (Тип скорости зуммирования):

Устанавливает скорость зуммирования на [Fixed] (Фиксированная) или [Variable] (Переменная).

[Fixed Speed (Standby)] (Фиксированная скорость (Ожидание)):

Устанавливает скорость зуммирования в диапазоне от [1(Slow)] (1 (Медленно)) до [8(Fast)] (8 (Быстро)) для режима ожидания записи, если [Zoom Speed Type] (Тип скорости зуммирования) установлено на [Fixed] (Фиксированная).

[Fixed Speed (Rec)] (Фиксированная скорость (Запись)):

Устанавливает скорость зуммирования в диапазоне от [1(Slow)] (1 (Медленно)) до [8(Fast)] (8 (Быстро)) для использования во время записи, если [Zoom Speed Type] (Тип скорости зуммирования) установлено на [Fixed] (Фиксированная).

Совет

- Если [Zoom Speed Type] (Тип скорости зуммирования) установлено на [Variable] (Переменная), нажатие рычажка зуммирования на пульте ДУ увеличивает скорость зуммирования (некоторые пульты ДУ не поддерживают переменную скорость зуммирования).
- Если [Zoom Speed Type] (Тип скорости зуммирования) установлено на [Fixed] (Фиксированная), задание более высокой скорости для [Fixed Speed (Standby)] (Фиксированная скорость (Ожидание)) и более низкой для [Fixed Speed (Rec)] (Фиксированная скорость (Запись)) позволяет быстро изменять угол обзора в режиме ожидания записи и медленно — при записи видео.

Примечание

- Если скорость зуммирования очень высокая, звук работы механизма зуммирования также может быть записан.

TP1002274779

5-076-802-11(2) Copyright 2026 Sony Corporation

Ручная регулировка фокусировки

Для ручной регулировки фокусировки установите [Shooting] (Съемка) – [Focus] (Фокус) – [Focus Operation] (Режим фокусировки) в положение [Manual Focus] (Ручная фокусировка) в полном меню.

Ручная фокусировка удобна при съемке следующих объектов и в следующих условиях.

- Объекты за окном, покрытым каплями воды
- Объекты с низкой контрастностью относительно фона
- Объекты, расположенные дальше, чем близлежащие объекты
- Потеря фокуса вследствие значительного изменения температуры окружающей среды (изменения, обусловленные температурными характеристиками объектива)

Совет

- Если после включения устройства выждать 10 минут или более перед регулировкой фокусировки, камера будет сохранять стабильную фокусировку. Кроме того, при значительных колебаниях температуры окружающей среды можно поддерживать оптимальные условия съемки, повторно регулируя фокусировку.
- Можно также назначить [Focus Operation] (Режим фокусировки) для кнопок [User 1] (Пользователь 1) – [User 6] (Пользователь 6) на экране пользовательских функций.

См. также

- Изменение объекта фокусировки вручную

TP1002215282

5-076-802-11(2) Copyright 2026 Sony Corporation

Фокусировка с помощью сенсорных операций

В режиме ручной фокусировки можно указать положение, в котором требуется отрегулировать фокусировку, с помощью сенсорных операций.

Для использования точечной фокусировки установите [Shooting] (Съемка) – [Focus] (Фокус) – [Touch Function in MF] (Сенсорная функция в режиме MF) в положение [Spot Focus] (Точечная фокусировка) в полном меню.

При касании положения, в котором требуется отрегулировать фокусировку, отображается метка точечной фокусировки.

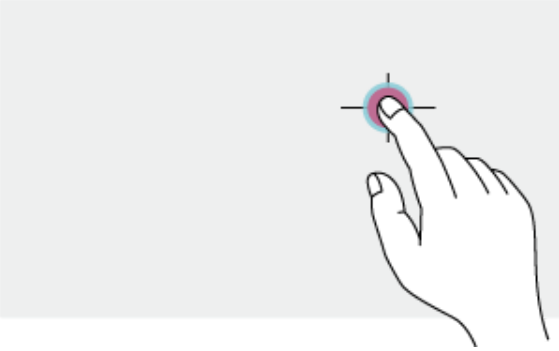

Примечание

- В режиме точечной фокусировки можно нажать назначаемую кнопку, которой назначена функция [Push AF/Push MF] (Временная автофокусировка/ручная фокусировка), чтобы временно остановить точечную фокусировку и включить автофокусировку на время удерживания кнопки. При отпускании кнопки фокусировка возвращается в ручной режим.
- Если ручная фокусировка установлена на самом объективе, функция точечной фокусировки не работает.
- Положение точечной фокусировки нельзя задать во время увеличения для фокусировки или если в полном меню для [Technical] (Технические настройки) – [Touch Operation] (Сенсорное управление) установлено [Off] (Выкл.).

См. также

- Использование сенсорной панели

TP1002215283

5-076-802-11(2) Copyright 2026 Sony Corporation

Цифровой фотоаппарат со сменным объективом
ILME-FX5/ILME-FX5B

Временное использование автофокусировки

В режиме ручной фокусировки можно нажать назначаемую кнопку, которой назначена функция [Push AF/Push MF] (Временная автофокусировка/ручная фокусировка), чтобы временно включить автофокусировку на время удерживания кнопки.

Фокусировка выполняется в области фокусировки, установленной с помощью [Shooting] (Съемка) – [Focus] (Фокус) – [Focus Area] (Область фокусировки) в полном меню.

При отпускании кнопки фокусировка возвращается в ручной режим.

Это удобно, когда при ручной фокусировке требуется медленно перевести фокус с одного объекта на другой.

Примечание

- Если ручная фокусировка установлена на самом объективе, временная автофокусировка Push AF не работает.

TP1002215284

5-076-802-11(2) Copyright 2026 Sony Corporation

Быстрая автофокусировка (Покадровая AF (AF-S))

В режиме ручной или автоматической фокусировки можно нажать назначаемую кнопку, которой назначена функция [Single-shot AF(AF-S)] (Покадровая AF (AF-S)), чтобы временно включить быструю автофокусировку. При отпускании кнопки до достижения фокусировки операция отменяется.

Состояние фокусировки отображается индикатором фокусировки.

- Горит: фокусировка зафиксирована в положении фокуса.
- Мигает: объект не в фокусе. Поскольку камера не может выполнить автофокусировку, измените композицию и настройки фокусировки.

При отпускании кнопки восстанавливается ручная или автоматическая фокусировка.

Это удобно для быстрой фокусировки перед съемкой.

Совет

- Та же операция поддерживается при использовании [Grab Button (Half Press)] (Кнопка захвата (нажатие наполовину)), которой назначена функция [Single-shot AF(AF-S)] (Покадровая AF (AF-S)).

Примечание

- Если ручная фокусировка установлена на самом объективе, функция [Single-shot AF(AF-S)] (Покадровая AF (AF-S)) не работает.
- Если для [Project] (Проект) – [Assignable Button] (Назначаемая кнопка) – [Grab Button] (Кнопка захвата) установлено значение, отличное от [Off] (Выкл.), для [Grab Button (Half Press)] (Кнопка захвата (нажатие наполовину)) устанавливается [Off] (Выкл.).

TP1002308572

5-076-802-11(2) Copyright 2026 Sony Corporation

Фокусировка с использованием увеличенного изображения

Можно выбрать выход для увеличения при фокусировке с помощью [Monitoring] (Мониторинг) – [Focus Magnifier] (Увеличение фокуса) в полном меню. Название функции назначаемой кнопки, используемой для увеличения при фокусировке, меняется в зависимости от настройки.

Можно изменить коэффициент увеличения на ЖК-мониторе/видоискателе, нажав назначаемую кнопку, которой назначена функция [LCD/VF Focus Mag] (Увеличение фокуса ЖК-монитора/видоискателя). При каждом нажатии этой кнопки увеличение переключается между 3× и 6×.

Эта функция удобна для проверки фокусировки.

После достижения максимального увеличения повторное нажатие кнопки возвращает обычное отображение экрана.

Во время увеличения для фокусировки можно перемещать увеличиваемую область с помощью мультиселектора. Нажатие мультиселектора возвращает область в центр изображения.

При нажатии назначаемой кнопки с функцией [HDMI Focus Mag] (Увеличение фокуса HDMI) для изображения, выводимого через HDMI, увеличение переключается между 2× и 4×.

Примечание

- Изображение не увеличивается, если формат видеосигнала на выходе HDMI отличается от FHD.
- При выключении устройства положение увеличиваемой области возвращается в центр экрана.
- При записи в формате X-OCN, если для изображения на ЖК-мониторе используется увеличение для фокусировки, а для [LUT On/Off] (Вкл./выкл. LUT) установлено [Off] (Выкл.), может отображаться изображение с примененной LUT.

TP1002215285

5-076-802-11(2) Copyright 2026 Sony Corporation

Автоматическая регулировка фокусировки

Устройство обеспечивает быструю, высокоточную и стабильную автофокусировку с использованием только фазовой AF.

Если в полном меню для [Shooting] (Съемка) – [Focus] (Фокус) – [Lens Action If Cannot AF] (Действие объектива при невозможности AF) установлено [Continue Focus Search] (Продолжить поиск фокуса), устройство дополнительно использует контрастную AF, что позволяет продолжать автофокусировку по контрасту в условиях и среде, в которых фазовая AF не работает.

Для автоматической регулировки фокусировки установите [Shooting] (Съемка) – [Focus] (Фокус) – [Focus Operation] (Режим фокусировки) в положение [Auto Focus] (Автофокусировка) в полном меню.

Если объектив оснащен переключателем фокусировки, предварительно установите его в положение «AF/MF» или «AF». В положении «Full MF» или «MF» объектив не принимает команды фокусировки от устройства.

Совет

- Если в полном меню для [Shooting] (Съемка) – [Focus] (Фокус) – [AF Assist] (Помощь AF) установлено [On] (Вкл.), можно регулировать фокусировку кольцом фокусировки объектива даже во время автофокусировки. После прекращения вращения кольца фокусировки устройство фокусируется на объекте, ближайшем к текущему положению фокуса, в соответствии с настройкой [Subject Recognition AF] (AF распознавания объектов).

Примечание

- Необходим объектив с поддержкой автофокусировки.
- В зависимости от условий съемки необходимая точность может не достигаться.
- При установке объектива, не поддерживающего фазовую AF на датчике изображения, выбор [Stop Focus Search] (Остановить поиск фокуса) для [Shooting] (Съемка) – [Focus] (Фокус) – [Lens Action If Cannot AF] (Действие объектива при невозможности AF) приведет к переключению на ручную фокусировку (фиксированную).

TP1002215286

5-076-802-11(2) Copyright 2026 Sony Corporation

Цифровой фотоаппарат со сменным объективом
ILME-FX5/ILME-FX5B

Установка области/положения автофокусировки

Можно установить целевую область автофокусировки с помощью [Shooting] (Съемка) – [Focus] (Фокус) – [Focus Area] (Область фокусировки) в полном меню.

[Wide] (Широкая АФ)

Выполняется поиск положения фокуса в широкой области изображения. Рамка не отображается.

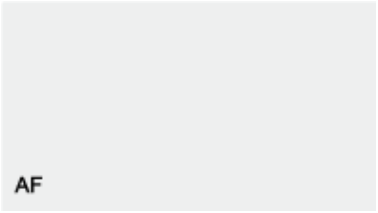

[Zone] (Зонная фокусировка)

Автоматически выполняется поиск положения фокуса в заданной зоне.
При выборе этой настройки укажите положение с помощью мультиселектора.
Для возврата в центральное положение нажмите и удерживайте мультиселектор.



[Flexible Spot] (Рег. пятно АФ)

Фокусировка выполняется в заданном положении изображения.
При выборе этой настройки укажите положение с помощью мультиселектора.
Для возврата в центральное положение нажмите и удерживайте мультиселектор.

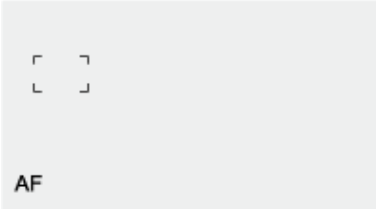

Совет

- Можно отобразить или скрыть рамку области фокусировки с помощью [Monitoring] (Мониторинг) – [Display On/Off] (Вкл./выкл. индикации) – [Focus Area Indicator] (Индикатор области фокусировки) в полном меню.

TP1002215287

5-076-802-11(2) Copyright 2026 Sony Corporation

Быстрое изменение области фокусировки

Можно быстро изменять положение и размер области автофокусировки во время съемки, назначив [Focus Setting] (Настройка фокусировки) назначаемой кнопке.

Операция зависит от настройки [Focus Area] (Область фокусировки).

Если для [Focus Area] (Область фокусировки) установлено [Wide] (Широкая АФ):

Нажатием и удерживанием назначаемой кнопки с функцией [Focus Setting] (Настройка фокусировки) можно изменить только размер области фокусировки. Затем можно изменить ее положение, установив для [Focus Area] (Область фокусировки) значение [Flexible Spot] (Рег. пятно АФ) или [Zone] (Зонная фокусировка).

Если для [Focus Area] (Область фокусировки) установлено [Zone] (Зонная фокусировка) или [Flexible Spot] (Рег. пятно АФ):

Можно изменить положение области фокусировки, нажав назначаемую кнопку с функцией [Focus Setting] (Настройка фокусировки) и выполнив регулировку мультиселектором.

При регулировке положения можно вернуть область фокусировки в центр, нажав мультиселектор.

Можно изменить размер области фокусировки, нажав и удерживая назначаемую кнопку с функцией [Focus Setting] (Настройка фокусировки).

После изменения размера задайте положение области фокусировки, нажав мультиселектор.

По завершении нажмите назначаемую кнопку с функцией [Focus Setting] (Настройка фокусировки) для возврата к исходному экрану.

Совет

- Рамка области фокусировки отображается оранжевым цветом, когда положение области фокусировки можно изменить.

TP1002215288

5-076-802-11(2) Copyright 2026 Sony Corporation

Перемещение рамки области фокусировки с помощью сенсорных операций

Можно переместить область фокусировки, нажав назначаемую кнопку с функцией [Focus Setting] (Настройка фокусировки), чтобы индикация области фокусировки стала оранжевой, а затем переместить ее с помощью сенсорных операций.

Коснитесь экрана для перемещения области фокусировки так, чтобы ее центр находился в точке касания. Проведите пальцем по экрану для перемещения области фокусировки в положение, указанное движением пальца.

Совет

- Можно включить или выключить сенсорное управление рамкой области фокусировки на экране съемки с помощью назначаемой кнопки с функцией [Focus Setting] (Настройка фокусировки).

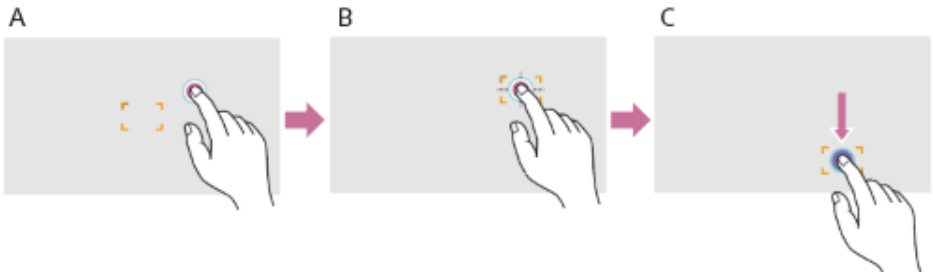

A: Коснитесь нужного положения

B: Область фокусировки перемещается, и ее центр оказывается в точке касания

C: Перетащите область фокусировки в положение, указанное движением пальца

Примечание

- Если коснуться точки или перетащить область фокусировки за пределы диапазона настройки, область фокусировки устанавливается на верхней, нижней, левой или правой границе диапазона настройки.
- Эта функция недоступна в следующих случаях:
  — В полном меню для [Technical] (Технические настройки) – [Touch Operation] (Сенсорное управление) установлено [Off] (Выкл.).
  — Рамка области фокусировки отображается серым цветом или не отображается вовсе.

См. также

- Использование сенсорной панели

5-076-802-11(2) Copyright 2026 Sony Corporation

Настройка работы автофокусировки (скорость перехода AF, чувствительность переключения объектов AF)

Скорость перехода AF

Можно настроить скорость привода фокусировки при смене объекта с помощью [Shooting] (Съемка) – [Focus] (Фокус) – [AF Transition Speed] (Скорость перехода AF) в полном меню.

При выборе [1(Slow)] (1 (Медленно)) фокус перемещается медленно при смене объекта фокусировки, что позволяет создавать выразительные кадры.

При выборе [7(Fast)] (7 (Быстро)) фокус быстро переключается между объектами. Объект, появившийся в кадре, немедленно оказывается в фокусе, поэтому эта настройка идеально подходит для документальной съемки, требующей быстрой фокусировки.

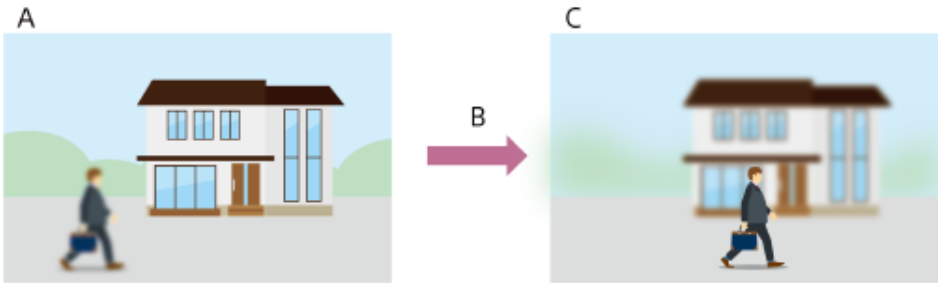

A: В фокусе объект на заднем плане

B: Переключение между объектами
[1(Slow)] (1 (Медленно)): фокус меняется медленно
до
[7(Fast)] (7 (Быстро)): фокус меняется быстро

C: В фокусе объект на переднем плане

Чувствительность переключения объектов AF

Можно настроить чувствительность переключения между объектами с помощью [Shooting] (Съемка) – [Focus] (Фокус) – [AF Subj. Shift Sens.] (Чувств. переключения объектов AF) в полном меню.

При выборе [1(Locked On)] (1 (Фиксация)) фокус не переключается сразу, даже если другой объект перемещается перед объектом, находящимся в фокусе.

При выборе [5(Responsive)] (5 (Быстрая реакция)) фокус переключается с приоритетом объекта, перемещающегося на передний план.

Совет

- Если [AF Speed/Sens.] (Скорость/чувствительность AF) назначена назначаемой кнопке, при каждом нажатии кнопки полосы регулировки значений отображаются в следующем порядке, что позволяет изменять настройки [AF Transition Speed] (Скорость перехода AF) и [AF Subj. Shift Sens.] (Чувств. переключения объектов AF).
  Скорость перехода AF → Чувствительность переключения объектов AF → Нет индикации …

[AF Subj. Shift Sens.] (Чувств. переключения объектов AF): [1(Locked On)] (1 (Фиксация))



Фокус не сразу переключается на другой объект

[AF Subj. Shift Sens.] (Чувств. переключения объектов AF): [5(Responsive)] (5 (Быстрая реакция))



Фокус быстро переключается на другой объект

Совет

- Можно также назначить [AF Transition Speed] (Скорость перехода AF) и [AF Subj. Shift Sens.] (Чувств. переключения объектов AF) для [User 1] (Пользователь 1) – [User 6] (Пользователь 6) на экране пользовательских функций.

TP1002215290

5-076-802-11(2) Copyright 2026 Sony Corporation

Изменение объекта фокусировки вручную

Если в полном меню для [Shooting] (Съемка) – [Focus] (Фокус) – [AF Assist] (Помощь AF) установлено [On] (Вкл.), можно использовать кольцо фокусировки объектива во время автофокусировки для регулировки фокусировки на объекте.

После прекращения вращения кольца фокусировки автофокусировка продолжает удерживать фокус на объекте, на котором была выполнена фокусировка с помощью кольца (состояние помощи AF).

После использования кольца фокусировки переключение фокуса на другой объект несколько затруднено независимо от настройки [Shooting] (Съемка) – [Focus] (Фокус) – [AF Subj. Shift Sens.] (Чувств. переключения объектов AF) в полном меню.

Состояние помощи AF отменяется в следующих случаях.

- Когда объект, на котором выполнена фокусировка с помощью кольца фокусировки, больше не виден
- При переключении на ручную фокусировку
- При запуске следящей AF в реальном времени

Совет

- Состояние помощи AF можно быстро отменить с помощью назначаемой кнопки с функцией [Push AF/Push MF] (Временная автофокусировка/ручная фокусировка).
- Следящая AF в реальном времени останавливается при использовании кольца фокусировки.
- В режиме AF только по людям автофокусировка выполняется по ближайшему лицу, если человек обнаружен во время или после использования кольца фокусировки.

TP1002215291

5-076-802-11(2) Copyright 2026 Sony Corporation

Цифровой фотоаппарат со сменным объективом
ILME-FX5/ILME-FX5B

Временное использование ручной фокусировки

В режиме автофокусировки нажмите назначаемую кнопку, которой назначена функция [Push AF/Push MF] (Временная автофокусировка/ручная фокусировка), для ручной фокусировки на время удерживания кнопки.

При отпускании кнопки восстанавливается автофокусировка.

Это позволяет временно остановить автофокусировку и выполнить ручную фокусировку, когда перед объектом съемки проходит другой объект.

Совет

- Та же операция поддерживается с помощью назначаемой кнопки с функцией [Push AF/Push MF] (Временная автофокусировка/ручная фокусировка).
- Если следящая AF в реальном времени включена, она останавливается.
- Можно также назначить [Push AF/Push MF] (Временная автофокусировка/ручная фокусировка) для [User 1] (Пользователь 1) – [User 6] (Пользователь 6) на экране пользовательских функций.

TP1002215292

5-076-802-11(2) Copyright 2026 Sony Corporation

Распознавание и отслеживание объекта

Устройство может распознавать объекты в качестве цели отслеживания, а затем регулировать фокусировку по лицам, глазам, голове или телу в пределах области фокусировки.

Эта функция доступна только в режиме автофокусировки или во время временной автофокусировки.

При обнаружении объекта отображается серая рамка распознавания объекта. Когда автофокусировка становится возможной, рамки становятся белыми и начинается отслеживание.

Если распознана более точная область (например, глаза), ей автоматически отдается приоритет и отображается рамка распознавания.

При обнаружении нескольких объектов главный объект определяется автоматически.

Совет

- Если область фокусировки установлена на [Zone] (Зонная фокусировка) или [Flexible Spot] (Рег. пятно АФ) и объекты перекрывают друг друга в заданной области фокусировки, рамки распознавания объектов отображаются на распознанных областях (лицо/глаза/голова/тело).

Установите режим AF распознавания объектов с помощью [Shooting] (Съемка) – [Focus] (Фокус) – [Subject Recognition AF] (AF распознавания объектов) в полном меню.

[Human Only AF] (AF только по людям):

Камера обнаруживает объекты (людей), фокусируется на их лицах/глазах/голове/теле и отслеживает их.

Пока лицо/глаза/тело/голова не обнаружены, автофокусировка временно останавливается и отображается значок AF только по людям [!] (автофокусировка приостановлена). Этот режим эффективен, когда требуется фокусироваться и отслеживать только лица, глаза, головы или тела людей.

[Human Priority AF] (AF с приоритетом людей):

Камера обнаруживает лица/глаза/головы/тела объектов (людей) и отдает приоритет фокусировке и отслеживанию лиц/глаз/голов/тел людей. Если лицо/глаза/голова/тело не обнаружены, устройство автоматически определяет оптимальное положение в изображении и удерживает на нем фокус.

[Animal/Bird Prio. AF] (AF с приоритетом животных/птиц):

Камера обнаруживает глаза/головы/тела объектов (животных и птиц) и отдает приоритет фокусировке и отслеживанию глаз/голов/тел животных и птиц. Если глаза/голова/тело не обнаружены, устройство автоматически определяет оптимальное положение в изображении и удерживает на нем фокус.

[Animal Priority AF] (AF с приоритетом животных):

Камера обнаруживает глаза/головы/тела объектов (животных) и отдает приоритет фокусировке и отслеживанию глаз/голов/тел животных. Если глаза/голова/тело не обнаружены, устройство автоматически определяет оптимальное положение в изображении и удерживает на нем фокус.

[Bird Priority AF] (AF с приоритетом птиц):

Камера обнаруживает глаза/головы/тела объектов (птиц) и отдает приоритет фокусировке и отслеживанию глаз/голов/тел птиц. Если глаза/голова/тело не обнаружены, устройство автоматически определяет оптимальное положение в изображении и удерживает на нем фокус.

[Off] (Выкл.):

Функция AF распознавания объектов отключена.

Примечание

- Во время временной автофокусировки активируется [Human Priority AF] (AF с приоритетом людей), даже если выбрано [Human Only AF] (AF только по людям).
- Если для [Shooting] (Съемка) – [Focus] (Фокус) – [Focus Operation] (Режим фокусировки) в полном меню установлено [Manual Focus] (Ручная фокусировка), рамки распознавания объектов не отображаются (кроме операций временной автофокусировки и следящей AF в реальном времени).
- Если выключить устройство при выбранном [Human Only AF] (AF только по людям), при следующем включении устройства режим автоматически переключается на [Human Priority AF] (AF с приоритетом людей).

Скрытие рамок распознавания объектов

Можно отобразить или скрыть рамки распознавания объектов с помощью [Monitoring] (Мониторинг) – [Display On/Off] (Вкл./выкл. индикации) – [Subject Recognition Frame] (Рамка распознавания объекта) в полном меню.

Переключение режима AF распознавания объектов с помощью назначаемой кнопки

Назначьте [Subject Recognition AF] (AF распознавания объектов) назначаемой кнопке. После этого при каждом нажатии кнопки можно переключать режим AF распознавания объектов в следующем порядке: [Human Priority AF] (AF с приоритетом людей) → [Human Only AF] (AF только по людям) → [Animal/Bird Prio. AF] (AF с приоритетом животных/птиц) → [Animal Priority AF] (AF с приоритетом животных) → [Bird Priority AF] (AF с приоритетом птиц) → [Off] (Выкл.).

Совет

- Можно также назначить [Subject Recognition AF] (AF распознавания объектов) для [User 1] (Пользователь 1) – [User 6] (Пользователь 6) на экране пользовательских функций.
- Можно задать цель распознавания при нажатии назначаемой кнопки с функцией [Subject Recognition AF] (AF распознавания объектов) с помощью [Shooting] (Съемка) – [Focus] (Фокус) – [Recognition Target Select] (Выбор цели распознавания) в полном меню.

Настройка с помощью прямого меню

Можно также задать режим AF распознавания объектов с помощью прямого меню.

См. также

- Назначаемые кнопки
- Прямое меню

TP1002215293

5-076-802-11(2) Copyright 2026 Sony Corporation

Отслеживание заданного объекта

Можно удерживать фокус на объекте, указав объект с помощью сенсорной операции или выбрав рамку распознавания объекта.

При выборе объекта отображается белая рамка отслеживания, и начинается отслеживание.

Совет

- Отслеживание выполняется по всей области изображения независимо от настройки области фокусировки.

Если в полном меню для [Shooting] (Съемка) – [Focus] (Фокус) – [Touch Function in MF] (Сенсорная функция в режиме MF) установлено [Tracking AF] (Следящая AF), следящая AF в реальном времени поддерживается даже в режиме ручной фокусировки.

В зависимости от режима AF распознавания объектов выполняются следующие действия в отношении цели отслеживания.

[Human Only AF] (AF только по людям) / [Human Priority AF] (AF с приоритетом людей):

Используется для фокусировки на заданном объекте и его отслеживания.

Если цель отслеживания — человек и обнаружены лицо/глаза/голова/тело, камера фокусируется на этом лице/глазах/голове/теле.

При обнаружении лица/глаз/головы/тела лицо цели отслеживания сохраняется. При сохранении отображается значок (сохраненное лицо для отслеживания).

[Animal/Bird Prio. AF] (AF с приоритетом животных/птиц) / [Animal Priority AF] (AF с приоритетом животных) / [Bird Priority AF] (AF с приоритетом птиц):

Используется для фокусировки на заданном объекте и его отслеживания.

Если цель отслеживания — животное или птица и обнаружены глаза/голова/тело, камера фокусируется на этих глазах/голове/теле.

[Off] (Выкл.):

Используется для фокусировки на заданном объекте и его отслеживания.

Распознавание лица/глаз/головы/тела не выполняется, даже если цель отслеживания — человек, животное или птица.

TP1002215294

5-076-802-11(2) Copyright 2026 Sony Corporation

Запуск следящей AF в реальном времени

Когда в качестве цели отслеживания задан конкретный объект, начинается отслеживание этой цели.

Указание с помощью сенсорных операций

Коснитесь целевого объекта для отслеживания в одном из следующих состояний:

- В режиме ручной фокусировки или во время временной ручной фокусировки, когда в полном меню для [Shooting] (Съемка) – [Focus] (Фокус) – [Touch Function in MF] (Сенсорная функция в режиме MF) установлено [Tracking AF] (Следящая AF)
- В режиме автофокусировки или во время временной автофокусировки (AF)

Примечание

- Сенсорное управление недоступно, если в полном меню для [Technical] (Технические настройки) – [Touch Operation] (Сенсорное управление) установлено [Off] (Выкл.).

Указание с помощью указателя следящей AF

Если в полном меню для [Shooting] (Съемка) – [Focus] (Фокус) – [Multi Selector Function] (Функция мультиселектора) установлено [Pointer] (Указатель), можно выбрать объект на экране с помощью мультиселектора вместо сенсорной операции.

Переместите указатель следящей AF на целевой объект для отслеживания с помощью мультиселектора и нажмите мультиселектор.

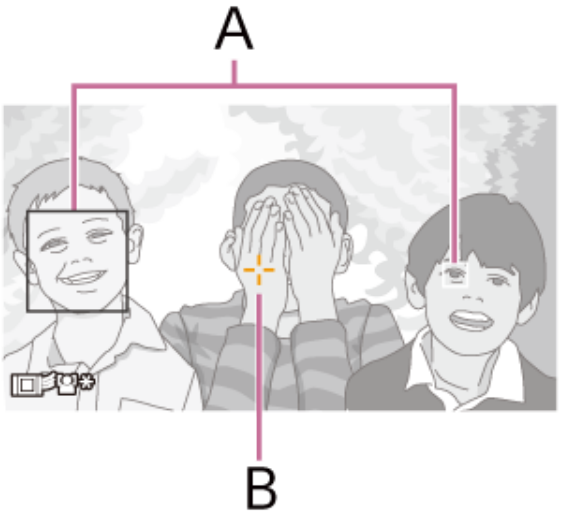

A: Рамка распознавания глаз/лица

B: Указатель следящей AF

Это удобно при использовании видоискателя или при выключенном сенсорном управлении.

Можно изменить цвет и контур указателя следящей AF, чтобы облегчить его различение или предотвратить создание помех при съемке.

Цвет и контур указателя можно также настроить с помощью [Shooting] (Съемка) – [Focus] (Фокус) – [Pointer Color] (Цвет указателя) / [Pointer Border] (Контур указателя) в полном меню.

Указание путем выбора рамки распознавания объекта

Если в полном меню для [Shooting] (Съемка) – [Focus] (Фокус) – [Multi Selector Function] (Функция мультиселектора) установлено [Subject Sel. Cursor] (Курсор выбора объекта), можно выбрать рамку распознавания объекта с помощью мультиселектора.

Переместите курсор выбора объекта (оранжевое подчеркивание) на целевой объект для отслеживания с помощью мультиселектора и нажмите мультиселектор.

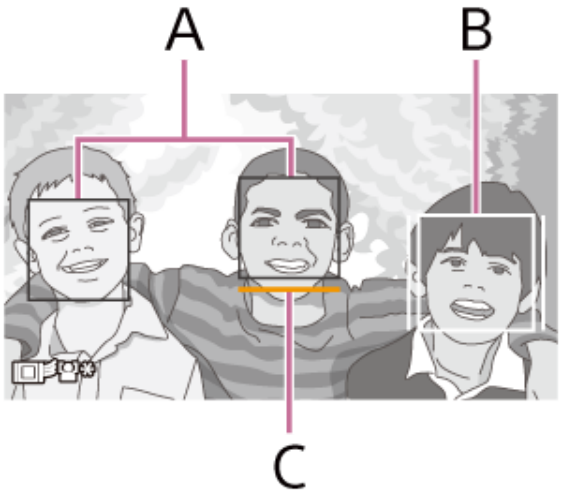

A: Рамки распознавания других лиц (серые)

B: Рамка отслеживания

C: Курсор выбора лица (оранжевый)

Совет

- Можно также изменить цель отслеживания во время следящей AF в реальном времени.

Примечание

- При ручной фокусировке отслеживание нельзя запустить путем выбора рамки распознавания объекта.

TP1002215295

5-076-802-11(2) Copyright 2026 Sony Corporation

Цифровой фотоаппарат со сменным объективом
ILME-FX5/ILME-FX5B

Остановка следящей AF в реальном времени

Остановка с помощью сенсорных операций

Коснитесь кнопки (Остановка следящей AF в реальном времени), отображаемой в левом верхнем углу сенсорной панели.

Совет

- Следящая AF в реальном времени останавливается в следующих случаях:
  — При нажатии назначаемой кнопки с функцией [Push AF/Push MF] (Временная автофокусировка/ручная фокусировка)
  — При переключении между [Auto Focus] (Автофокусировка) и [Manual Focus] (Ручная фокусировка) с помощью [Shooting] (Съемка) – [Focus] (Фокус) – [Focus Operation] (Режим фокусировки) в полном меню
  — При изменении режима фокусировки
  — При выполнении функции помощи AF
  — При изменении настройки области фокусировки или режима AF распознавания объектов
  — Когда цель отслеживания находится за пределами экрана съемки и фокусировка на объекте потеряна в течение нескольких секунд

TP1002215296

5-076-802-11(2) Copyright 2026 Sony Corporation

Цифровой фотоаппарат со сменным объективом
ILME-FX5/ILME-FX5B

Карта фокусировки

При видеосъемке области, находящиеся в фокусе и вне фокуса, отображаются так, чтобы их можно было визуально различить. Области позади зоны резкости обозначаются точками холодного цвета (A), а области перед зоной резкости — точками теплого цвета (B). В зоне резкости точки не отображаются. Точки не записываются в фактическое видео.

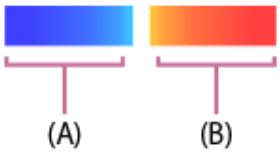

Включите или выключите карту фокусировки с помощью [Monitoring] (Мониторинг) – [Focus Map] (Карта фокусировки) – [Setting] (Настройка) в полном меню.

Примечание

- [Focus Map] (Карта фокусировки) недоступна в следующих случаях:
  — Во время отображения условных цветов
  — Во время отображения монитора видеосигнала
  — Во время увеличения для фокусировки
  — Когда съемка не выполняется (например, при воспроизведении или отображении миниатюр)
  — Когда настройка отображения с устранением анаморфотного сжатия отличается от [Off(1.0x)] (Выкл. (1,0×))
  — Когда установленный объектив не поддерживает фазовую AF в фокальной плоскости

TP1002274780

5-076-802-11(2) Copyright 2026 Sony Corporation

Примечания по съемке

В зависимости от условий съемки фокусировка на объектах может быть невозможна в следующих случаях.

- Слабое освещение, контровое освещение
- Нахождение в тени
- Значительная расфокусировка

Кроме того, даже если камера распознает глаза объекта, при значительном движении объекта камера может не суметь правильно сфокусироваться на глазах в следующих случаях.

- Глаза закрыты
- Волосы закрывают глаза
- Наличие очков (солнцезащитных очков)

В зависимости от условий съемки фокусировка на объектах может быть невозможна и в других случаях.

- Если невозможно сфокусироваться на определенной области объекта, которой требуется отдать приоритет, например на глазах, камера может автоматически сфокусироваться на других распознанных областях, например на голове или теле объекта.
- Даже если вокруг лица объекта отображается белая рамка распознавания объекта, камера может автоматически сфокусироваться на глазах или других областях объекта.
- Если в пределах угла обзора находится только часть объекта, объект может не распознаваться.
  — Когда видны только руки и ноги человека или конечности животного
  — Когда часть объекта скрыта и не видна.
- В зависимости от ситуации другие предметы или части тела могут быть ошибочно распознаны как объект съемки.

TP1002215297

5-076-802-11(2) Copyright 2026 Sony Corporation

Выбор базовой чувствительности

На устройстве можно выбрать один из двух типов базовой чувствительности.

- В режиме съемки [Custom] (Пользовательский) выберите [High] (Высокая) / [Mid] (Средняя) / [Low] (Низкая) / [Low(Dual Gain)] (Низкая (двойное усиление)) с помощью [Shooting] (Съемка) – [ISO/Gain] (ISO/Усиление) – [Base Sensitivity] (Базовая чувствительность) в полном меню.
- В режиме Log-съемки [Cine EI] / [Flexible ISO] (Гибкое ISO) выберите [ISO 12800] / [ISO 4000] / [ISO 800] / [ISO 800(Dual Gain)] (ISO 800 (двойное усиление)) с помощью [Shooting] (Съемка) – [ISO/Gain] (ISO/Усиление) – [Base ISO] (Базовое ISO) в полном меню. В режиме [Cine EI Quick] базовая чувствительность связана с выбранным значением [Exposure Index] (Индекс экспозиции).

При нормальном освещении выберите [Low] (Низкая) или [ISO 800]. При слабом освещении выберите [High] (Высокая) или [ISO 12800].

Совет

- Можно также назначить [Base ISO/Sensitivity] (Базовое ISO/чувствительность) назначаемой кнопке.

TP1002326218

5-076-802-11(2) Copyright 2026 Sony Corporation

Регулировка диафрагмы

Можно регулировать яркость путем регулировки диафрагмы.

Автоматическая регулировка диафрагмы

Эта функция регулирует яркость в соответствии с объектом съемки. Необходим совместимый объектив.

1. **Если на объективе имеется переключатель Auto Iris, установите его в положение AUTO.**
2. **На экране настроек диафрагмы (пункт 4) главного экрана нажмите кнопку [Auto] (Авто) и выберите [Auto] (Авто).**

Совет

- Та же операция поддерживается путем выбора [Auto] (Авто) в прямом меню [Auto Iris] (Автодиафрагма).
- Можно также назначить [Auto Iris] (Автодиафрагма) назначаемой кнопке.

Примечание

- Автоматическая регулировка диафрагмы для объектива с байонетом A невозможна.

Ручная регулировка диафрагмы

1. **На экране настроек диафрагмы (пункт 4) главного экрана выберите [Manual] (Ручной).**
2. **Поверните многофункциональный диск для регулировки значения.**

Совет

- Можно также использовать многофункциональный диск в качестве диска диафрагмы, назначив ему [IRIS] (Диафрагма).
- Можно также назначить [IRIS] (Диафрагма) назначаемому диску.

Временная автоматическая регулировка

Нажмите назначаемую кнопку, которой назначена функция [Push Auto Iris] (Временная автодиафрагма), чтобы временно выполнять автоматическую регулировку диафрагмы на время удерживания кнопки.

При отпускании кнопки диафрагма возвращается к предыдущей настройке.

Примечание

- Если переключатель Auto Iris объектива установлен в положение MANUAL, настройка [Auto Iris] (Автодиафрагма) устройства не применяется, и операция назначаемой кнопки с функцией [Push Auto Iris] (Временная автодиафрагма) больше не принимается. Операции ручной регулировки диафрагмы с устройства также больше не принимаются.

TP1002215298

5-076-802-11(2) Copyright 2026 Sony Corporation

Регулировка усиления

Когда режим съемки установлен на [Custom] (Пользовательский), можно регулировать усиление для регулировки яркости.

Автоматическая регулировка усиления

Нажмите и удерживайте назначаемую кнопку с функцией [ISO/Gain] (ISO/Усиление) для отображения прямого меню [AGC] (Автоматическая регулировка усиления) и выберите [Auto] (Авто).

Совет

- Та же операция поддерживается установкой [Shooting] (Съемка) – [Auto Exposure] (Автоэкспозиция) – [AGC] (Автоматическая регулировка усиления) в положение [On] (Вкл.) в полном меню.
- Можно также назначить [AGC] (Автоматическая регулировка усиления) назначаемой кнопке.
- Если для [Shooting] (Съемка) – [Image Stabilization] (Стабилизация изображения) – [SteadyShot] в полном меню установлено [Dynamic Active] (Динамический активный), диапазон доступных значений [ISO/Gain] (ISO/Усиление) сужается.

Ручная регулировка усиления

Можно управлять усилением, если требуется отрегулировать экспозицию при фиксированном значении диафрагмы или предотвратить увеличение усиления из-за AGC.

1. **Нажмите и удерживайте назначаемую кнопку с функцией [ISO/Gain] (ISO/Усиление) для отображения прямого меню [AGC] (Автоматическая регулировка усиления) и выберите [Manual] (Ручной).**
2. **Нажмите и удерживайте назначаемую кнопку с функцией [ISO/Gain] (ISO/Усиление) для отображения прямого меню значения усиления и установите усиление.**

Совет

- Можно также назначить [Push AGC] (Временная AGC) назначаемой кнопке и временно устанавливать [AGC] (Автоматическая регулировка усиления) в положение [On] (Вкл.) на время удерживания кнопки.
- Можно также изменить значение усиления с помощью [Shooting] (Съемка) – [ISO/Gain] (ISO/Усиление) – [ISO/Gain Select] (Выбор ISO/усиления) в полном меню.

Регулировка усиления (точная регулировка)

1. **Нажмите и удерживайте назначаемую кнопку с функцией [ISO/Gain] (ISO/Усиление) для отображения прямого меню значения усиления.**
2. **Поверните многофункциональный диск для регулировки значения.**

Временное управление усилением (точная регулировка)

Назначьте [ISO/Gain/EI] (ISO/Усиление/EI) назначаемому диску и отрегулируйте установленное значение с помощью диска.

Это удобно, когда требуется отрегулировать экспозицию на одну ступень без изменения глубины резкости.

Временно отрегулированное значение отменяется при переключении базовой чувствительности, установке [AGC] (Автоматическая регулировка усиления) в положение [On] (Вкл.) или выключении питания.

Совет

- Можно также назначить [ISO/Gain/EI] (ISO/Усиление/EI) многофункциональному диску.
- Можно также назначить [Push AGC] (Временная AGC) назначаемой кнопке и временно устанавливать [AGC] (Автоматическая регулировка усиления) в положение [On] (Вкл.) на время удерживания кнопки.

TP1002215299

5-076-802-11(2) Copyright 2026 Sony Corporation

Двойное усиление

Функция двойного усиления расширяет динамический диапазон темных областей видео, позволяя снимать видео с более плавными тональными градациями.

Настройки двойного усиления доступны в пользовательском режиме съемки и режиме Log-съемки.

Пользовательский режим съемки

Установите [Shooting] (Съемка) – [ISO/Gain] (ISO/Усиление) – [Base Sensitivity] (Базовая чувствительность) в положение [Low(Dual Gain)] (Низкая (двойное усиление)) в полном меню.

Режим Log-съемки

Установите [Shooting] (Съемка) – [ISO/Gain] (ISO/Усиление) – [Base ISO] (Базовое ISO) в положение [ISO 800(Dual Gain)] (ISO 800 (двойное усиление)) в полном меню.

Примечание

- Существуют условия, при которых можно настроить [Low(Dual Gain)] (Низкая (двойное усиление)) и [ISO 800(Dual Gain)] (ISO 800 (двойное усиление)). Подробнее см. «Режим датчика изображения и форматы записи» в теме «Настройка основных операций».
- Использование функции двойного усиления при съемке значительно увеличивает энергопотребление, что может повлиять на время непрерывной съемки.
- Невозможно переключить базовую чувствительность на [Low(Dual Gain)] (Низкая (двойное усиление)) или [ISO 800(Dual Gain)] (ISO 800 (двойное усиление)) с помощью назначаемой кнопки с функцией [Base ISO/Sensitivity] (Базовое ISO/чувствительность). Кроме того, если в полном меню выбрано [Low(Dual Gain)] (Низкая (двойное усиление)) или [ISO 800(Dual Gain)] (ISO 800 (двойное усиление)), назначаемая кнопка с функцией [Base ISO/Sensitivity] (Базовое ISO/чувствительность) отключается.

TP1002308573

5-076-802-11(2) Copyright 2026 Sony Corporation

Цифровой фотоаппарат со сменным объективом
ILME-FX5/ILME-FX5B

Регулировка затвора

Можно регулировать яркость путем регулировки затвора.

Автоматическая регулировка затвора

Нажмите и удерживайте назначаемую кнопку с функцией [Shutter] (Затвор) для отображения прямого меню и выберите [Auto] (Авто), чтобы автоматически регулировать выдержку или угол затвора в соответствии с яркостью изображения.

Совет

- Та же операция поддерживается установкой [Shooting] (Съемка) – [Auto Exposure] (Автоэкспозиция) – [Auto Shutter] (Автозатвор) в положение [On] (Вкл.) в полном меню.

Ручная регулировка затвора

1. **Нажмите и удерживайте назначаемую кнопку с функцией [Shutter] (Затвор) для отображения прямого меню и выберите [Step] (Ступенчатая) или [Continuous] (Непрерывная).**
   [Step] (Ступенчатая): установка предустановленной выдержки или угла затвора.
   [Continuous] (Непрерывная): установка переменной выдержки или угла затвора.
2. **Нажмите назначаемую кнопку с функцией [Shutter] (Затвор), чтобы значение затвора отображалось на белом фоне.**
3. **Поверните многофункциональный диск для регулировки выдержки.**

Совет

- Чтобы установить время экспозиции равным интервалу между кадрами, выберите [Off] (Выкл.) на шаге 1.

TP1002215300

5-076-802-11(2) Copyright 2026 Sony Corporation

Автоматическая регулировка баланса белого

Эта функция автоматически регулирует баланс белого до подходящего уровня.

Баланс белого автоматически регулируется при изменении цветовой температуры источника света.

Нажмите и удерживайте назначаемую кнопку с функцией [White Balance] (Баланс белого) для отображения прямого меню и выберите [ATW] (Автоматическое отслеживание баланса белого).

Выберите скорость регулировки с помощью [Shooting] (Съемка) – [White Balance Setting] (Настройка баланса белого) – [ATW Speed] (Скорость ATW) в полном меню.

Совет

- Можно также использовать [Shooting] (Съемка) – [White Balance] (Баланс белого) – [ATW] в полном меню или назначаемую кнопку с функцией [ATW], чтобы установить [ATW] в положение [On] (Вкл.).
- Можно также зафиксировать текущую настройку баланса белого в режиме ATW, назначив функцию [ATW Hold] (Удержание ATW) назначаемой кнопке и нажав ее для временной приостановки режима ATW.

Примечание

- В зависимости от освещения и состояния объекта при использовании ATW может быть невозможно получить подходящий цвет.
  Примеры:
  — Когда в объекте преобладает один цвет, например небо/море/земля/цветы и т. п.
  — Когда объект освещен источником света с чрезвычайно высокой или чрезвычайно низкой цветовой температурой.
- Если скорость автоматического отслеживания ATW низкая или не удается получить нужный эффект, выполните автоматическую регулировку баланса белого.

TP1002215302

5-076-802-11(2) Copyright 2026 Sony Corporation

Цифровой фотоаппарат со сменным объективом
ILME-FX5/ILME-FX5B

Ручная регулировка баланса белого

Если для [ATW] установлено [On] (Вкл.):

Нажмите и удерживайте назначаемую кнопку с функцией [White Balance] (Баланс белого) для отображения прямого меню [ATW] и выберите одну из позиций [W:A] – [W:H].

Если для [ATW] установлено [Off] (Выкл.):

Нажмите и удерживайте назначаемую кнопку с функцией [White Balance] (Баланс белого) и выберите одну из позиций [W:A] – [W:H] в прямом меню.

- [W:A]: позиция памяти A
- [W:B]: позиция памяти B
- [W:C]: позиция памяти C
- [W:D]: позиция памяти D
- [W:E]: позиция памяти E
- [W:F]: позиция памяти F
- [W:G]: позиция памяти G
- [W:H]: позиция памяти H

Выбор позиции памяти от A до H выполняется на главном экране.

Совет

- Можно также выбрать с помощью [Shooting] (Съемка) – [White Balance] (Баланс белого) – [White Select] (Выбор баланса белого) в полном меню.

Каждую позицию памяти можно настроить следующими способами:

- Изменение на предустановленное значение по умолчанию
- Изменение цветовой температуры
- Выполнение автоматической регулировки баланса белого

Изменение на предустановленное значение по умолчанию

Можно непосредственно переключиться на предустановленное значение по умолчанию.

Нажмите и удерживайте назначаемую кнопку с функцией [White Balance] (Баланс белого) для отображения прямого меню и выберите следующее.

Пользовательский режим съемки: → [3200K] → [4300K] → [5600K] → [6300K]
Режим Log-съемки: → [3200K] → [4300K] → [5500K]

Совет

- При выборе предустановленного значения по умолчанию значение цветового оттенка устанавливается на ±0.

Изменение цветовой температуры

1. **Нажмите назначаемую кнопку с функцией [White Balance] (Баланс белого), чтобы значение цветовой температуры отображалось на белом фоне.**
2. **Поверните многофункциональный диск для регулировки значения.**

Совет

- Можно установить значение с шагом 20 K в диапазоне от [2000K] до [5600K]. Значения выше [5600K] можно устанавливать с интервалами, соответствующими величине изменения цвета от [5580K] до [5600K]. Также можно выполнить регулировку с помощью [Shooting] (Съемка) – [White Balance] (Баланс белого) – [Tint] (Цветовой оттенок) в полном меню.

Выполнение автоматической регулировки баланса белого

Баланс белого для сохранения в позициях памяти A – H настраивается автоматически.

1. **Выберите одну из позиций памяти A – H.**
2. **Поместите белую бумагу (или другой предмет) в место с тем же источником света и условиями освещения, что и у объекта съемки, затем увеличьте изображение бумаги с помощью зума, чтобы на экране отображался белый цвет.**

3. **Отрегулируйте яркость.**
   Отрегулируйте диафрагму вручную. Подробнее см. следующую тему.

- Регулировка диафрагмы

4. **Выберите одну из позиций [W:A] – [W:H] в прямом меню и выберите [AWB] (Автоматический баланс белого).**

- Если автоматическая регулировка баланса белого выполняется в режиме памяти, результат автоматической регулировки сохраняется в позиции памяти (одной из A – H), выбранной на шаге 1.
- Если автоматическая регулировка баланса белого выполняется в режиме ATW, результат используется в качестве исходного, и ATW возобновляется после завершения автоматической регулировки. Это удобно, когда требуется очень быстро отрегулировать баланс белого независимо от настройки [ATW Speed] (Скорость ATW).

Совет

- Можно также выполнить с главного экрана, с помощью [Shooting] (Съемка) – [White Balance] (Баланс белого) – [Auto White Balance] (Автоматический баланс белого) в полном меню или с помощью назначаемой кнопки с функцией [Auto White Balance] (Автоматический баланс белого).

Примечание

- Если регулировка не удалась, на экране примерно на три секунды отображается сообщение об ошибке. Если сообщение об ошибке сохраняется после повторных попыток настройки баланса белого, обратитесь к представителю сервисной службы Sony.

TP1002215303

5-076-802-11(2) Copyright 2026 Sony Corporation

Использование стабилизации изображения

Можно уменьшить размытость изображения из-за дрожания камеры при съемке, включив функцию стабилизации изображения.

Примечание

- Стабилизацию изображения нельзя использовать, если для [Project] (Проект) – [Anamo. De-Squeeze] (Устранение анаморфотного сжатия) – [Ratio] (Коэффициент) в полном меню установлено значение, отличное от [Off(1.0x)] (Выкл. (1,0×)).

Включение стабилизации изображения

Установите [Shooting] (Съемка) – [Image Stabilization] (Стабилизация изображения) – [SteadyShot] в положение [Standard] (Стандартный) / [Active] (Активный) / [Dynamic Active] (Динамический активный) в полном меню.

- [Standard] (Стандартный): уменьшает размытость снятых изображений, вызванную дрожанием камеры.
- [Active] (Активный): применяет более эффективную коррекцию, чем [Standard] (Стандартный), для коррекции более сильного дрожания камеры, например при съемке во время ходьбы. Угол обзора несколько сужается в сторону телефото.
- [Dynamic Active] (Динамический активный): применяет более эффективную коррекцию, чем [Active] (Активный). Угол обзора также уже, чем в режиме [Active] (Активный).
- [Off] (Выкл.): выключает режим стабилизации изображения.

Если стабилизация изображения не используется, установите [SteadyShot] в положение [Off] (Выкл.). В этом случае рекомендуется использовать штатив.

Совет

- При съемке со штативом для обеспечения устойчивости установите стабилизацию изображения в положение [Off] (Выкл.). При медленном панорамировании или наклоне камеры с настройкой стабилизации изображения, отличной от [Off] (Выкл.), изображение может искажаться.
- Можно также назначить [SteadyShot] для [User 1] (Пользователь 1) – [User 6] (Пользователь 6) на экране пользовательских функций.

Примечание

- В следующих случаях стабилизацию изображения нельзя установить на [Active] (Активный).
  — Если для [Project] (Проект) – [Rec Format] (Формат записи) – [Codec] (Кодек) в полном меню установлено [X-OCN LT] / [X-OCN C1] / [X-OCN C2]
  — Если для [Shooting] (Съемка) – [FPS] (Частота кадров) – [Fixed/Variable Select] (Выбор фиксированной/переменной частоты) в полном меню установлено [Variable] (Переменная), а для [FPS Select] (Выбор частоты кадров) установлено 150 кадр/с или выше
  — Если для [Shooting] (Съемка) – [FPS] (Частота кадров) – [Fixed/Variable Select] (Выбор фиксированной/переменной частоты) в полном меню установлено [Variable] (Переменная), для [FPS Select] (Выбор частоты кадров) установлено 66 кадр/с или выше, а для [Imager Mode] (Режим датчика изображения) установлено FF 5K 17:9 / FFc 4.5K 17:9.
- В следующих случаях стабилизацию изображения нельзя установить на [Dynamic Active] (Динамический активный).
  — Если для [Project] (Проект) – [Rec Format] (Формат записи) – [Codec] (Кодек) в полном меню установлено [X-OCN LT] / [X-OCN C1] / [X-OCN C2]
  — Если для [Project Frame Rate] (Частота кадров проекта) установлено 100 или выше
  — Если для [Shooting] (Съемка) – [FPS] (Частота кадров) – [Fixed/Variable Select] (Выбор фиксированной/переменной частоты) в полном меню установлено [Variable] (Переменная), а для [FPS Select] (Выбор частоты кадров) установлено 66 кадр/с или выше

Автоматическая установка фокусного расстояния

Фокусное расстояние для стабилизации изображения автоматически устанавливается на основе информации, полученной от объектива.

Чтобы автоматически установить фокусное расстояние для стабилизации изображения, установите [Shooting] (Съемка) – [Image Stabilization] (Стабилизация изображения) – [Stabilization Adjustment] (Регулировка стабилизации) в положение [Auto] (Авто) в полном меню.

Ручная установка фокусного расстояния

Можно вручную установить фокусное расстояние для стабилизации изображения.

Чтобы вручную установить фокусное расстояние для стабилизации изображения, установите [Shooting] (Съемка) – [Image Stabilization] (Стабилизация изображения) – [Stabilization Adjustment] (Регулировка стабилизации) в положение [Manual] (Ручной) в полном меню и задайте фокусное расстояние.

Установите фокусное расстояние с помощью [Shooting] (Съемка) – [Image Stabilization] (Стабилизация изображения) – [Focal Length] (Фокусное расстояние) в полном меню. Можно установить фокусное расстояние в диапазоне от 8 мм до 1000 мм.

TP1002215304

5-076-802-11(2) Copyright 2026 Sony Corporation

Цифровой фотоаппарат со сменным объективом
ILME-FX5/ILME-FX5B

Настройка звука для записи с помощью блока рукоятки XLR (только ILME-FX5)

Можно указать звук для записи с помощью входных разъемов, переключателей и дисков блока рукоятки XLR.

Блок рукоятки XLR объединяет в одном блоке рукоятку и адаптер XLR. Можно записывать звук, прикрепив блок рукоятки XLR к устройству и подключив различные внешние аудиоустройства.

Многоинтерфейсный разъем поддерживает цифровой аудиоинтерфейс. Запись звука с уменьшенным влиянием шумовых помех возможна благодаря передаче цифровых сигналов между устройством и блоком рукоятки XLR.

См. также

- Установка блока рукоятки XLR (только ILME-FX5)
- Экран меню

TP1002215305

5-076-802-11(2) Copyright 2026 Sony Corporation

Цифровой фотоаппарат со сменным объективом
ILME-FX5/ILME-FX5B

Выбор входных аудиоустройств на блоке рукоятки XLR (только ILME-FX5)

1. **Подключите необходимые устройства к разъемам INPUT1/INPUT2/INPUT3 блока рукоятки XLR.**



При использовании только одного из разъемов INPUT1 и INPUT2 подключите устройство к разъему INPUT1. Если устройство подключается к разъему INPUT3, перейдите к шагу 3.

2. **Выберите источник входного аудиосигнала.**

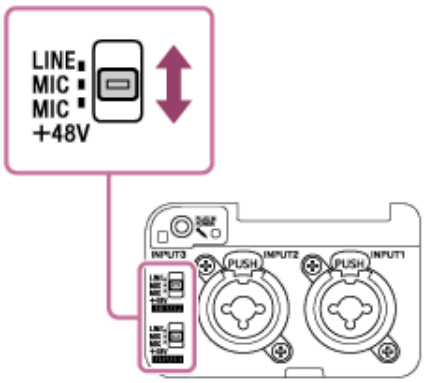

При подключении устройств к разъемам INPUT1/INPUT2 установите переключатели INPUT1 (LINE/MIC/MIC+48V)/INPUT2 (LINE/MIC/MIC+48V) в положения, соответствующие подключенным устройствам.

- LINE (опорный входной уровень: +4 dBu (0 dBu = 0,775 В RMS)): внешнее аудиоустройство (например, микшер).
- MIC: динамический микрофон, микрофон с питанием от батареи.
- MIC+48V: микрофон с фантомным питанием +48 В.
- Перед подключением/отсоединением микрофона обязательно установите переключатель INPUT1 (LINE/MIC/MIC+48V) в положение, отличное от MIC+48V. Подключение/отсоединение кабеля при положении переключателя MIC+48V может вызвать громкий шум или неисправность микрофона.
- Выбор MIC+48V и подключение микрофона, несовместимого с источником питания +48 В, может привести к повреждению подключенного устройства. Проверьте настройку перед подключением устройства.
- Если шум на разъемах, к которым не подключены устройства, вызывает беспокойство, установите соответствующие переключатели INPUT1/INPUT2 (LINE/MIC/MIC+48V) в положение LINE.

3. **Выберите выходной канал блока рукоятки XLR с помощью переключателя INPUT SELECT (CH1/CH2) / INPUT SELECT (CH3/CH4).**
   Выберите входной аудиосигнал INPUT1, INPUT2 или INPUT3, назначаемый каждому выходному каналу блока рукоятки XLR.
4. **Установите опорный входной уровень микрофонов с помощью переключателя ATT (INPUT1 / INPUT2 / INPUT3) для входов, к которым подключены устройства.**

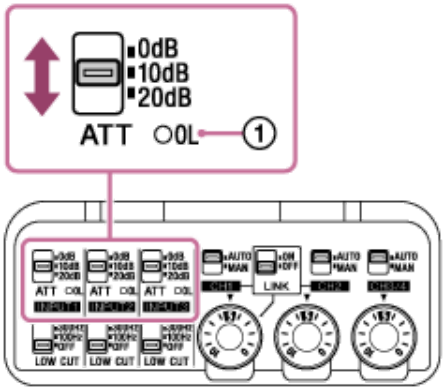

- 0dB: если при записи требуется усилить звук, например при использовании микрофона с низкой чувствительностью.
  — INPUT1/INPUT2: опорный входной уровень −60 dBu
  — INPUT3: опорный входной уровень −76 dBu
- 10dB: рекомендуемый уровень записи звука человеческого голоса.
  — INPUT1/INPUT2: опорный входной уровень −50 dBu
  — INPUT3: опорный входной уровень −66 dBu
- 20dB: если при записи требуется ослабить звук, например при использовании микрофона с высокой чувствительностью.
  — INPUT1/INPUT2: опорный входной уровень −40 dBu
  — INPUT3: опорный входной уровень −56 dBu

Примечание

- Переключатели ATT (INPUT1 и INPUT2) действуют только тогда, когда соответствующий переключатель INPUT1 (LINE/MIC/MIC+48V) или INPUT2 (LINE/MIC/MIC+48V) установлен в положение MIC или MIC+48V. В положении LINE опорный входной уровень составляет +4 dBu (фиксированный) и не изменяется при переключении ATT.

Совет

- Если громкий входной аудиосигнал может вызвать аналоговое ограничение сигнала, загорается индикатор OL (перегрузка) (①) блока рукоятки XLR. В этом случае отрегулируйте входной уровень с помощью переключателя ATT на подключенном устройстве или блоке рукоятки XLR так, чтобы уровень звука находился в диапазоне, при котором индикатор не загорается.

5. **Отрегулируйте уровень записи звука.**
   Подробнее о регулировке см. в разделе:

- Регулировка уровня записи звука с помощью блока рукоятки XLR (только ILME-FX5).

TP1002215306

5-076-802-11(2) Copyright 2026 Sony Corporation

Цифровой фотоаппарат со сменным объективом
ILME-FX5/ILME-FX5B

Уменьшение шума с помощью функции LOW CUT блока рукоятки XLR (только ILME-FX5)

Эта функция ослабляет низкочастотные составляющие аудиосигнала, поступающего через разъемы INPUT1/INPUT2/INPUT3, уменьшая нежелательные шумы, например шум ветра, кондиционера и вибрации.

1. **Установите переключатели LOW CUT (INPUT1/INPUT2/INPUT3).**

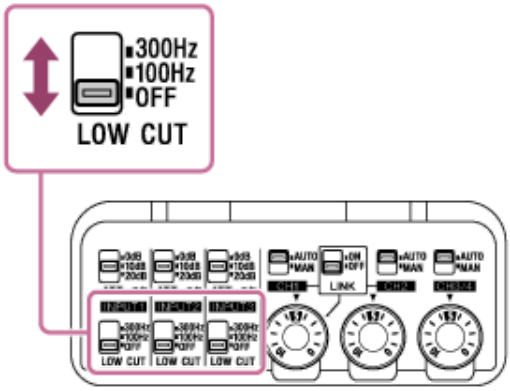

Выберите положение «300Hz» или «100Hz» в зависимости от шума, который требуется уменьшить.

Примечание

- Переключатели LOW CUT (INPUT1 и INPUT2) действуют только тогда, когда соответствующий переключатель INPUT1 (LINE/MIC/MIC+48V) или INPUT2 (LINE/MIC/MIC+48V) установлен в положение MIC или MIC+48V.

TP1002308574

5-076-802-11(2) Copyright 2026 Sony Corporation

Цифровой фотоаппарат со сменным объективом
ILME-FX5/ILME-FX5B

Регулировка уровня записи звука с помощью блока рукоятки XLR (только ILME-FX5)

Отрегулируйте уровень записи звука для аудиосигнала, поступающего через разъемы INPUT1/INPUT2/INPUT3.

1. **Установите переключатели AUTO/MAN (CH1 / CH2 / CH3/4) каналов, звук которых требуется отрегулировать, в положение MAN.**

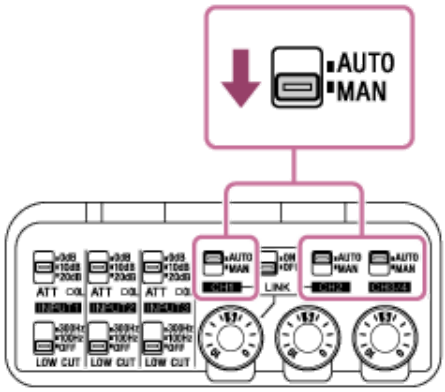

2. **Поверните диск AUDIO LEVEL, чтобы отрегулировать громкость до необходимого уровня.**

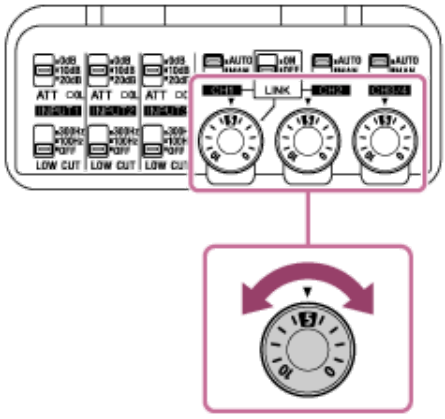

Для проверки уровня используйте индикатор уровня камеры или подключите к камере наушники.

Автоматическая регулировка уровня записи звука

Установите переключатель AUTO/MAN в положение AUTO.
Если входной звук громкий, уровень записи звука будет автоматически уменьшен для предотвращения искажений.

Совет

- При записи в формате 32-бит с плавающей запятой функция автоматической регулировки уровня записи звука отключается. Если переключатель AUTO/MAN установлен в положение MAN, уровень записи звука на диске AUDIO LEVEL установлен на «5» (фиксированный). Однако при отсутствии аналогового ограничения сигнала можно записывать как тихие, так и громкие звуки без искажений. Также можно отредактировать аудиоданные, отрегулировав усиление записанного аудиофайла до оптимального уровня без искажений.
- Если переключатель LINK установлен в положение ON, а переключатель AUTO/MAN (CH1) — в положение MAN, можно регулировать уровень записи звука обоих каналов CH1 и CH2 диском AUDIO LEVEL (CH1). При установке переключателя AUTO/MAN (CH1) в положение AUTO канал CH2 также переключается в режим AUTO. Однако автоматическая регулировка уровня записи звука не связана между CH1/CH2 или CH3/CH4. Для связывания этих каналов установите [Audio] (Звук) – [Audio Input] (Аудиовход) – [CH1&2 AGC Mode] (Режим АРУ CH1 и CH2) или [CH3&4 AGC Mode] (Режим АРУ CH3 и CH4) в значение [Stereo] (Стерео) в полном меню.

См. также

- Блок-схемы

TP1002215307

5-076-802-11(2) Copyright 2026 Sony Corporation

Цифровой фотоаппарат со сменным объективом
ILME-FX5/ILME-FX5B

Выбор входного звука для вывода на каждый канал камеры с помощью блока рукоятки XLR (только ILME-FX5)

С помощью переключателей INPUT SELECT можно выбрать, какие аудиосигналы с INPUT1, INPUT2 или INPUT3 блока рукоятки XLR выводятся на каждый канал многоинтерфейсного разъема.

Примечание

- Установите количество используемых каналов в меню камеры.
- Микрофон на иллюстрации продается отдельно.

1. **Установите переключатели INPUT SELECT.**

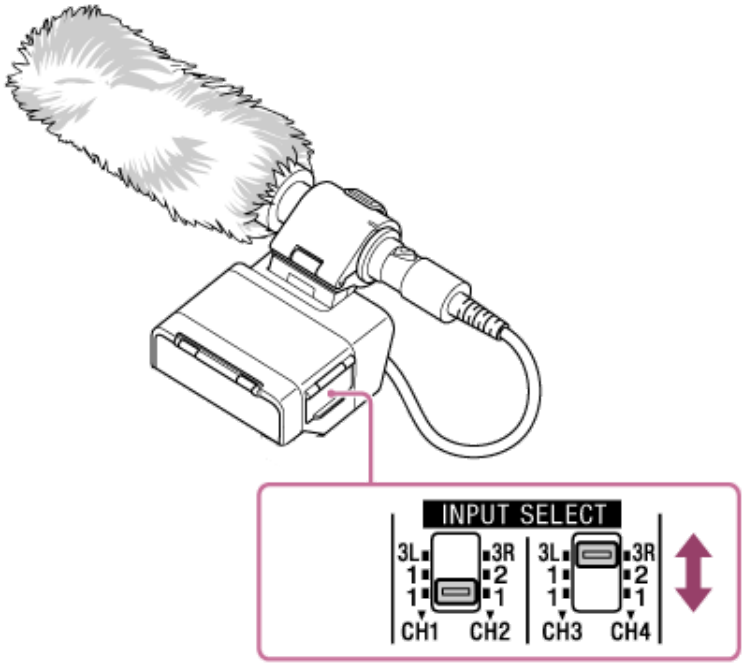

- Для вывода на CH1 и CH2
  Установите с помощью переключателя INPUT SELECT (CH1/CH2).

Используемые входные разъемы	Положение переключателя INPUT SELECT (CH1/CH2)	Выходные каналы
Только INPUT1	1/1	CH1: INPUT1 CH2: INPUT1
INPUT1, INPUT2	1/2	CH1: INPUT1 CH2: INPUT2
INPUT3	3L/3R	CH1: INPUT3L CH2: INPUT3R

- Для вывода на CH3 и CH4
  Установите с помощью переключателя INPUT SELECT (CH3/CH4).

Используемые входные разъемы	**Положение переключателя INPUT SELECT (CH3/CH4)**	**Выходные каналы**
Только INPUT1	1/1	CH3: INPUT1 CH4: INPUT1
INPUT1, INPUT2	1/2	CH3: INPUT1 CH4: INPUT2
INPUT3	3L/3R	CH3: INPUT3L CH4: INPUT3R

Подробнее о конкретных примерах подключения и настройки см. в разделе:

- Входы блока рукоятки XLR (только ILME-FX5) и выходные каналы многоинтерфейсного разъема.

TP1002308575

5-076-802-11(2) Copyright 2026 Sony Corporation

Цифровой фотоаппарат со сменным объективом
ILME-FX5/ILME-FX5B

Входы блока рукоятки XLR (только ILME-FX5) и выходные каналы многоинтерфейсного разъема

В этом разделе описаны настройки разъемов и выходных каналов в зависимости от типа и количества используемых микрофонов (продаются отдельно).

Использование одного микрофона

- При использовании монофонического микрофона XLR
  Подключите его к разъему INPUT1 и установите переключатель INPUT SELECT (CH1/CH2) в положение «1/1». Это позволяет вести двухканальную монофоническую запись на CH1 и CH2, что подходит для записи звука при съемке документальных фильмов.



Также можно установить переключатель INPUT SELECT (CH3/CH4) в положение «1/1» для резервной записи звука на CH3 и CH4 с уровнем записи, отличным от уровня CH1 и CH2.
Установите переключатель AUTO/MAN (CH3/4) в положение MAN и отрегулируйте уровень записи звука диском AUDIO LEVEL (CH3/4).



- При использовании стереомикрофона XLR (L/R)
  Подключите штекер Lch к разъему INPUT1, а штекер Rch — к разъему INPUT2 и установите переключатель INPUT SELECT (CH1/CH2) в положение «1/2». Это позволяет вести стереозапись на CH1 и CH2, что подходит для записи звука живых выступлений и съемок на открытом воздухе.



Также можно установить переключатель INPUT SELECT (CH3/CH4) в положение «1/2» для резервной записи звука на CH3 и CH4 с уровнем записи, отличным от уровня CH1 и CH2.
Установите переключатель AUTO/MAN (CH3/4) в положение MAN и отрегулируйте уровень записи звука диском AUDIO LEVEL (CH3/4).

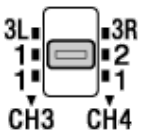

- При использовании стереомикрофона со стереофоническим мини-штекером
  Подключите его к разъему INPUT3 и установите переключатель INPUT SELECT (CH1/CH2) в положение «3L/3R». Это позволяет вести стереозапись на CH1 и CH2, что подходит для записи звука живых выступлений и съемок на открытом воздухе.



Также можно установить переключатель INPUT SELECT (CH3/CH4) в положение «3L/3R» для резервной записи звука на CH3 и CH4 с уровнем записи, отличным от уровня CH1 и CH2.
Установите переключатель AUTO/MAN (CH3/4) в положение MAN и отрегулируйте уровень записи звука диском AUDIO LEVEL (CH3/4).

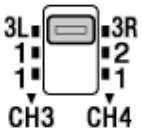

Совет

- При использовании одного микрофона не обязательно всегда выводить звук на все четыре канала (CH1–CH4). Установите необходимое количество каналов и положения переключателей INPUT SELECT.

Использование нескольких микрофонов

- При использовании монофонического микрофона XLR и стереомикрофона со стереофоническим мини-штекером
  Подключите монофонический микрофон к разъему INPUT1, а стереомикрофон — к разъему INPUT3. Это позволяет записывать звук нескольких микрофонов отдельно, например при записи интервью.





Для вывода звука монофонического микрофона на CH1 и CH2, а стереомикрофона — на CH3 и CH4 установите переключатель INPUT SELECT (CH1/CH2) в положение «1/1», а INPUT SELECT (CH3/CH4) — в положение «3L/3R».
Для вывода звука монофонического микрофона на CH3 и CH4, а стереомикрофона — на CH1 и CH2 установите переключатель INPUT SELECT (CH1/CH2) в положение «3L/3R», а INPUT SELECT (CH3/CH4) — в положение «1/1».

- При использовании стереомикрофона XLR (L/R) и стереомикрофона со стереофоническим мини-штекером
  Подключите штекер Lch стереомикрофона к разъему INPUT1, штекер Rch — к разъему INPUT2, а другой стереомикрофон — к разъему INPUT3. Это позволяет отдельно записывать фоновый звук и голоса говорящих, например при записи интервью на открытом воздухе.



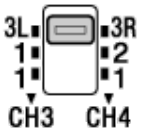

Для вывода звука стереомикрофона XLR на CH1 и CH2, а стереомикрофона со стереофоническим мини-штекером — на CH3 и CH4 установите переключатель INPUT SELECT (CH1/CH2) в положение «1/2», а INPUT SELECT (CH3/CH4) — в положение «3L/3R».
Для вывода звука стереомикрофона XLR на CH3 и CH4, а стереомикрофона со стереофоническим мини-штекером — на CH1 и CH2 установите переключатель INPUT SELECT (CH1/CH2) в положение «3L/3R», а INPUT SELECT (CH3/CH4) — в положение «1/2».

См. также

- Настройка записываемого звука с помощью блока рукоятки XLR (только ILME-FX5)
- Регулировка уровня записи звука с помощью блока рукоятки XLR (только ILME-FX5)

TP1002308576

5-076-802-11(2) Copyright 2026 Sony Corporation

Цифровой фотоаппарат со сменным объективом
ILME-FX5/ILME-FX5B

Настройка записываемого звука на устройстве

Можно указать записываемый звук с помощью входных разъемов и меню устройства.
Многоинтерфейсный разъем устройства поддерживает цифровой аудиоинтерфейс.
Запись звука с уменьшенным влиянием шумовых помех возможна благодаря передаче цифровых сигналов между устройством и блоком рукоятки XLR или аксессуаром, совместимым с цифровым многоинтерфейсным разъемом.

Совет

- При использовании блока рукоятки XLR или аксессуара, совместимого с многоинтерфейсным разъемом и поддерживающего форматы 96 кГц и 32-бит с плавающей запятой, можно записывать звук высокого разрешения с высоким качеством или записывать звук в формате WAV с минимальным ухудшением качества в отдельный файл.

Входные аудиоразъемы и пункты меню

Встроенный микрофон
Внешний микрофон
Многоинтерфейсный разъем

[CH1 Input Select] (Выбор входа CH1)
[CH2 Input Select] (Выбор входа CH2)
[CH3 Input Select] (Выбор входа CH3)
[CH4 Input Select] (Выбор входа CH4)

Меню настройки уровня записи звука

[CH1 Level Control] (Регулировка уровня CH1) ([Auto] (Авто) / [Manual] (Ручная))
[CH2 Level Control] (Регулировка уровня CH2) ([Auto] (Авто) / [Manual] (Ручная))
[CH3 Level Control] (Регулировка уровня CH3) ([Auto] (Авто) / [Manual] (Ручная))
[CH4 Level Control] (Регулировка уровня CH4) ([Auto] (Авто) / [Manual] (Ручная))
[CH1 Input Level] (Входной уровень CH1)
[CH2 Input Level] (Входной уровень CH2)
[CH3 Input Level] (Входной уровень CH3)
[CH4 Input Level] (Входной уровень CH4)
[Audio Input Level] (Входной уровень звука)

Экран [Audio] (Звук) в меню

Нажмите кнопку MENU для отображения меню и нажмите [Audio] (Звук) (пункт 4), чтобы отобразить экран [Audio] (Звук).

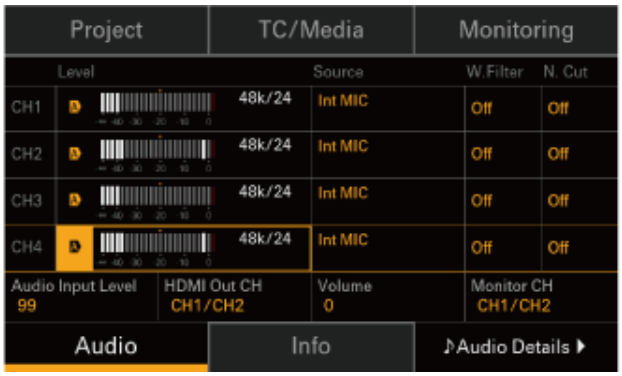

TP1002308577

5-076-802-11(2) Copyright 2026 Sony Corporation

Цифровой фотоаппарат со сменным объективом
ILME-FX5/ILME-FX5B

Выбор входных аудиоустройств на устройстве

Можно указать записываемый звук с помощью входных разъемов и меню устройства.

1. **Переключите аудиовход с помощью [Audio] (Звук) – [CH1 Input Select] (Выбор входа CH1) / [CH2 Input Select] (Выбор входа CH2) / [CH3 Input Select] (Выбор входа CH3) / [CH4 Input Select] (Выбор входа CH4) в меню или [Audio] (Звук) – [Audio Input] (Аудиовход) – [CH1 Input Select] (Выбор входа CH1) / [CH2 Input Select] (Выбор входа CH2) / [CH3 Input Select] (Выбор входа CH3) / [CH4 Input Select] (Выбор входа CH4) в полном меню.**

Примечание

- При съемке с переменной частотой кадров звук не записывается.
- Если [CH1 Input Select] (Выбор входа CH1) и [CH2 Input Select] (Выбор входа CH2) установлены в [Internal MIC] (Встроенный микрофон), уровень записи звука обоих каналов CH1 и CH2 регулируется с помощью [CH1 Input Level] (Входной уровень CH1). Если [CH3 Input Select] (Выбор входа CH3) и [CH4 Input Select] (Выбор входа CH4) установлены в [Internal MIC] (Встроенный микрофон), уровень записи звука обоих каналов CH3 и CH4 регулируется с помощью [CH3 Input Level] (Входной уровень CH3).
- Для использования блока рукоятки XLR установите его на устройство, затем выберите [Shoe CH1] (Разъем CH1) / [Shoe CH2] (Разъем CH2) / [Shoe CH3] (Разъем CH3) / [Shoe CH4] (Разъем CH4) в соответствии с настройкой выходов блока рукоятки.

2. **Отрегулируйте уровень записи звука.**

См. также

- Выбор входного звука для вывода на каждый канал камеры с помощью блока рукоятки XLR (только ILME-FX5)

TP1002308578

5-076-802-11(2) Copyright 2026 Sony Corporation

Уменьшение шума с помощью функций фильтрации

Уменьшение шума с помощью функции шумоподавления ветра

Эта функция ослабляет низкочастотные составляющие звука, например шум ветра, кондиционера и вибрации.
Установите [Audio] (Звук) – [Audio Input] (Аудиовход) – [CH1 Filter] (Фильтр CH1) / [CH2 Filter] (Фильтр CH2) / [CH3 Filter] (Фильтр CH3) / [CH4 Filter] (Фильтр CH4) – [Wind Filter] (Фильтр шума ветра) в [On] (Вкл.) в полном меню.

Уменьшение шума с помощью шумоподавляющего фильтра

Эта функция ослабляет шум работы встроенного вентилятора устройства и другие постоянные фоновые шумы.
Установите [Audio] (Звук) – [Audio Input] (Аудиовход) – [CH1 Filter] (Фильтр CH1) / [CH2 Filter] (Фильтр CH2) / [CH3 Filter] (Фильтр CH3) / [CH4 Filter] (Фильтр CH4) – [Noise Cut Filter] (Шумоподавляющий фильтр) в [On] (Вкл.) в полном меню.

Уменьшение шума с помощью фильтра шума зуммирования (встроенный микрофон)

Эта функция ослабляет шум объектива с приводным зумом, попадающий во встроенный микрофон.
Установите [Audio] (Звук) – [Audio Input] (Аудиовход) – [CH1 Filter] (Фильтр CH1) / [CH2 Filter] (Фильтр CH2) / [CH3 Filter] (Фильтр CH3) / [CH4 Filter] (Фильтр CH4) – [Zoom Noise Cut(INT MIC)] (Подавление шума зуммирования (встроенный микрофон)) в [On] (Вкл.) в полном меню.

Примечание

- Фильтр шума зуммирования (встроенный микрофон) действует только при выборе [Internal MIC] (Встроенный микрофон) в качестве аудиовхода.
- Использование фильтра шумоподавления ветра, шумоподавляющего фильтра или фильтра шума зуммирования может изменить качество звука по сравнению с обычным.
- Эффективность фильтра шумоподавления ветра, шумоподавляющего фильтра и фильтра шума зуммирования зависит от условий съемки.
- При изменении настроек функций фильтрации во время видеозаписи в момент переключения может возникнуть шум, который будет записан в звуковую дорожку видео.
- Если [Headphone Live/Processed] (Звук в наушниках: исходный/обработанный) установлен в [Live] (Исходный), проверить действие шумоподавляющего фильтра и фильтра шума зуммирования при контроле звука во время съемки невозможно. Отфильтрованный звук записывается вместе с видео. При потоковой передаче или выводе через HDMI также передается/выводится отфильтрованный звук.
- Даже если [Noise Cut Filter] (Шумоподавляющий фильтр) или [Zoom Noise Cut(INT MIC)] (Подавление шума зуммирования (встроенный микрофон)) установлены в [On] (Вкл.), до начала действия функции шумоподавления может пройти некоторое время.
- Эффективность [Zoom Noise Cut(INT MIC)] (Подавление шума зуммирования (встроенный микрофон)) при уменьшении шума объектива с приводным зумом зависит от используемого объектива.
- Настройка [Noise Cut Filter] (Шумоподавляющий фильтр) действует для встроенного микрофона, входа разъема внешнего микрофона и аналогового аудиовхода многоинтерфейсного разъема*.

* [Noise Cut Filter] (Шумоподавляющий фильтр) невозможно установить для некоторых внешних микрофонов, подключенных к многоинтерфейсному разъему, даже при включенной аналоговой передаче. В этом случае используйте функцию шумоподавления внешнего микрофона.
* [Noise Cut Filter] (Шумоподавляющий фильтр) невозможно установить, если внешний микрофон, подключенный к многоинтерфейсному разъему, настроен на цифровую передачу.

См. также

- Основная процедура съемки
- Воспроизведение клипа

TP1002308579

5-076-802-11(2) Copyright 2026 Sony Corporation

Регулировка уровня записи звука с помощью устройства

Уровень записи входного звука можно регулировать с помощью устройства.

Автоматическая регулировка уровня записи звука с помощью устройства

Для каналов, которые требуется регулировать автоматически, установите [CH1 Level Control] (Регулировка уровня CH1) / [CH2 Level Control] (Регулировка уровня CH2) / [CH3 Level Control] (Регулировка уровня CH3) / [CH4 Level Control] (Регулировка уровня CH4) в [Auto] (Авто) на экране [Audio] (Звук) в меню или с помощью [Audio] (Звук) – [Audio Input] (Аудиовход) в полном меню.

Ручная регулировка уровня записи звука с помощью устройства

Для ручной регулировки уровня записи звука CH1/CH2/CH3/CH4 выполните следующую процедуру.
Установите [CH1 Level Control] (Регулировка уровня CH1) / [CH2 Level Control] (Регулировка уровня CH2) / [CH3 Level Control] (Регулировка уровня CH3) / [CH4 Level Control] (Регулировка уровня CH4) в [Manual] (Ручная) на экране [Audio] (Звук) в меню или с помощью [Audio] (Звук) – [Audio Input] (Аудиовход) в полном меню и отрегулируйте уровень записи звука с помощью [CH1 Input Level] (Входной уровень CH1) / [CH2 Input Level] (Входной уровень CH2) / [CH3 Input Level] (Входной уровень CH3) / [CH4 Input Level] (Входной уровень CH4).

Можно регулировать уровни каналов CH1–CH4 как группу. Выполняйте регулировку назначаемым диском, которому назначена функция [Audio Input Level] (Входной уровень звука), либо с помощью [Audio Input Level] (Входной уровень звука) на экране [Audio] (Звук) в меню или [Audio] (Звук) – [Audio Input] (Аудиовход) в полном меню.

Совет

- Экран [Audio] (Звук) в меню удобен для проверки входного уровня звука.
- Для автоматической регулировки уровня записи звука обоих каналов CH1 и CH2 установите [CH1&2 AGC Mode] (Режим АРУ CH1 и CH2) в [Stereo] (Стерео). Это используется при стереозаписи входного звука на CH1 и CH2.
- Для автоматической регулировки уровня записи звука обоих каналов CH3 и CH4 установите [CH3&4 AGC Mode] (Режим АРУ CH3 и CH4) в [Stereo] (Стерео). Это используется при стереозаписи входного звука на CH3 и CH4.

Примечание

- Настройка [Audio Input Level] (Входной уровень звука) может быть недоступна в зависимости от сочетания настроек в меню [Audio] (Звук).
- Устройство поддерживает различные сочетания настроек. Подробнее о сочетаниях настроек см. в следующем разделе:

- Блок-схемы

См. также

- Блок-схемы

5-076-802-11(2) Copyright 2026 Sony Corporation

Сохранение отдельных аудиофайлов WAV (при установленном блоке рукоятки XLR)

Если на устройстве установлен блок рукоятки XLR и записывается сигнал с него, на носитель записи можно одновременно записывать файл WAV для редактирования отдельно от основного видео.
Файлы WAV записываются в формате 32-бит с плавающей запятой, что уменьшает шум при редактировании. Кроме того, если динамический диапазон основного 24-битного звука сжат при обработке лимитером, аудиосигнал можно восстановить из файла WAV в формате 32-бит с плавающей запятой.

О записываемом файле

- Записывается в формате 32-бит с плавающей запятой.
- Настройка 48 кГц/96 кГц будет такой же, как для основного сигнала.
- Расширение имени файла — «.WAV» в формате MP4 и «.wav» в формате X-OCN.

Место сохранения записанного файла

Записанный файл сохраняется в следующем каталоге.

Формат MP4

Режим записи	Карта памяти	Путь к папке
Обычная запись	SDXC	/PRIVATE/M4ROOT/WAV
Обычная запись	CFexpress Type A	/M4ROOT/WAV

Совет

- Можно изменить имя корневой папки на носителе записи (файлы XAVC S) на [M4ROOT] или [Cam ID + Reel#] (Идентификатор камеры + номер рулона) с помощью [TC/Media] (Временной код/носитель) – [Clip Name Format] (Формат имени клипа) – [XAVC S Root Folder Name] (Имя корневой папки XAVC S) в полном меню. В примере выше показан путь к папке при настройке [M4ROOT].

Формат X-OCN

Режим записи	Карта памяти	Путь к папке
Обычная запись	SDXC	/PRIVATE/CINEROOT/Wav
Обычная запись	CFexpress Type A	/CINEROOT/Wav

Совет

- Можно изменить имя корневой папки на [Cam ID + Reel#] (Идентификатор камеры + номер рулона) с помощью [TC/Media] (Временной код/носитель) – [Clip Name Format] (Формат имени клипа) в полном меню.

Об именах файлов

Имя файла состоит из имени клипа, записанного на карту памяти, и суффикса «W01».

Начало записи WAV

1. **Подключите аксессуар, совместимый с многоинтерфейсным разъемом и поддерживающий запись в формате 32-бит с плавающей запятой.**
2. **Выберите [Audio] (Звук) – [Audio Input] (Аудиовход) – от [CH1 Input Select] (Выбор входа CH1) до [CH4 Input Select] (Выбор входа CH4) – от [Shoe CH1] (Разъем CH1) до [Shoe CH4] (Разъем CH4) в полном меню.**
3. **Установите [Audio] (Звук) – [32bit float WAV Rec] (Запись WAV, 32-бит с плавающей запятой) – [Setting] (Настройка) в [On] (Вкл.) в полном меню.**

Файл WAV записывается синхронно с началом и окончанием записи.

Совет

- Файлы WAV можно записывать, даже если основная запись ведется в формате 32-бит с плавающей запятой.
- Доступ к файлам WAV возможен с ПК или другого устройства в режиме накопителя.

Примечание

- Настройки записи WAV невозможно изменить в следующих случаях:
  — во время записи;
  — во время воспроизведения;
  — при отображении миниатюр.
- В следующих случаях звук каналов, соответствующих файлам WAV, отключается:
  — в качестве аудиовхода выбран микрофон, не совместимый с форматом 32-бит с плавающей запятой;
  — установлен аудиоформат 96 кГц и в качестве аудиовхода выбран микрофон, не совместимый с 96 кГц.
- Если во время записи переключить активный слот, запись WAV продолжится на карту в новом слоте.
- В режиме одновременной записи в слоты карт A/B файлы WAV записываются в оба слота.
- Файлы WAV не подлежат передаче файлов.
- [32bit float WAV Rec] (Запись WAV, 32-бит с плавающей запятой) – [Setting] (Настройка) устанавливается в [Off] (Выкл.) (фиксировано), когда выполняются все следующие условия, и не может быть установлена в [On] (Вкл.):
  — [Audio] (Звук) – [Audio Rec Format] (Формат записи звука) – [Audio Rec Format] (Формат записи звука) в полном меню имеет значение, отличное от [48kHz/24bit];
  — [Project] (Проект) – [Proxy Rec] (Прокси-запись) – [Setting] (Настройка) установлена в [On] (Вкл.) в полном меню;
  — какая-либо из следующих функций установлена в [On] (Вкл.) или действует: потоковая передача RTMP/RTMPS; потоковая передача SRT.
- В следующих режимах записи запись WAV временно устанавливается в [Off] (Выкл.):
  — [Shooting] (Съемка) – [FPS] (Частота кадров) – [Fixed/Variable Select] (Выбор фиксированной/переменной частоты) установлена в [Variable] (Переменная);
  — интервальная запись.

Место сохранения файлов и связанные операции

Файлы WAV сохраняются в том же слоте карты, что и видеофайл, на определенном уровне каталогов.
Кроме того, видеофайлы и файлы WAV связаны следующим образом.

- При удалении видеофайла соответствующий файл WAV также удаляется.
- При блокировке видеофайла соответствующий файл WAV также блокируется.

TP1002295527

5-076-802-11(2) Copyright 2026 Sony Corporation

Цифровой фотоаппарат со сменным объективом
ILME-FX5/ILME-FX5B

Прямое меню

Можно проверять состояние и настройки устройства, отображаемые на экране съемки, а также непосредственно выбирать и изменять настройки.
Можно настроить следующие пункты.

- [Subject Recognition AF] (AF с распознаванием объекта)
- [SteadyShot] (Стабилизация изображения)
- [White Balance Mode] (Режим баланса белого)
- [Color Temp] (Цветовая температура)
- [Scene File] (Файл сцены)
- [Auto Iris] (Автоматическая диафрагма)
- Значение диафрагмы
- [AGC] (АРУ)
- Значение ISO
- Значение усиления
- Значение [Exposure Index] (Индекс экспозиции)
- [Base ISO/Sensitivity] (Базовое ISO/чувствительность)
- [Tint] (Оттенок)
- [Auto Shutter] (Автоматический затвор)
- Значение выдержки
- [Auto Exposure Mode] (Режим автоэкспозиции)
- [Auto Exposure Level] (Уровень автоэкспозиции)
- Частота кадров съемки

1. **Нажмите многофункциональный диск или назначаемую кнопку, которой назначена функция [Direct Menu] (Прямое меню).**
   Оранжевым курсором можно выбирать только те пункты на экране, которые настраиваются с помощью прямого меню.
2. **Поверните многофункциональный диск для перемещения курсора к нужному пункту меню, затем нажмите многофункциональный диск.**
   Отобразится меню или пункт будет отображен на белом фоне.
3. **Поверните многофункциональный диск для выбора настройки, затем нажмите его.**
   Меню или белый фон исчезнет, и новая настройка будет отображаться с оранжевым курсором.
   Для выхода из прямого меню снова нажмите назначаемую кнопку с функцией [Direct Menu] (Прямое меню) или не выполняйте никаких действий в течение 3 секунд.

Совет

- Прямые настройки также можно выполнять нажатием или нажатием с удержанием каждой функциональной кнопки.
- Когда пункты отображаются на белом фоне, многофункциональный диск можно использовать как назначаемый диск.
- Для выбора можно также использовать мультиселектор.
- Прямое меню не поддерживает сенсорное управление.
- Чтобы использовать прямое меню на экране съемки в режиме отображения информации так же, как в режиме контроля видео, установите [Technical] (Технические настройки) – [Menu Settings] (Настройки меню) – [Info. Disp. Mode Operation] (Управление в режиме отображения информации) в [Direct Menu Priority] (Приоритет прямого меню) в полном меню.

TP1002215310

5-076-802-11(2) Copyright 2026 Sony Corporation

Назначаемые кнопки

На камере имеется 9 назначаемых кнопок, которым можно назначать функции. Функции можно также назначать элементам [<User 1>] — [<User 6>] (Пользователь 1–6) на экране пользовательских функций.

Изменение функции кнопки

Выполните настройку в полном меню: [Project] (Проект) – [Assignable Button] (Назначаемая кнопка).

Функции, назначенные кнопкам по умолчанию на заводе

Назначаемая кнопка	Функция
Назначаемая кнопка 1	[Iris] (Диафрагма)
Назначаемая кнопка 2	[White Balance] (Баланс белого)
Назначаемая кнопка 3	[ISO/Gain] (ISO/Усиление)
Назначаемая кнопка 4	[False Color] (Ложные цвета)
Назначаемая кнопка 5	[LCD/VF Focus Mag] (Увеличение для фокусировки на ЖК-мониторе/видоискателе)
Назначаемая кнопка 6	[Rec] (Запись)
Кнопка переключения VF/LCD	[VF/LCD] (Видоискатель/ЖК-монитор)
Кнопка удержания фокусировки	[Focus Hold] (Удержание фокусировки)
Кнопка захвата	[Off] (Выкл.)
Кнопка захвата (нажатие наполовину)	[Single-shot AF(AF-S)] (Покадровая АФ (AF-S))
[<User 1>] (Пользователь 1)	[Peaking] (Выделение контуров)
[<User 2>] (Пользователь 2)	[Display] (Отображение)
[<User 3>] (Пользователь 3)	[SteadyShot] (Стабилизация изображения)
[<User 4>] (Пользователь 4)	[Focus Operation] (Режим фокусировки)
[<User 5>] (Пользователь 5)	[Slot Select] (Выбор гнезда)
[<User 6>] (Пользователь 6)	[Video Signal Monitor] (Монитор видеосигнала)

Совет

- Кнопка переключения VF/LCD расположена на левой стороне видоискателя (продается отдельно).
- Функции можно также назначать кнопке удержания фокусировки на объективе. Однако у некоторых объективов такая кнопка отсутствует.

Назначаемые функции

- [Off] (Выкл.)
- [Base ISO/Sensitivity] (Базовое ISO/чувствительность)
- [ISO/Gain] (ISO/Усиление) 1)
- [AGC] (Автоматическая регулировка усиления)
- [Push AGC] (Временная автоматическая регулировка усиления)
- [Iris] (Диафрагма) 1)

- [Auto Iris] (Автоматическая диафрагма)
- [Push Auto Iris] (Временная автоматическая диафрагма)
- [Shutter] (Затвор) 1)
- [Auto Shutter] (Автоматический затвор)
- [AE Level/Mode] (Уровень/режим автоэкспозиции) 1)
- [Backlight] (Контровой свет)
- [Spotlight] (Точечное освещение)
- [Set to Preset Val.(Wht)] (Установка предустановленного значения баланса белого)
- [White Balance] (Баланс белого) 1)
- [Auto White Balance] (Автоматический баланс белого)
- [ATW] (Автоматическое отслеживание баланса белого)
- [ATW Hold] (Удержание ATW)
- [Focus Operation] (Режим фокусировки)
- [AF Speed/Sens.] (Скорость/чувствительность АФ) 1)
- [Focus Setting] (Настройка фокусировки) 1)
- [AF Transition Speed] (Скорость перехода АФ) 2)
- [AF Subj. Shift Sens.] (Чувствительность переключения объекта АФ) 2)
- [Subject Recognition AF] (АФ с распознаванием объекта)
- [Single-shot AF(AF-S)] (Покадровая АФ (AF-S)) 1)
- [Push AF/Push MF] (Временная АФ/ручная фокусировка)
- [Focus Hold] (Удержание фокусировки)
- [LCD/VF Focus Mag] (Увеличение для фокусировки на ЖК-мониторе/видоискателе) 1)
- [HDMI Focus Mag] (Увеличение для фокусировки на выходе HDMI) 1)
- [FPS] (Частота кадров)
- [LUT On/Off 1] (Вкл./выкл. LUT)
- [LUT On/Off 2] (Вкл./выкл. LUT)
- [LUT On/Off 3] (Вкл./выкл. LUT)
- [Press & H Log 1] (Отображение Log при удержании кнопки) 2)
- [Press & H Log 2] (Отображение Log при удержании кнопки) 2)
- [Press & H Log 3] (Отображение Log при удержании кнопки) 2)
- [SteadyShot] (Стабилизация изображения)
- [De-Squeeze Ratio] (Коэффициент деанаморфирования) 2)
- [Rec] (Запись) 1)
- [Rec Review] (Просмотр записи)
- [Shot Mark1] (Метка кадра 1)
- [Shot Mark2] (Метка кадра 2)
- [Clip Flag OK] (Флаг клипа OK)
- [Clip Flag NG] (Флаг клипа NG)
- [Clip Flag Keep] (Флаг клипа Keep)
- [Slot Select] (Выбор гнезда)
- [Color Bars] (Цветовые полосы)
- [Tally [Front]] (Передний индикатор записи)
- [CALL] (Вызов)
- [DURATION/TC/U-BIT] (Длительность/временной код/пользовательские биты)
- [Format Media(A)] (Форматирование носителя A) 2)
- [Format Media(B)] (Форматирование носителя B) 2)
- [Display] (Отображение)
- [Output Display HDMI] (Вывод экранной индикации по HDMI) 2)
- [Lens Info] (Информация об объективе)
- [Video Signal Monitor] (Монитор видеосигнала)
- [Frame Line] (Линии кадра)
- [LCD Monitor Brightness] (Яркость ЖК-монитора) 2)
- [VF Brightness] (Яркость видоискателя) 2)
- [LCD/VF Adjust] (Настройка ЖК-монитора/видоискателя) 1)
- [VF/LCD] (Видоискатель/ЖК-монитор) 1)
- [Gamma Display Assist] (Помощь при отображении гаммы)
- [Focus Map] (Карта фокусировки)

- [Peaking] (Выделение контуров)
- [Zebra] (Зебра)
- [False Color] (Ложные цвета)
- [Volume] (Громкость)
- [Clips] (Клипы)
- [Touch Operation] (Сенсорное управление)
- [Clear Image Zoom] (Увеличение четкого изображения) 2)
- [Fan Control] (Управление вентилятором) 2)
- [Auto Pixel Restoration] (Автоматическое восстановление пикселей) 2)
- [Zoom Type] (Тип зуммирования) 1)
- [Stream] (Потоковая передача)
- [Auto Upload (Proxy)] (Автоматическая отправка прокси-файлов)
- [Enlarge Screen] (Увеличение экрана) 1)
- [Direct Menu] (Прямое меню) 1)
- [Home] (Главный экран) 1)
- [Menu] (Меню) 1)

1) Невозможно назначить элементам [<User 1>] — [<User 6>] (Пользователь 1–6).

2) Невозможно назначить назначаемым кнопкам 1–6, кнопке переключения VF/LCD или кнопке удержания фокусировки.

Совет

- Кнопке захвата можно назначить только следующие функции:
  — [Off] (Выкл.)
  — [Rec] (Запись)
  — [Shot Mark1] (Метка кадра 1)
  — [Shot Mark2] (Метка кадра 2)
- Если кнопке захвата назначено [Off] (Выкл.), нажатию этой кнопки наполовину можно назначить только следующие функции:
  — [Off] (Выкл.)
  — [Single-shot AF(AF-S)] (Покадровая АФ (AF-S))

TP1002215311

5-076-802-11(2) Copyright 2026 Sony Corporation

Цифровой фотоаппарат со сменным объективом
ILME-FX5/ILME-FX5B

Назначаемый диск

Функцию назначаемого диска можно изменить.

Назначьте функцию назначаемому диску с помощью [Project] (Проект) – [Assignable Dial] (Назначаемый диск) – [Assignable Dial] (Назначаемый диск) в полном меню.

Настройка	**Описание**
[Off] (Выкл.)	Отключение работы назначаемого диска.
[ISO/Gain/EI] (ISO/Усиление/EI)	Регулировка ISO/усиления/EI.
[IRIS] (Диафрагма) (значение по умолчанию)	Регулировка диафрагмы.
[Auto Exposure Level] (Уровень автоэкспозиции)	Регулировка уровня автоматической экспозиции.
[Audio Input Level] (Уровень входного аудиосигнала)	Регулировка уровня записи звука.
[Multi Function Dial] (Многофункциональный диск)	Работает как многофункциональный диск.

TP1002295528

5-076-802-11(2) Copyright 2026 Sony Corporation

Многофункциональный диск

Функцию многофункционального диска камеры можно изменить.

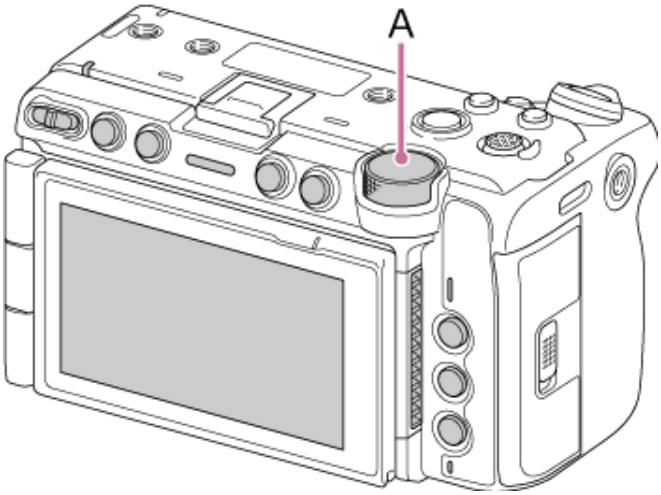

A: Многофункциональный диск

Назначьте функцию многофункциональному диску с помощью [Project] (Проект) – [Multi Function Dial] (Многофункциональный диск) – [Default Function] (Функция по умолчанию) в полном меню.

Настройка	Описание
[Off] (Выкл.)	Отключение работы многофункционального диска.
[ISO/Gain/EI] (ISO/Усиление/EI) (значение по умолчанию)	Регулировка усиления.
[IRIS] (Диафрагма)	Регулировка диафрагмы.
[Auto Exposure Level] (Уровень автоэкспозиции)	Регулировка уровня автоматической экспозиции.
[Audio Input Level] (Уровень входного аудиосигнала)	Регулировка уровня записи звука.

Примечание

- При отображении меню эта настройка отключена.

TP1002218816

5-076-802-11(2) Copyright 2026 Sony Corporation

Цифровой фотоаппарат со сменным объективом
ILME-FX5/ILME-FX5B

Выбор фиксированной/переменной частоты кадров (замедленная и ускоренная съемка)

Можно снимать видео с замедленным или ускоренным движением, установив разные значения частоты кадров при съемке и частоты кадров проекта.

Если установлены следующие значения формата записи, можно указать разные значения частоты кадров при съемке и воспроизведении.

Формат MP4

Частота кадров проекта	Кодек (формат записи)	Формат видео	Частота кадров
59.94/50/23.98	XAVC S-I	4096×2160P	1-60, 66, 72, 75, 88, 90, 96, 100, 110, 120
	XAVC HS-L 422 / XAVC HS-L 420 / XAVC S-I / XAVC S-L 422 / XAVC S-L 420	3840×2160P	1-60, 66, 72, 75, 88, 90, 96, 100, 110, 120
	XAVC S-I / XAVC S-L 422 / XAVC S-L 420	1920×1080P	1-60, 66, 72, 75, 88, 90, 96, 100, 110, 120, 150, 180, 200, 240
29.97/25	XAVC S-I	4096×2160P	1-60, 66, 72, 75, 88, 90, 96, 100, 110, 120
	XAVC S-I / XAVC S-L 422 / XAVC S-L 420	3840×2160P	1-60, 66, 72, 75, 88, 90, 96, 100, 110, 120
	XAVC S-I / XAVC S-L 422 / XAVC S-L 420	1920×1080P	1-60, 66, 72, 75, 88, 90, 96, 100, 110, 120, 150, 180, 200, 240
24	XAVC S-I	4096×2160P	1-60, 66, 72, 75, 88, 90, 96, 100, 110, 120

Можно также назначить [FPS] (Частота кадров) назначаемой кнопке и нажимать эту кнопку для переключения между съемкой с фиксированной и переменной частотой кадров.
Частоту кадров при съемке можно установить, нажав и удерживая кнопку.

Примечание

- Во время записи, воспроизведения и отображения миниатюр невозможно установить [Shooting] (Съемка) – [FPS] (Частота кадров) – [Fixed/Variable Select] (Выбор фиксированной/переменной частоты) в значение [Variable] (Переменная) в полном меню.
- Если [Shooting] (Съемка) – [FPS] (Частота кадров) – [Fixed/Variable Select] (Выбор фиксированной/переменной частоты) установлено в значение [Variable] (Переменная) в полном меню, запись звука невозможна.
- Если [Shooting] (Съемка) – [FPS] (Частота кадров) – [Fixed/Variable Select] (Выбор фиксированной/переменной частоты) установлено в значение [Variable] (Переменная) в полном меню, автоматический затвор отключен.

TP1002215312

5-076-802-11(2) Copyright 2026 Sony Corporation

Цифровой фотоаппарат со сменным объективом
ILME-FX5/ILME-FX5B

Запись видео с интервалами (Interval Rec)

Функция Interval Rec позволяет записывать видео во внутреннюю память камеры через регулярные интервалы. Эта функция эффективна при съемке медленно движущихся объектов. При запуске записи камера автоматически записывает заданное количество кадров ([Number of Frames] (Количество кадров)) через заданный интервал ([Interval Time] (Длительность интервала)).

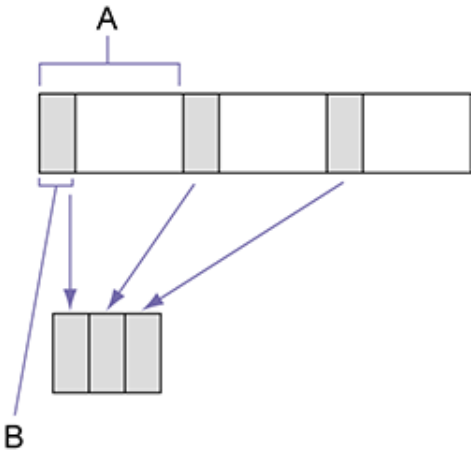

A: Интервал съемки ([Interval Time] (Длительность интервала))
B: Количество кадров, записываемых за один цикл ([Number of Frames] (Количество кадров))

Примечание

- Настройка возможна только в том случае, если в [Codec] (Кодек) выбран кодек, отличный от X-OCN.
- Одновременно можно использовать только одну специальную функцию записи, например Interval Rec.
- При включении другой специальной функции записи во время использования Interval Rec режим Interval Rec автоматически отменяется.
- Режим Interval Rec автоматически отменяется после изменения системных настроек, например формата видео.
- Невозможно изменить настройки Interval Rec во время записи, воспроизведения или при отображении списка клипов.

Настройка Interval Rec

Установите [Project] (Проект) – [Interval Rec] (Интервальная запись) – [Setting] (Настройка) в значение [On] (Вкл.) в полном меню.
При выключении камеры режим Interval Rec отменяется, но настройки [Number of Frames] (Количество кадров) и [Interval Time] (Длительность интервала) сохраняются. При следующей съемке в режиме Interval Rec устанавливать их заново не требуется.

Съемка с использованием Interval Rec

Для начала записи нажмите кнопку записи START/STOP. В видоискателе поочередно отображаются «Int ● Rec» и «Int ● Stby».

Остановка съемки

Остановите запись.
По завершении съемки видеоданные, сохраненные к этому моменту в памяти, записываются на носитель.

Выход из режима Interval Rec

Установите [Project] (Проект) – [Interval Rec] (Интервальная запись) – [Setting] (Настройка) в значение [Off] (Выкл.) в полном меню. Или выключите камеру.

Ограничения при записи

- Звук не записывается.
- Просмотр записи (Rec Review) невозможен.

При выключении камеры

- При выключении питания камеры выполняется обращение к носителю для записи изображений, сохраненных в памяти к этому моменту, после чего питание автоматически выключается.
- Если питание прерывается из-за извлечения аккумулятора, отсоединения кабеля питания постоянного тока или отключения питания на адаптере переменного тока, видео- и аудиоданные, записанные к этому моменту, могут быть потеряны (не более 10 секунд). Соблюдайте осторожность при замене аккумулятора.

TP1002218819

5-076-802-11(2) Copyright 2026 Sony Corporation

Ложные цвета

Функция ложных цветов окрашивает изображение, выводимое на монитор, в зависимости от уровня яркости, упрощая оценку экспозиции при съемке.

Для использования функции ложных цветов установите [Technical] (Технические настройки) – [Exposure Assist] (Помощь при экспозиции) – [False Color] (Ложные цвета) в значение [On] (Вкл.) в полном меню. Можно также назначить [False Color] (Ложные цвета) назначаемой кнопке и включать/выключать эту функцию нажатием кнопки.

Примечание

- Независимо от настроек применения LUT функция False Color окрашивает уровни яркости выходного видеосигнала S-Log3 при [LUT], установленном в [Off] (Выкл.) (усиление EI также не применяется).
- [False Color] (Ложные цвета) устанавливается в [Off] (Выкл.) (фиксированное значение) и не может быть установлено в [On] (Вкл.) в любом из следующих случаев:
  — В полном меню [Technical] (Технические настройки) – [Test Signals] (Тестовые сигналы) – [Color Bars] (Цветовые полосы) установлено в [On] (Вкл.).
  — В качестве режима съемки выбран [Custom] (Пользовательский).
  — Во время записи (включая начало записи при включенном отображении ложных цветов).
  — При внешней записи (запись выходного сигнала HDMI, запись выходного сигнала RAW).
  — При переключении на экран, не отображающий ложные цвета.
  — При установке функции потоковой передачи в [On] (Вкл.).
- При изменении режима съемки [False Color] (Ложные цвета) устанавливается в [Off] (Выкл.).
- Если при установленном [False Color] (Ложные цвета) в [On] (Вкл.) выполняется любое из следующих действий, настройка меняется на [Off] (Выкл.):
  — Увеличение для фокусировки.
  — Отображение карты фокусировки.

Выбор места вывода ложных цветов

Задайте место вывода ложных цветов с помощью [Technical] (Технические настройки) – [Exposure Assist] (Помощь при экспозиции) – [Output Target] (Место вывода) в полном меню.

Настройка	Описание
[LCD Monitor/VF] (ЖК-монитор/видоискатель)	Отображение на ЖК-мониторе и видоискателе.
[HDMI]	Вывод по HDMI.

Совет

- Можно выбрать один или оба варианта.

Отображение/скрытие цветовой шкалы

При включенной функции ложных цветов можно отображать или скрывать цветовую шкалу с помощью [Technical] (Технические настройки) – [Exposure Assist] (Помощь при экспозиции) – [Color Scale] (Цветовая шкала) в полном меню.



Примечание

- Цветовая шкала ложных цветов не может отображаться, когда ЖК-монитор находится в режиме отображения информации.
- Цветовая шкала ложных цветов отображается на ЖК-мониторе, видоискателе и выходе HDMI независимо от настройки [Technical] (Технические настройки) – [Exposure Assist] (Помощь при экспозиции) – [Output Target] (Место вывода) в полном меню.

TP1002295529

5-076-802-11(2) Copyright 2026 Sony Corporation

Запись на обе карты памяти A и B

Можно одновременно записывать на карту памяти A и карту памяти B, установив [Project] (Проект) – [Simul Rec] (Одновременная запись) – [Setting] (Настройка) в значение [On] (Вкл.) в полном меню.

Примечание

- Одновременная запись в формате X-OCN не поддерживается.

Об именах файлов

При одновременной записи в гнезда карт A/B, когда [Auto Naming] (Автоматическое присвоение имен) установлено в [Title] (Название), создаваемый клип будет иметь одинаковое имя на обоих носителях. При установке [Cam ID + Reel#] (ID камеры + номер катушки) имена создаваемых клипов будут одинаковыми, за исключением двух последних символов.

См. также

- Верхняя сторона
- Задняя сторона

TP1002215314

5-076-802-11(2) Copyright 2026 Sony Corporation

Цифровой фотоаппарат со сменным объективом
ILME-FX5/ILME-FX5B

Монитор видеосигнала

С помощью [Monitoring] (Мониторинг) – [Display On/Off] (Вкл./выкл. отображения) – [Video Signal Monitor] (Монитор видеосигнала) в полном меню можно выбрать тип отображения видеосигнала на экране съемки: осциллограмма, вектороскоп или гистограмма.
Оранжевая линия показывает установленное значение уровня зебры.
Та же операция доступна с помощью назначаемой кнопки, которой назначена функция [Video Signal Monitor] (Монитор видеосигнала).

Индикация контролируемого сигнала

В режиме Log-съемки при применении LUT в правом верхнем углу монитора видеосигнала отображается «Look», указывая на контролируемый сигнал. Если LUT не применяется, отображается «SG3/SLog3» или «SG3C/SLog3».

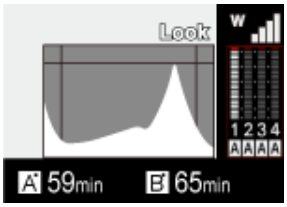

TP1002215315

5-076-802-11(2) Copyright 2026 Sony Corporation

Функция помощи при отображении гаммы

В пользовательском режиме съемки, если в полном меню [Project] (Проект) – [Base Setting] (Базовая настройка) – [Target Display] (Целевой дисплей) установлено в [HDR(HLG)], можно установить [Monitoring] (Мониторинг) – [Gamma Display Assist] (Помощь при отображении гаммы) – [Setting] (Настройка) в [On] (Вкл.) для отображения на экране съемки вспомогательного изображения, упрощающего съемку в HDR.

Отображение в видоискателе при установке [Monitoring] (Мониторинг) – [VF Setting] (Настройка видоискателя) – [VF Image in HDR] (Изображение в видоискателе в HDR) в [HDR] в полном меню

Если в полном меню [Project] (Проект) – [HDR Setting] (Настройка HDR) – [LCD/VF SDR Preview] (Предпросмотр SDR на ЖК-мониторе/видоискателе) установлено в [Off] (Выкл.), при съемке в HDR в видоискателе отображается видеосигнал HDR.
Если в полном меню [Project] (Проект) – [HDR Setting] (Настройка HDR) – [LCD/VF SDR Preview] (Предпросмотр SDR на ЖК-мониторе/видоискателе) установлено в [On] (Вкл.), отображение такое же, как на ЖК-мониторе, описанном ниже.

Отображение в видоискателе при установке [Monitoring] (Мониторинг) – [VF Setting] (Настройка видоискателя) – [VF Image in HDR] (Изображение в видоискателе в HDR) в [SDR(LCD Like)] (SDR, как на ЖК-мониторе) в полном меню

Отображение такое же, как на ЖК-мониторе, описанном ниже.

Выбор отображения на ЖК-мониторе/видоискателе при включенной функции помощи при отображении гаммы

При включенной функции помощи при отображении гаммы поддерживаются два способа отображения изображений HDR на ЖК-мониторе/видоискателе.

Отображение HDR с сохранением контраста между областями низкой и высокой яркости

Благодаря возможностям HDR изображение может отображаться на ЖК-мониторе/видоискателе без потери деталей в тенях и пересвеченных участках даже при съемке с высокой или низкой экспозицией. При этом контрастность несколько снижается.
Для использования этого способа установите [Project] (Проект) – [HDR Setting] (Настройка HDR) – [LCD/VF SDR Preview] (Предпросмотр SDR на ЖК-мониторе/видоискателе) в [Off] (Выкл.) в полном меню.

Отображение SDR путем простого преобразования HDR в SDR

Этот способ позволяет работать с камерой так же, как при обычной съемке в SDR.
Яркость HDR-изображения можно регулировать, задавая разницу усиления между HDR и SDR с помощью [SDR Gain] (Усиление SDR).
Для использования этого способа выполните следующие настройки.

1. **Установите [Project] (Проект) – [HDR Setting] (Настройка HDR) – [LCD/VF SDR Preview] (Предпросмотр SDR на ЖК-мониторе/видоискателе) в [On] (Вкл.) в полном меню.**
2. **Отрегулируйте значение усиления SDR для режима HDR с помощью [Project] (Проект) – [HDR Setting] (Настройка HDR) – [SDR Gain] (Усиление SDR) в полном меню.**

Совет

- При преобразовании изображения HDR в SDR с использованием метаданных SR Live после съемки к преобразованию применяется [SDR Gain] (Усиление SDR), чтобы экспозиция отображаемого изображения SDR соответствовала экспозиции, наблюдаемой в видоискателе во время съемки.

<table>
<tr><th>[Target Display] (Целевой дисплей)</th><th>[VF Image in HDR] (Изображение в видоискателе в HDR)</th><th>[LCD/VF SDR Preview] (Предпросмотр SDR)</th><th>[Gamma Display Assist] (Помощь при отображении гаммы)</th><th>Индикация видео: ЖК-монитор</th><th>Индикация видео: видоискатель</th></tr>
<tr><td>[SDR(BT.709)]</td><td>–</td><td>–</td><td>–</td><td colspan="2">Видео SDR</td></tr>
<tr><td rowspan="5">[HDR(HLG)]</td><td rowspan="3">[HDR]</td><td rowspan="2">[Off] (Выкл.)</td><td>[Off] (Выкл.)</td><td>Видеосигнал HDR отображается на SDR-мониторе без преобразования</td><td rowspan="2">Видео HDR</td></tr>
<tr><td>[On] (Вкл.)</td><td>Видео HDR с сохранением контраста в областях низкой и высокой яркости</td></tr>
<tr><td rowspan="2">[On] (Вкл.)</td><td>[Off] (Выкл.)</td><td>Видеосигнал HDR отображается на SDR-мониторе без преобразования</td><td rowspan="2">Видео, преобразованное из HDR в SDR простым преобразованием</td></tr>
<tr><td>[On] (Вкл.)</td><td>Видео, преобразованное из HDR в SDR простым преобразованием</td></tr>
<tr><td rowspan="4">[SDR(LCD Like)] (SDR, как на ЖК-мониторе)</td><td rowspan="2">[Off] (Выкл.)</td><td>[Off] (Выкл.)</td><td colspan="2">Видеосигнал HDR отображается на SDR-мониторе без преобразования</td></tr>
<tr><td>[On] (Вкл.)</td><td colspan="2">Видео HDR с сохранением контраста в областях низкой и высокой яркости</td></tr>
<tr><td rowspan="2">[On] (Вкл.)</td><td>[Off] (Выкл.)</td><td colspan="2">Видеосигнал HDR отображается на SDR-мониторе без преобразования</td></tr>
<tr><td>[On] (Вкл.)</td><td colspan="2">Видео, преобразованное из HDR в SDR простым преобразованием</td></tr>
</table>

TP1002215316

5-076-802-11(2) Copyright 2026 Sony Corporation

Флаги клипов

Можно добавить флаг [OK] к записываемому или только что записанному клипу, нажав назначаемую кнопку, которой назначено [Clip Flag OK] (Флаг клипа OK), и выбрав [Add OK] (Добавить OK). Можно также добавить флаг к клипу во время воспроизведения.
Для удаления флага [OK] дважды нажмите кнопку, чтобы выполнить [Delete Clip Flag] (Удалить флаг клипа).

Совет

- Можно также добавить флаг клипа с помощью [Clip Operations] (Операции с клипами) – [Set Clip Flag] (Установить флаг клипа) в полном меню.
- Экран списка клипов можно отобразить с сортировкой по типу флага клипа (отфильтрованный список клипов). Подробнее см. в следующем разделе.

- Операции с клипами

Совет

- Можно также назначить [Clip Flag OK] (Флаг клипа OK) элементам [User 1] — [User 6] (Пользователь 1–6) на экране пользовательских функций.

TP1002215317

5-076-802-11(2) Copyright 2026 Sony Corporation

Цифровой фотоаппарат со сменным объективом
ILME-FX5/ILME-FX5B

Компенсация дыхания фокуса

С помощью [Technical] (Технические настройки) – [Lens] (Объектив) – [Breathing Compensation] (Компенсация дыхания фокуса) в полном меню можно выбрать, выполнять ли компенсацию дыхания фокуса объектива с байонетом E.

Эта функция корректирует явление, при котором угол обзора изменяется при изменении положения фокусировки. При выполнении компенсации дыхания фокуса часть изображения электронным способом обрезается для поддержания постоянного угла обзора, чтобы эффект дыхания фокуса не проявлялся.

Примечание

- При включении компенсации дыхания фокуса угол обзора и качество изображения могут немного измениться.
- В зависимости от объектива при включении компенсации дыхания фокуса может быть невозможно скорректировать изменение угла обзора.
- При установке объектива, не поддерживающего компенсацию дыхания фокуса, компенсация невозможна.
- Эта функция устанавливается в Off (Выкл.) (фиксированное значение) в следующих случаях:
  — Если [Technical] (Технические настройки) – [Lens] (Объектив) – [Distortion Comp.] (Компенсация дисторсии) установлено в [Off] (Выкл.).
  — Если в полном меню [Shooting] (Съемка) – [FPS] (Частота кадров) – [Fixed/Variable Select] (Выбор фиксированной/переменной частоты) установлено в [Variable] (Переменная), а [FPS Select] (Выбор частоты кадров) — в 66 кадр/с или выше.
  — Если [Project] (Проект) – [Rec Format] (Формат записи) – [Codec] (Кодек) установлено в [X-OCN LT] / [X-OCN C1] / [X-OCN C2].
  — Если [Project] (Проект) – [Rec Format] (Формат записи) – [Project Frame Rate] (Частота кадров проекта) установлено в 100 или 120.

TP1002295530

5-076-802-11(2) Copyright 2026 Sony Corporation

Компенсация дисторсии

К клипам X-OCN, записанным камерой, компенсация дисторсии объектива не применяется. Однако при использовании объектива с байонетом E производства Sony или лицензированного партнера необходимые для компенсации дисторсии объектива метаданные сохраняются в клипе. Затем можно выполнить компенсацию дисторсии объектива в клипах X-OCN с помощью Catalyst Browse, Catalyst Prepare или Catalyst Prepare Plugin.

- Подробные сведения о рекомендуемом рабочем процессе и способе применения компенсации дисторсии объектива с помощью Catalyst Browse, Catalyst Prepare или Catalyst Prepare Plugin см. на следующем веб-сайте. Для получения сведений о совместимости с другим программным обеспечением для монтажа обратитесь к поставщику программного обеспечения.
- URL: https://www.sony.net/di/x-ocn_distortion_comp_method/
- При съемке камерой компенсация дисторсии объектива применяется к изображению на ЖК-мониторе и выходному изображению HDMI. Соответственно, внешний вид изображения во время съемки и при предварительном просмотре клипа X-OCN может различаться. Подробные сведения о компенсации дисторсии объективов с байонетом E производства Sony и лицензированных партнеров при записи в X-OCN см. на следующем веб-сайте.
- URL: https://www.sony.net/di/x-ocn_distortion_comp/
- Поддержка компенсации дисторсии объектива при предварительном просмотре клипов с использованием объектива с байонетом E производства Sony или лицензированного партнера планируется в одном из будущих обновлений. Подробные сведения о лицензированных партнерах см. на следующем веб-сайте.
- URL: https://support.d-imaging.sony.co.jp/www/e_mount/licensee/

TP1002495097

5-076-802-11(2) Copyright 2026 Sony Corporation

Настройка отображения с устранением анаморфотного сжатия

При создании видеоматериалов в формате CinemaScope используйте для съемки анаморфотный объектив. Настроив коррекцию анаморфотного сжатия в соответствии с коэффициентом сжатия используемого объектива, можно выводить изображение через HDMI или отображать его на ЖК-мониторе/видоискателе с тем же соотношением сторон, что и при непосредственном наблюдении объекта.

Установите коэффициент коррекции анаморфотного сжатия с помощью [Project] (Проект) – [Anamo. De-Squeeze] (Коррекция анаморфотного сжатия) в меню.

Совет

- Коэффициент коррекции также можно настроить в полном меню: [Project] (Проект) – [Anamo. De-Squeeze] (Коррекция анаморфотного сжатия) – [Ratio] (Коэффициент).

Примечание

- При выводе сигнала RAW или SD коррекция анаморфотного сжатия выходного видео HDMI не выполняется.
- Автофокусировка недоступна при выборе любого значения, отличного от [Off(1.0x)] (Выкл. (1,0×)).

TP1002326219

5-076-802-11(2) Copyright 2026 Sony Corporation

Автоматическая установка часов

Часы камеры можно синхронизировать с часами мобильного устройства, подключенного по Bluetooth, с помощью приложения «Creators' App for Enterprise».

1. **Установите приложение «Creators' App for Enterprise» на смартфон.**
2. **Подключите камеру к смартфону по Bluetooth.**
   Выполните [Network] (Сеть) – [Bluetooth] – [Pairing] (Сопряжение) в полном меню и следуйте инструкциям на экране. Подробные сведения см. в справочном руководстве «Creators' App for Enterprise».
3. **Для синхронизации времени установите [Maintenance] (Обслуживание) – [Clock Set] (Установка часов) – [Auto Date/Time Correction] (Автокоррекция даты/времени) в [On] (Вкл.) в полном меню, а для синхронизации часового пояса — [Clock Set] (Установка часов) – [Auto Time Zone Correction] (Автокоррекция часового пояса) в [On] (Вкл.).**
   При использовании этой функции рекомендуется установить оба параметра в [On] (Вкл.).

Совет

- Если камера работает неправильно, проверьте следующее и выполните сопряжение устройств повторно.
  – Убедитесь, что камера не подключена по Bluetooth к другому устройству.
  – Выполните [Network] (Сеть) – [Network Reset] (Сброс сети) – [Reset] (Сброс) в полном меню.

Примечание

- Если связать данные времени с «Creators' App for Enterprise», а затем настроить время или часовой пояс в меню камеры, время, записанное в клипе, может оказаться неверным.
- Если в поле настройки [Clock Set] (Установка часов) – [Time Zone] (Часовой пояс) отображается «UTC *», ручная установка времени или часового пояса приведет к неверному времени. Выключите и снова включите камеру и активируйте функцию привязки данных о местоположении и времени для обновления данных. Дождитесь повторного отображения «UTC *».
- При инициализации камеры информация о сопряжении удаляется. Удалите информацию о сопряжении со смартфона и снова выполните сопряжение устройств.
- Если связь Bluetooth нестабильна, убедитесь, что между камерой и смартфоном нет препятствий, например людей или металлических предметов.
- При передаче большого объема данных, например при потоковой передаче по беспроводной сети в диапазоне 2,4 ГГц, работа может стать нестабильной. Для передачи больших объемов данных рассмотрите возможность проводного подключения к локальной сети.
- При подключении по Bluetooth выполняйте сопряжение только с доверенными устройствами. Избегайте случайных запросов на сопряжение и подключений к неизвестным устройствам.
- Если функция Bluetooth не используется, выключите ее.
- Регулярно проверяйте список сопряженных устройств и удаляйте ненужные устройства.
- Если информация о сопряжении камеры удалена со смартфона, удалите информацию о сопряжении смартфона с помощью [Bluetooth] – [Manage Paired Device] (Управление сопряженными устройствами).

TP1002308026

5-076-802-11(2) Copyright 2026 Sony Corporation

Запись данных о местоположении

Данные о местоположении, полученные со смартфона, можно записывать в клипы, подключив камеру по Bluetooth к приложению «Creators' App for Enterprise» на смартфоне.

1. **Установите приложение «Creators' App for Enterprise» на смартфон.**
2. **В полном меню установите [Technical] (Технические настройки) – [GPS] – [Location by Mobile App] (Местоположение через мобильное приложение) в [On] (Вкл.).**
3. **Если сопряжение со смартфоном по Bluetooth не выполнено, выполните [Network] (Сеть) – [Bluetooth] – [Pairing] (Сопряжение) в полном меню.**
4. **Запустите «Creators' App for Enterprise» на смартфоне.**
   Затем следуйте инструкциям на экране «Creators' App for Enterprise».
   Подробные сведения см. в справочном руководстве «Creators' App for Enterprise».

Совет

- Если камера работает неправильно, проверьте следующее и повторите сопряжение.
  – Убедитесь, что камера не подключена по Bluetooth к другому устройству.
  – Отмените сопряжение со всеми устройствами с помощью [Network] (Сеть) – [Bluetooth] – [Manage Paired Device] (Управление сопряженными устройствами) в полном меню.
  – Удалите на смартфоне всю информацию о сопряжении с камерой.
  – Если проблема сохраняется, выполните [Network] (Сеть) – [Network Reset] (Сброс сети) – [Reset] (Сброс) в полном меню.

Примечание

- Если камера сопряжена по Bluetooth с несколькими смартфонами, данные о местоположении поступают из первого обнаруженного приложения «Creators' App for Enterprise». Проверьте, что подключен нужный смартфон. При необходимости отмените сопряжение с неиспользуемыми устройствами.
- Частота обновления данных о местоположении определяется спецификациями «Creators' App for Enterprise». Подробнее см. в справочном руководстве приложения.
- При публикации или обмене видеоматериалами, снятыми камерой с привязкой данных о местоположении через «Creators' App for Enterprise», в Интернете место съемки может непреднамеренно стать известно третьим лицам. Чтобы избежать этого, перед съемкой установите [Technical] (Технические настройки) – [GPS] – [Location by Mobile App] (Местоположение через мобильное приложение) в [Off] (Выкл.) в полном меню камеры.
- При инициализации камеры информация о сопряжении удаляется. Удалите информацию о сопряжении со смартфона и выполните сопряжение повторно.
- Если связь Bluetooth нестабильна, убедитесь, что между камерой и смартфоном нет препятствий, например людей или металлических предметов.
- При передаче большого объема данных, например при потоковой передаче по беспроводной сети в диапазоне 2,4 ГГц, работа Bluetooth может стать нестабильной. Для передачи больших объемов данных рассмотрите возможность проводного подключения к локальной сети.
- При подключении по Bluetooth выполняйте сопряжение только с доверенными устройствами. Избегайте случайных запросов на сопряжение и подключений к неизвестным устройствам.
- Если функция Bluetooth не используется, выключите ее.
- Регулярно проверяйте список сопряженных устройств и удаляйте ненужные устройства.
- Если информация о сопряжении камеры удалена со смартфона, удалите информацию о сопряжении смартфона с помощью [Bluetooth] – [Manage Paired Device] (Управление сопряженными устройствами).

См. также

- Сетевые функции

TP1002308027

5-076-802-11(2) Copyright 2026 Sony Corporation

Прокси-запись

Эта функция позволяет одновременно записывать на карту памяти прокси-клип низкого разрешения и оригинальный клип высокого разрешения.

Подробные сведения о поддерживаемых картах памяти, их форматировании и проверке оставшейся емкости см. в следующих разделах.

- Рекомендуемые карты памяти
- Инициализация карт памяти
- Проверка оставшегося времени записи

О записанном файле

Расширение имени файла — «.MP4» для формата MP4 и «.mp4» для формата X-OCN. Одновременно записывается и временной код.

Место сохранения записанного файла

Записанный файл сохраняется в следующем каталоге.

Формат MP4

Карта памяти	Путь к папке
SDXC	/PRIVATE/M4ROOT/SUB
CFexpress Type A	/M4ROOT/SUB

Совет

- Имя корневой папки на носителе записи (файлы XAVC S) можно изменить на [M4ROOT] или [Cam ID + Reel#] (ID камеры + № ролика) с помощью [TC/Media] (Временной код/Носитель) – [Clip Name Format] (Формат имени клипа) – [XAVC S Root Folder Name] (Имя корневой папки XAVC S) в полном меню. В примере выше показан путь к папке при выборе [M4ROOT].

Формат X-OCN

Карта памяти	Путь к папке
SDXC	/PRIVATE/CINEROOT/Sub
CFexpress Type A	/CINEROOT/Sub

Совет

- Имя корневой папки можно изменить на [Cam ID + Reel#] (ID камеры + № ролика) с помощью [TC/Media] (Временной код/Носитель) – [Clip Name Format] (Формат имени клипа) в полном меню.

Об именах файлов

Имя файла состоит из имени клипа, записанного на карту памяти, и суффикса «S03».

Прокси-запись

Выполните съемку с прокси-записью следующим образом.

1. **Установите [Project] (Проект) – [Proxy Rec] (Прокси-запись) – [Setting] (Настройка) в [On] (Вкл.) в полном меню.**
2. **Вставьте карту памяти в слот для карты.**
   - Карты CFexpress вставляйте этикеткой в сторону ЖК-монитора.

- Карты SD вставляйте контактами в сторону ЖК-монитора, скошенным углом вниз.

3. **Нажмите кнопку записи START/STOP.**
   Начнется прокси-запись.

Примечание

- Если выключить камеру или извлечь карту памяти во время обращения к ней, целостность данных на карте не гарантируется. Все данные, записанные на карту памяти, могут быть потеряны. Перед выключением камеры или извлечением карты памяти всегда убеждайтесь, что индикатор обращения к карте памяти не горит.
- Следите за тем, чтобы карта памяти не выскочила при установке или извлечении.

Остановка съемки

Остановите запись.

Настройка аудиоканала для прокси-записи

Установите аудиоканал для записи прокси-данных с помощью [Project] (Проект) – [Proxy Rec] (Прокси-запись) – [Audio Channel] (Аудиоканал) в полном меню.

TP1002215318

5-076-802-11(2) Copyright 2026 Sony Corporation

Выбор стиля изображения

В режиме съемки [Custom] (Пользовательский) можно создавать «стиль изображения» (Look) на основе базового стиля, дополнительно настраивая уровень черного, матрицу и другие параметры.

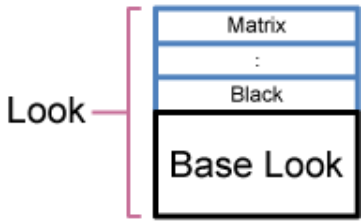

Можно также быстро выбирать другой стиль изображения, сохраняя различные комбинации настроек в файлах сцен. В камере предусмотрено шесть предустановленных стилей изображения.

1. **При отображении экрана съемки нажмите многофункциональный диск.**
2. **Выберите значок SCN (файл сцены).**
3. **Нажмите многофункциональный диск.**
4. **Выберите нужный стиль изображения в меню и нажмите многофункциональный диск.**

Совет

- На заводе по умолчанию заданы следующие предустановки.

[Shooting Mode] (Режим съемки)	[Custom] (Пользовательский)	
[Target Display] (Целевой дисплей)	[SDR(BT.709)]	[HDR(HLG)]
Файл сцены 1	[S-Cinetone]	[HLG Live]
Файл сцены 2	[ITU709]	[HLG Natural]
Файл сцены 3	[709tone]	(Не зарегистрировано)
Файл сцены 4	(Не зарегистрировано)	(Не зарегистрировано)
Файлы сцен 5–16	(Не зарегистрировано)	(Не зарегистрировано)

Совет

- Выбрать стиль изображения можно также с помощью [Paint/Look] (Настройка изображения/Стиль) – [Scene File] (Файл сцены) – [Recall Internal Memory] (Вызов из внутренней памяти) в полном меню. Вызвать предустановленный стиль можно с помощью [Scene File] (Файл сцены) – [Preset Recall] (Вызов предустановки).

TP1002215320

5-076-802-11(2) Copyright 2026 Sony Corporation

Импорт требуемого базового стиля изображения

С карты памяти можно импортировать до 16 файлов 3D LUT, созданных на компьютере или другом устройстве, в качестве базовых стилей изображения.

- Формат файла: файл CUBE (*.cube) для 3D LUT с сеткой 17 или 33 узла по каждой оси, созданный с помощью Catalyst Browse или RAW Viewer.
- Входной цветовой охват/гамма: S-Gamut3.Cine/S-Log3 или S-Gamut3/S-Log3.

Импорт с карты памяти

Можно импортировать файл 3D LUT с карты памяти.

1. **На компьютере или другом устройстве сохраните файл 3D LUT в указанной папке на карте памяти.**

Карта памяти	Путь к папке
SDXC	/PRIVATE/SONY/PRO/LUT/
CFexpress Type A	/SONY/PRO/LUT/

2. **Вставьте карту памяти, на которой сохранен файл 3D LUT, в слот B.**
3. **Выполните [Paint/Look] (Настройка изображения/Стиль) – [Base Look] (Базовый стиль) – [Import from Media(B)] (Импорт с носителя B) в полном меню.**
4. **Выберите место назначения импорта.**
5. **Выберите файл 3D LUT для импорта.**
   Следуйте инструкциям на экране. Камера обрабатывает файл 3D LUT как базовый стиль изображения.
6. **Выберите импортированный файл 3D LUT с помощью [Paint/Look] (Настройка изображения/Стиль) – [Base Look] (Базовый стиль) – [Select] (Выбор) в полном меню.**
7. **Установите [Paint/Look] (Настройка изображения/Стиль) – [Base Look] (Базовый стиль) – [Input] (Вход) и [Output] (Выход) в полном меню в соответствии с характеристиками импортированного файла 3D LUT.**

Коррекция недоэкспонирования

Если при использовании импортированного базового стиля с автоматической экспозицией наблюдается тенденция к недоэкспонированию, отрегулируйте [Paint/Look] (Настройка изображения/Стиль) – [Base Look] (Базовый стиль) – [AE Level Offset] (Смещение уровня автоэкспозиции) в полном меню.

Примечание

- Сам по себе импорт файла 3D LUT не влияет на изображение. Загрузите импортированный файл 3D LUT с помощью [Paint/Look] (Настройка изображения/Стиль) – [Base Look] (Базовый стиль) – [Select] (Выбор) в полном меню.
- При неправильной настройке [Input] (Вход) требуемый стиль изображения не будет получен.
- Настройки пунктов меню [Input] (Вход), [Output] (Выход) и [AE Level Offset] (Смещение уровня автоэкспозиции) применяются к базовому стилю, выбранному с помощью [Select] (Выбор). Если импортировано несколько файлов 3D LUT, выберите каждый файл с помощью [Select] (Выбор) и настройте [Input], [Output] и [AE Level Offset] отдельно для каждого файла.
- Настройки [Input], [Output] и [AE Level Offset] сохраняются для каждого файла 3D LUT.

Примечание

- Варианты выбора базового стиля/LUT для импортированных файлов 3D LUT одинаковы для [SDR(BT.709)], [HDR(HLG)] и режима Log-съемки, однако преобразование цветового охвата и гаммы в соответствии с этими режимами не выполняется.
- Импортированные файлы 3D LUT не удаляются при выполнении [Maintenance] (Обслуживание) – [All Reset] (Общий сброс) – [Reset] (Сброс) в полном меню.
- Предполагаемый размер импортируемого файла CUBE с сеткой 33 узла составляет примерно 1 МБ. Импорт файлов CUBE большего размера невозможен.
  В зависимости от размера файла даже при успешном импорте сохранение исходного файла CUBE в энергонезависимой памяти камеры может оказаться невозможным. В этом случае запись файла 3D LUT в виде метаданных будет невозможна, даже если [Project] (Проект) – [Base Setting] (Основные настройки) – [Cine EI/Flexible ISO Setting] (Настройки Cine EI/Flexible ISO) – [Embed LUT File] (Встраивание файла LUT) установлено в [On] (Вкл.) в полном меню.
  В списке базовых стилей перед названием таких базовых стилей отображается значок [!].
- Если файл сцены использует пользовательский базовый стиль, а его исходные данные Cube не сохранены в камере, файл сцены нельзя сохранить на карту памяти. В этом случае в списке файлов сцен перед именем файла сцены отображается значок [!].
- Начальные значения (например, чувствительность ISO) могут отличаться в зависимости от стиля изображения. При изменении стиля еще раз проверьте правильность настроек.

TP1002215321

5-076-802-11(2) Copyright 2026 Sony Corporation

Удаление базового стиля изображения

Выбрать и удалить импортированный файл 3D LUT можно с помощью [Paint/Look] (Настройка изображения/Стиль) – [Base Look] (Базовый стиль) – [Delete] (Удалить) в полном меню.

Удалить все импортированные файлы 3D LUT можно с помощью [Paint/Look] (Настройка изображения/Стиль) – [Base Look] (Базовый стиль) – [Delete All] (Удалить все) в полном меню.

Примечание

- Перед удалением убедитесь, что базовый стиль не используется ни в одном файле сцены. При удалении используемого базового стиля стиль изображения в соответствующих файлах сцен будет неверным.
- Импортированные файлы 3D LUT не удаляются при выполнении [Maintenance] (Обслуживание) – [All Reset] (Общий сброс) – [Reset] (Сброс) в полном меню.
- Удаленный базовый стиль больше нельзя использовать в качестве LUT в режиме Log-съемки.

TP1002215324

5-076-802-11(2) Copyright 2026 Sony Corporation

Настройка стиля изображения

Настроить стиль изображения на основе базового стиля можно с помощью [Paint/Look] (Настройка изображения/Стиль) – [Matrix] (Матрица) и других пунктов настройки в полном меню.

Подключите камеру к телевизору или монитору и отрегулируйте качество изображения, наблюдая изображение на экране телевизора или монитора.

Примечание

- Если импортировать файл 3D LUT и применить его к изображению, требуемый стиль, заданный в файле 3D LUT, не будет получен при изменении [Paint/Look] (Настройка изображения/Стиль) – [Matrix] (Матрица) и других настроек в полном меню, кроме базового стиля. Сбросить все пользовательские настройки можно с помощью [Paint/Look] (Настройка изображения/Стиль) – [Reset Paint Settings] (Сброс настроек изображения) – [Reset without Base Look] (Сброс без базового стиля) в полном меню.

TP1002215322

5-076-802-11(2) Copyright 2026 Sony Corporation

Сохранение стиля изображения в виде файла сцены

Текущий стиль изображения можно сохранить как файл сцены во внутренней памяти с помощью [Paint/Look] (Настройка изображения/Стиль) – [Scene File] (Файл сцены) – [Store Internal Memory] (Сохранение во внутренней памяти) в полном меню.

Затем можно быстро вызвать стиль изображения с экрана съемки с помощью прямого меню.

Совет

- Предустановленные файлы сцен можно перезаписывать.
- Чтобы восстановить предустановленный файл сцены, загрузите нужный стиль изображения с помощью [Paint/Look] (Настройка изображения/Стиль) – [Scene File] (Файл сцены) – [Preset Recall] (Вызов предустановки) в полном меню, затем сохраните файл сцены с помощью [Scene File] (Файл сцены) – [Store Internal Memory] (Сохранение во внутренней памяти).

Примечание

- При выборе другого стиля без сохранения текущего стиля изображения текущий стиль будет потерян.
- Файлы сцен не удаляются при выполнении [Maintenance] (Обслуживание) – [All Reset] (Общий сброс) – [Reset] (Сброс) в полном меню.

Удаление сохраненного стиля изображения

Удалить файл сцены, сохраненный во внутренней памяти, можно с помощью [Paint/Look] (Настройка изображения/Стиль) – [Scene File] (Файл сцены) – [Delete Internal Memory] (Удаление из внутренней памяти) в полном меню.

Совет

- После удаления он больше не отображается в прямом меню.

TP1002215323

5-076-802-11(2) Copyright 2026 Sony Corporation

Цифровой фотоаппарат со сменным объективом
ILME-FX5/ILME-FX5B

Переименование файла сцены

Переименовать файл сцены можно с помощью [Paint/Look] (Настройка изображения/Стиль) – [Scene File] (Файл сцены) – [File Name] (Имя файла) в полном меню.

При сохранении файла сцены во внутренней памяти с помощью [Store Internal Memory] (Сохранение во внутренней памяти) файл сохраняется с измененным именем.

Совет

- При загрузке файла сцены в камеру с помощью [Recall Internal Memory] (Вызов из внутренней памяти) имя файла сцены устанавливается в качестве значения по умолчанию для [File Name] (Имя файла). При выборе базового стиля с помощью [Paint/Look] (Настройка изображения/Стиль) – [Base Look] (Базовый стиль) – [Select] (Выбор) в полном меню имя базового стиля устанавливается в качестве значения по умолчанию для [File Name] (Имя файла).

Примечание

- При сохранении файла сцены на карту памяти с помощью [Save to Media(B)] (Сохранение на носитель B) его имя совпадает с именем файла сцены, сохраненного во внутренней памяти. При наличии на карте памяти файлов с одинаковыми именами автоматически добавляется суффикс с порядковым номером копии.

TP1002218811

5-076-802-11(2) Copyright 2026 Sony Corporation

Передача стиля изображения на другую камеру

Стилем изображения можно обмениваться в виде файла сцены с другими камерами, поддерживающими функции сохранения и загрузки файлов сцен. Эта функция распространяется на настройки [Paint/Look] (Настройка изображения/Стиль) в полном меню. Сохранять и загружать файлы сцен можно с помощью [Paint/Look] (Настройка изображения/Стиль) – [Scene File] (Файл сцены) в полном меню.

1. **Установите нужный стиль изображения с помощью пунктов настройки меню [Paint/Look] (Настройка изображения/Стиль).**
2. **Установите имя стиля изображения с помощью [File Name] (Имя файла).**
   Подробнее см. в разделе:
   - Переименование файла сцены
3. **Выполните [Store Internal Memory] (Сохранение во внутренней памяти), чтобы сохранить текущий стиль изображения в виде файла сцены во внутренней памяти.**
   Подробнее см. в разделе:
   - Сохранение стиля изображения в виде файла сцены
4. **Выполните [Save to Media(B)] (Сохранение на носитель B), чтобы сохранить файл сцены из внутренней памяти на карту памяти.**
   Подробнее см. в разделе:
   - Сохранение файла сцены из внутренней памяти на карту памяти
5. **Вставьте карту памяти, на которой сохранен файл сцены в шаге 4, в слот B камеры-получателя, поддерживающей эту функцию.**
6. **На камере-получателе выполните [Load from Media(B)] (Загрузка с носителя B), чтобы загрузить файл сцены во внутреннюю память.**
   Подробнее см. в разделе:
   - Загрузка файла сцены с карты памяти во внутреннюю память
7. **На камере-получателе выполните [Recall Internal Memory] (Вызов из внутренней памяти), чтобы вызвать файл сцены, сохраненный во внутренней памяти.**
   Стиль изображения камеры-источника, сохраненный в шаге 3, применяется к настройкам качества изображения этой камеры.

Место сохранения записанного файла

Файл сцены сохраняется в следующем каталоге на карте памяти.

Карта памяти	Путь к папке
SDXC	/PRIVATE/SONY/PRO/SCENE
CFexpress Type A	/SONY/PRO/SCENE

Примечание

- При наличии на карте памяти файлов с одинаковыми именами автоматически добавляется суффикс с порядковым номером копии.
- Полностью воспроизвести настройки качества изображения загруженного файла сцены невозможно.
- Пункты настройки, присутствующие в файле сцены, загруженном с карты памяти, но отсутствующие на камере, загрузившей файл, не загружаются.
- Пункты настройки, присутствующие на камере, загрузившей файл сцены, но отсутствующие в файле сцены, загруженном с карты памяти, устанавливаются в значения по умолчанию камеры, загрузившей файл.
- Если пункты настройки одинаковы, но диапазоны настройки в меню различаются, загружаются значения в пределах поддерживаемого диапазона.
- Даже если настройки можно загрузить, качество изображения может отличаться из-за различий датчиков и обработки сигнала в разных моделях камер. После загрузки файла проверьте качество изображения.
- Ограничьте количество файлов сцен, сохраняемых отдельно для SDR и HDR, максимум 60 файлами каждого типа. При превышении этого ограничения все сохраненные файлы станут недоступны на камере.

См. также

- Сохранение стиля изображения в виде файла сцены
- Сохранение файла сцены из внутренней памяти на карту памяти
- Загрузка файла сцены с карты памяти во внутреннюю память

TP1002218814

5-076-802-11(2) Copyright 2026 Sony Corporation

Сохранение файла сцены из внутренней памяти на карту памяти

Сохранить файл сцены из внутренней памяти камеры на карту памяти можно с помощью [Paint/Look] (Настройка изображения/Стиль) – [Scene File] (Файл сцены) – [Save to Media(B)] (Сохранение на носитель B) в полном меню.

Совет

- Файлы сцен, сохраненные на картах памяти, можно импортировать в другие камеры, поддерживающие эту функцию.
- Пункты настройки камеры, включенные в файл сцены, совпадают с пунктами, сохраняемыми во внутренней памяти. Подробнее см. в разделе:

- Пункты, сохраняемые в файлах

Примечание

- Если файл сцены использует пользовательский базовый стиль, а его исходные данные Cube не сохранены в камере, файл сцены нельзя сохранить на карту памяти. В этом случае в списке файлов сцен перед именем файла сцены отображается значок [!].

См. также

- Пункты, сохраняемые в файлах

TP1002218809

5-076-802-11(2) Copyright 2026 Sony Corporation

Загрузка файла сцены с карты памяти во внутреннюю память

Загрузить файл сцены, сохраненный на карте памяти, во внутреннюю память камеры можно с помощью [Paint/Look] (Настройка изображения/Стиль) – [Scene File] (Файл сцены) – [Load from Media(B)] (Загрузка с носителя B) в полном меню.

Совет

- После загрузки файла сцены с карты памяти во внутреннюю память можно выбрать и применить файл сцены к текущим настройкам качества изображения с помощью [Paint/Look] (Настройка изображения/Стиль) – [Scene File] (Файл сцены) – [Recall Internal Memory] (Вызов из внутренней памяти) в полном меню.

Примечание

- При загрузке файла сцены в камеру другой модели или той же модели с другой версией встроенного ПО во внутреннюю память загружаются только значения общих настроек.
- Даже если настройки можно загрузить, качество изображения может отличаться из-за различий датчиков и обработки сигнала в разных моделях камер.

TP1002218810

5-076-802-11(2) Copyright 2026 Sony Corporation

Цифровой фотоаппарат со сменным объективом
ILME-FX5/ILME-FX5B

Применение LUT к выходному видеосигналу

При выборе режима Log-съемки и равномерной записи тонального диапазона от теней до светлых участков можно выполнять точную коррекцию при постобработке, например локально восстанавливать тональный диапазон в тенях или светлых участках. Однако при просмотре записанного материала на обычном мониторе общий контраст низкий, что затрудняет регулировку таких настроек, как фокусировка и экспозиция.

Камера позволяет применить LUT к видео на ЖК-мониторе/видоискателе для облегчения различных регулировок во время съемки. Также можно применить LUT к воспроизводимому видео для проверки конечного результата. Применение LUT зависит от следующих типов системы. Однако можно применить только одну LUT.

- Выход HDMI
- ЖК-монитор/видоискатель, прокси, потоковая передача

Применение LUT к выходному видеосигналу HDMI

Установите [Shooting] (Съемка) – [LUT On/Off] (Вкл./выкл. LUT) – [1 HDMI] в [LUT On] (LUT вкл.) в полном меню. Та же операция поддерживается с помощью назначаемой кнопки, которой назначена функция [1 HDMI].

Примечание

- Во время увеличения для фокусировки включается функция помощи при отображении гаммы.

Применение мониторной LUT к выходному видео прокси и удаленного просмотра в реальном времени

Установите [Shooting] (Съемка) – [LUT On/Off] (Вкл./выкл. LUT) – [2 Proxy/Remote Live View] (Прокси/Удаленный просмотр в реальном времени) в [LUT On] (LUT вкл.) в полном меню. Та же операция поддерживается с помощью назначаемой кнопки, которой назначена функция [2 Proxy/Remote Live View] (Прокси/Удаленный просмотр в реальном времени).

Применение мониторной LUT к выходному видео ЖК-монитора и видоискателя

Установите [Shooting] (Съемка) – [LUT On/Off] (Вкл./выкл. LUT) – [3 LCD Monitor/VF] (ЖК-монитор/видоискатель) в [LUT On] (LUT вкл.) в полном меню. Та же операция поддерживается с помощью назначаемой кнопки, которой назначена функция [3 LCD Monitor/VF] (ЖК-монитор/видоискатель).

TP1002326220

5-076-802-11(2) Copyright 2026 Sony Corporation

Изменение LUT

Изменить LUT, применяемую к выходному видео, можно с помощью [Paint/Look] (Настройка изображения/Стиль) – [Base Look] (Базовый стиль) – [Select] (Выбор) в полном меню.

Совет

- В камере предусмотрены предустановленные LUT: [s709], [709(800%)] и [S-Log3].
- Можно также импортировать и применять файлы 3D LUT.

См. также

- Импорт требуемого базового стиля изображения
- Удаление базового стиля изображения

TP1002326221

5-076-802-11(2) Copyright 2026 Sony Corporation

Цифровой фотоаппарат со сменным объективом
ILME-FX5/ILME-FX5B

Изменение распределения темных и светлых областей в записываемом видеосигнале

В режиме [Cine EI] / [Cine EI Quick] (Быстрый Cine EI) можно изменять распределение между темными и светлыми областями, изменяя [Exposure Index] (Индекс экспозиции) относительно базовой чувствительности, например, если требуется отдать предпочтение тональному диапазону темных областей перед светлыми.

1. **В полном меню выберите [Shooting] (Съемка) – [LUT On/Off] (Вкл./выкл. LUT) – [3 LCD Monitor/VF] (ЖК-монитор/видоискатель) – [LUT On] (LUT вкл.).**
2. **Установите значение усиления EI для режима Log-съемки ([Cine EI] / [Cine EI Quick]) с помощью [Shooting] (Съемка) – [Exposure Index] (Индекс экспозиции) – [EI Select] (Выбор EI) в полном меню.**
3. **Отрегулируйте экспозицию так, чтобы изображение на ЖК-мониторе/видоискателе было правильным.**

Совет

- Второе число установленного значения обозначает количество ступеней экспозиции, отведенных для информации о светлых областях (областях ярче 18%-го серого). Более яркие области будут переэкспонированы (пересвечены). Пример: «400EI / 5.0E» — светлым областям отведено 5,0 ступени.

Примечание

- Помощь при отображении гаммы включается во время увеличения фокусировки. Настройка [Exposure Index] (Индекс экспозиции) не применяется к функции помощи при отображении гаммы.

TP1002326222

5-076-802-11(2) Copyright 2026 Sony Corporation

Запись файла 3D LUT в качестве метаданных

Файл 3D LUT (файл CUBE), применяемый к изображению на ЖК-мониторе/видоискателе во время съемки, можно записать в качестве метаданных в клип.

Чтобы включить эту функцию, установите [Project] (Проект) – [Base Setting] (Базовая настройка) – [Cine EI/Flexible ISO Setting] (Настройка Cine EI/гибкого ISO) – [Embed LUT File] (Встраивание файла LUT) в [On] (Вкл.) в полном меню.

Файл 3D LUT (файл CUBE), выбранный в момент начала записи, записывается в качестве метаданных.

Однако запись в качестве метаданных невозможна в следующих случаях.

- Если выбран файл 3D LUT, импортированный в предыдущей версии (файл, перед именем которого отображается [!] при выборе базового стиля изображения).
- Если выбран файл 3D LUT, который можно сохранить, и запись начата сразу после изменения применяемых данных LUT.

Совет

- Используемый файл 3D LUT сохраняется в указанной папке на носителе.

Карта памяти	Путь к папке
SDXC	/PRIVATE/SONY/PRO/LUT/
CFexpress Type A	/SONY/PRO/LUT/

Примечание

- В одном клипе можно записать только один экземпляр метаданных.

5-076-802-11(2) Copyright 2026 Sony Corporation

Запись видео, выводимого через HDMI

Видеосигнал RAW, выводимый через разъем HDMI камеры, можно записать на совместимое внешнее записывающее устройство.

1. **Подключите внешнее записывающее устройство RAW к разъему HDMI камеры.**
2. **В полном меню выберите [Project] (Проект) – [Base Setting] (Базовая настройка) – [Shooting Mode] (Режим съемки) – [Flexible ISO] (Гибкий ISO), [Cine EI Quick] (Быстрый Cine EI) или [Cine EI].**
3. **Выберите размер датчика изображения (только FF) с помощью [Project] (Проект) – [Imager Mode] (Режим датчика изображения) в меню или [Project] (Проект) – [Rec Format] (Формат записи) – [Imager Mode] (Режим датчика изображения) в полном меню.**
4. **В полном меню выберите [Project] (Проект) – [Rec Format] (Формат записи) – [Internal Rec / RAW Out] (Внутренняя запись / вывод RAW) – [RAW (HDMI) Only] (Только RAW (HDMI)).**
   При выборе [Int. Rec & RAW (HDMI)] (Внутренняя запись и RAW (HDMI)) можно записывать видео на карту памяти в камере одновременно с записью на внешнее записывающее устройство RAW.
5. **Убедитесь, что внешнее записывающее устройство включено, затем нажмите кнопку записи START/STOP на камере.**

Примечание

- Если попытаться выполнить запись на внешнее записывающее устройство, не используя кнопку записи START/STOP камеры, выходной сигнал может быть записан неправильно.

TP1002326224

5-076-802-11(2) Copyright 2026 Sony Corporation

Цифровой фотоаппарат со сменным объективом
ILME-FX5/ILME-FX5B

Индикатор состояния записи

Если в полном меню параметр [Monitoring] (Мониторинг) – [Display On/Off] (Вкл./выкл. отображения) – [Output Look] (Выходной стиль изображения) установлен в [On] (Вкл.), состояние записи видео RAW отображается в виде значка на ЖК-мониторе/видоискателе.

Примечание

- Камера выводит сигнал управления записью через разъем HDMI, но не может получать сведения о состоянии внешнего записывающего устройства. Поэтому даже если на камере отображается индикация выполнения записи видео RAW, запись может фактически не выполняться. Проверяйте фактическое рабочее состояние по индикации на внешнем записывающем устройстве.

TP1002326225

5-076-802-11(2) Copyright 2026 Sony Corporation

Цифровой фотоаппарат со сменным объективом
ILME-FX5/ILME-FX5B

Сетевые функции

Камеру можно подключить к мобильному устройству, например смартфону или планшету, для дистанционного управления с мобильного устройства. Камеру также можно подключить к Интернету для передачи файлов и использования различных служб.

Дистанционное управление

Можно дистанционно управлять камерой с мобильного устройства, просматривая изображение с камеры или воспроизводимое изображение.

Примечание

- При обнаружении несанкционированного доступа камера может прекратить прием данных. В этом случае выполните подключение заново.

Передача файлов

Можно передавать прокси-клип или оригинальный клип, записанный на карту памяти в камере, на облачный сервер через Интернет.

Потоковая передача

Можно выполнять потоковую передачу изображения с камеры с использованием протоколов RTMP/RTMPS или SRT.

Приложение «Monitor & Control»

Это приложение позволяет устанавливать баланс белого, параметры экспозиции, фокусировку и другие параметры, контролируя изображение с камеры на экране мобильного устройства.

Приложение «Creators' App for Enterprise»

С помощью приложения «Creators' App for Enterprise» можно легко передавать файлы в облачную службу «C3 Portal».

Сначала получите учетную запись «C3 Portal» и установите «Creators' App for Enterprise» на мобильное устройство. За подробными сведениями о получении учетной записи «C3 Portal» обращайтесь к администратору своей организации.

Примечание

- Облачная служба может быть недоступна в зависимости от региона проживания.

«Camera Remote SDK»

Это среда разработки, предоставляемая Sony разработчикам программного обеспечения для создания решений и приложений с использованием камер Sony. С помощью этого SDK разработчики могут дистанционно управлять камерами Sony с управляющего ПК и создавать собственные приложения для съемки и мониторинга.

За подробными сведениями о каждом приложении и SDK обращайтесь к представителю Sony по продажам или обслуживанию. Подробные сведения об использовании см. в соответствующей справке или справочном руководстве.

TP1002215326

5-076-802-11(2) Copyright 2026 Sony Corporation

Подключение с помощью «Monitor & Control»

Подключитесь к камере с мобильного устройства, затем контролируйте изображение с камеры на мобильном устройстве с помощью «Monitor & Control».

Способ подключения	Особенности
Подключение Wi-Fi с использованием сопряжения Bluetooth / Bluetooth pairing (Wi-Fi) (Сопряжение Bluetooth (Wi-Fi))	При сопряжении с мобильным устройством по Bluetooth камера автоматически действует как точка доступа (AP)1) и может подключаться только к одному мобильному устройству. Даже если мобильное устройство подключено к Интернету, камера не будет иметь доступа к Интернету.
Подключение Wi-Fi с камерой в качестве AP1) (подключение Wi-Fi Direct) / Wi-Fi	Камера действует как AP1) и может подключаться только к одному мобильному устройству. Даже если мобильное устройство подключено к Интернету, камера не будет иметь доступа к Интернету.
Подключение Wi-Fi с маршрутизатором беспроводной локальной сети в качестве AP1) / Wi-Fi	Камерой можно управлять с нескольких мобильных устройств. Если маршрутизатор подключен к Интернету и допускает подключение камеры, камера будет иметь доступ к Интернету.
Подключение к проводной локальной сети через маршрутизатор / Wired LAN (Проводная ЛВС)	
Режим модема Wi-Fi2) с мобильным устройством в качестве AP1) / Tethering (Wi-Fi) (Режим модема (Wi-Fi))	Мобильное устройство действует как AP1) и может подключаться только к одному устройству. Если мобильное устройство подключено к Интернету и допускает подключение камеры, камера будет иметь доступ к Интернету.
Режим модема USB2) с мобильным устройством в качестве AP1) / Tethering (USB) (Режим модема (USB))	

1) Точка доступа (AP): устройство, предоставляющее SSID для подключений Wi-Fi.

2) Режим модема (совместное использование Интернета): функция, позволяющая подключаться к Интернету посредством передачи данных в мобильной сети с использованием SIM-карты мобильного устройства.

Подробные сведения о подключении к камере с мобильного устройства и использовании приложения «Monitor & Control» см. в справочном руководстве «Monitor & Control».

См. также

- Подключение к Интернету через беспроводную локальную сеть
- Подключение к Интернету в режиме USB-модема
- Подключение к Интернету через проводную локальную сеть

TP1002215327

5-076-802-11(2) Copyright 2026 Sony Corporation

Цифровой фотоаппарат со сменным объективом
ILME-FX5/ILME-FX5B

Подключение к Интернету через беспроводную локальную сеть

Подключите камеру к существующей точке доступа беспроводной локальной сети. Подключите мобильное устройство для управления камерой через точку доступа.

В истории отображаются 10 последних подключенных точек доступа. История подключений сохраняется в файле All, но пароли точек доступа не сохраняются. При следующем подключении после загрузки файла All необходимо ввести пароль.

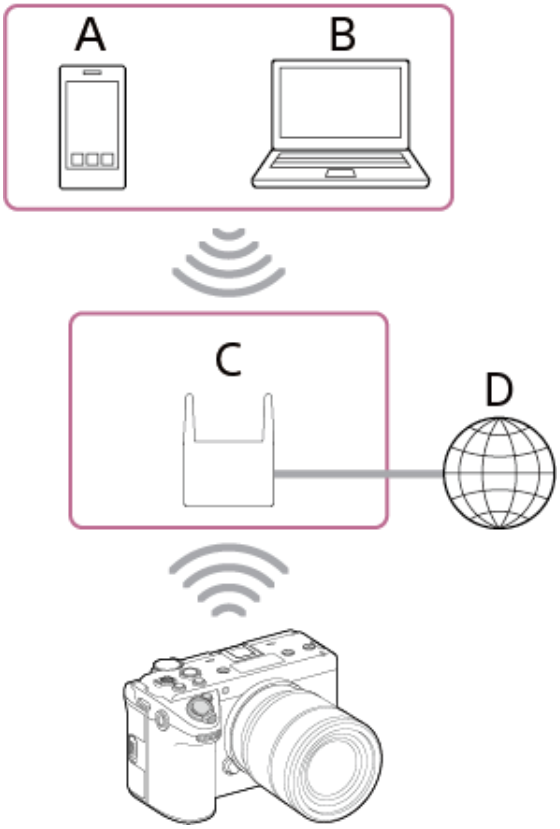

A: Смартфон/планшет
B: Компьютер
C: Точка доступа
D: Интернет

Совет

- При подключении к точке доступа камера работает в режиме станции (ST).
- Возможно, мобильное устройство можно настроить в качестве точки доступа (режим модема Wi-Fi). Подробнее см. в инструкции по эксплуатации мобильного устройства.

Подключение с использованием функции автоматического обнаружения точки доступа

1. **Установите [Network] (Сеть) – [Wireless LAN] (Беспроводная ЛВС) – [Setting] (Настройка) в [Station Mode] (Режим станции) в полном меню.**
2. **Выберите [Network] (Сеть) – [Wireless LAN] (Беспроводная ЛВС) – [Scan Networks] (Поиск сетей) в полном меню.**
   Появится экран [Scan Networks] (Поиск сетей).

Примечание

- Камера не поддерживает одновременное использование беспроводной и проводной локальных сетей.
- Камера не является сетевым устройством (например, маршрутизатором или сетевым коммутатором). Настоятельно рекомендуется подключать камеру к сети, в которой можно надлежащим образом настраивать сетевые параметры и управлять ими для защиты от сетевых атак, например DoS-атак (атак типа «отказ в обслуживании»).
- При подключении камеры к сети подключайте ее через надлежащим образом настроенный и управляемый маршрутизатор либо к порту LAN с аналогичной функциональностью. При подключении без такой защиты (например, при использовании бесплатного Wi-Fi) могут возникнуть проблемы. При правильной настройке маршрутизаторы обеспечивают достаточную защиту от DoS-атак или нарушения работоспособности сетевых устройств. При обнаружении каких-либо необычных явлений немедленно отключите камеру от сети.

3. **Выберите точку доступа сети, к которой требуется подключиться, и введите пароль.**
4. **При необходимости настройте следующие параметры подключения.**

Параметр настройки	Описание
[DHCP]	Настройте DHCP. При установке [On] (Вкл.) IP-адрес присваивается камере автоматически. Для назначения IP-адреса вручную установите [Off] (Выкл.).
[IP Address] (IP-адрес)	Введите IP-адрес камеры. Эта настройка доступна только при установке [DHCP] в [Off] (Выкл.).
[Subnet Mask] (Маска подсети)	Введите маску подсети камеры. Эта настройка доступна только при установке [DHCP] в [Off] (Выкл.).
[Gateway] (Шлюз)	Введите адрес шлюза. Эта настройка доступна только при установке [DHCP] в [Off] (Выкл.).
[DNS Auto] (Автоматический DNS)	Укажите, следует ли получать DNS автоматически. При установке [On] (Вкл.) адрес DNS-сервера получается автоматически. Эта настройка доступна только при установке [DHCP] в [On] (Вкл.).
[Primary DNS Server] (Основной DNS-сервер)	Введите адрес основного DNS-сервера. Эта настройка доступна только при установке [DNS Auto] (Автоматический DNS) в [Off] (Выкл.).
[Secondary DNS Server] (Дополнительный DNS-сервер)	Введите адрес дополнительного DNS-сервера. Эта настройка доступна только при установке [DNS Auto] (Автоматический DNS) в [Off] (Выкл.).

5. **По завершении нажмите кнопку [Connect] (Подключиться).**
   Камера подключится к Интернету.

Совет

- Для управления камерой с внешнего устройства с помощью «Monitor & Control» или «Camera Remote SDK» установите [Network] (Сеть) – [Wireless LAN] (Беспроводная ЛВС) – [Camera Remote Control] (Дистанционное управление камерой) в [Enable] (Разрешить) в полном меню.
- Информацию для аутентификации при подключении к камере можно проверить с помощью [Network] (Сеть) – [Network Setup] (Настройка сети) – [Show Authentication] (Отображение данных аутентификации) в полном меню. Следите за тем, чтобы другие лица не могли просмотреть экран и скопировать изображение QR-кода.

Подключение вручную путем ввода информации о точке доступа

1. **Установите [Network] (Сеть) – [Wireless LAN] (Беспроводная ЛВС) – [Setting] (Настройка) в [Station Mode] (Режим станции) в полном меню.**
2. **Установите [Network] (Сеть) – [Wireless LAN] (Беспроводная ЛВС) – [Manual Register] (Регистрация вручную) в полном меню.**
   Появится экран [Wireless LAN] (Беспроводная ЛВС) – [Manual Register] (Регистрация вручную).
3. **Настройте следующие параметры.**

Параметр настройки	Описание
[SSID]	Введите SSID точки доступа беспроводной локальной сети. Примечание: Введите от 1 до 32 допустимых символов. Допустимы следующие символы: латинские буквы (прописные и строчные), цифры, символы (- . @ _ ( ) ! " # $ % & ' * + , / : ; < = > ? [\ ] ^ ` { | } ~)
[Security] (Безопасность)	Выберите метод шифрования. Примечание: В этом разделе точки доступа беспроводной локальной сети и маршрутизаторы беспроводной локальной сети, ретранслирующие подключения к локальной сети, называются «точками доступа». Камера поддерживает подключение к точкам доступа с настройками безопасности WPA3-SAE, WPA2-PSK или без настроек безопасности. Для безопасного подключения настоятельно рекомендуется использовать точки доступа с настройкой безопасности WPA3 или WPA2. По умолчанию выбран метод безопасности WPA2. При подключении к точке доступа без настроек безопасности возможны взлом, доступ со стороны злоумышленников или атаки с использованием уязвимостей. Подключение без настроек безопасности не рекомендуется, за исключением случаев, когда это неизбежно. Настройка безопасности беспроводной локальной сети очень важна. Sony не несет ответственности за ущерб, возникший вследствие непринятия мер безопасности, или за проблемы безопасности, возникшие в силу неизбежных обстоятельств при использовании беспроводной локальной сети.
[Password] (Пароль)	Введите пароль точки доступа беспроводной локальной сети. Примечание: Количество допустимых вводимых символов: При установке [WPA2]: от 8 до 63 символов При установке [WPA3]: от 8 до 128 символов При установке [None] (Нет): 0 символов Допустимые символы: латинские буквы (прописные и строчные), цифры, символы (- . @ _ ( ) ! " # $ % & ' * + , / : ; < = > ? [\ ] ^ ` { | } ~)

Параметр настройки	Описание
[DHCP]	Настройте DHCP. При установке [On] (Вкл.) IP-адрес присваивается камере автоматически. Для назначения IP-адреса вручную установите [Off] (Выкл.).
[IP Address] (IP-адрес)	Введите IP-адрес камеры. Эта настройка доступна только при установке [DHCP] в [Off] (Выкл.). Примечание: с помощью кнопок ▲/▼ введите адрес в диапазоне от 0.0.0.0 до 255.255.255.255 для каждого сегмента.
[Subnet Mask] (Маска подсети)	Введите маску подсети камеры. Эта настройка доступна только при установке [DHCP] в [Off] (Выкл.). Примечание: с помощью кнопок ▲/▼ введите адрес в диапазоне от 0.0.0.0 до 255.255.255.255 для каждого сегмента.
[Gateway] (Шлюз)	Введите адрес шлюза. Эта настройка доступна только при установке [DHCP] в [Off] (Выкл.). Примечание: с помощью кнопок ▲/▼ введите адрес в диапазоне от 0.0.0.0 до 255.255.255.255 для каждого сегмента.
[DNS Auto] (Автоматический DNS)	Укажите, следует ли получать DNS автоматически. При установке [On] (Вкл.) адрес DNS-сервера получается автоматически. Эта настройка доступна только при установке [DHCP] в [On] (Вкл.).
[Primary DNS Server] (Основной DNS-сервер)	Введите адрес основного DNS-сервера. Эта настройка доступна только при установке [DNS Auto] (Автоматический DNS) в [Off] (Выкл.). Примечание: с помощью кнопок ▲/▼ введите адрес в диапазоне от 0.0.0.0 до 255.255.255.255 для каждого сегмента.
[Secondary DNS Server] (Дополнительный DNS-сервер)	Введите адрес дополнительного DNS-сервера. Эта настройка доступна только при установке [DNS Auto] (Автоматический DNS) в [Off] (Выкл.). Примечание: с помощью кнопок ▲/▼ введите адрес в диапазоне от 0.0.0.0 до 255.255.255.255 для каждого сегмента.

4. **По завершении нажмите кнопку [Connect] (Подключиться).**
   Камера подключится к Интернету.

Совет

- Для управления камерой с внешнего устройства с помощью «Monitor & Control» или «Camera Remote SDK» установите [Network] (Сеть) – [Wireless LAN] (Беспроводная ЛВС) – [Camera Remote Control] (Дистанционное управление камерой) в [Enable] (Разрешить) в полном меню.
- Информацию для аутентификации при подключении к камере можно проверить с помощью [Network] (Сеть) – [Network Setup] (Настройка сети) – [Show Authentication] (Отображение данных аутентификации) в полном меню. Следите за тем, чтобы другие лица не могли просмотреть экран и скопировать изображение QR-кода.

Примечание

- Для параметра [Security] (Безопасность) (метод шифрования) можно установить [None] (Нет), [WPA2] или [WPA3]. С точки зрения безопасности рекомендуется использовать шифрование WPA2 или WPA3. Для безопасного подключения к беспроводной локальной сети настоятельно рекомендуется подключаться к точкам доступа с настройками безопасности WPA2 или WPA3.
- При подключении к точке доступа без настроек безопасности возможны взлом, доступ со стороны злоумышленников или атаки с использованием уязвимостей. Подключение без настроек безопасности не рекомендуется, за исключением случаев, когда это неизбежно.
- При настройке точки доступа на экране [Manual Register] (Регистрация вручную) допустимое количество и тип вводимых символов следующие.
  При вводе SSID:
  От 1 до 32 допустимых символов. Допустимы латинские буквы (прописные и строчные), цифры, символы (- . @ _ ( ) ! " # $ % & ' * + , / : ; < = > ? [\ ] ^ ` { | } ~)
  При вводе пароля:
  Для WPA2 — от 8 до 63 допустимых символов. Для WPA3 — от 8 до 128 допустимых символов. Допустимы латинские буквы (прописные и строчные), цифры, символы (- . @ _ ( ) ! " # $ % & ' * + , / : ; < = > ? [\ ] ^ ` { | } ~)

TP1002215328

5-076-802-11(2) Copyright 2026 Sony Corporation

Цифровой фотоаппарат со сменным объективом
ILME-FX5/ILME-FX5B

Подключение к Интернету в режиме USB-модема

Можно подключить камеру к смартфону с помощью USB-кабеля и затем подключиться к Интернету через смартфон.

1. **Включите камеру.**
2. **Установите [Network] (Сеть) – [USB Tethering] (Режим USB-модема) – [Setting] (Настройка) в [On(PORT1)] (Вкл. (PORT1)) в полном меню.**
   Режим USB-модема включится.
3. **Соедините камеру и смартфон USB-кабелем.**
4. **Включите режим модема на смартфоне.**
   Подробные сведения см. в инструкции по эксплуатации смартфона.
   Камера подключится к Интернету.

Совет

- Для управления камерой с внешнего устройства с помощью «Monitor & Control», «Creators' App for Enterprise» или «Camera Remote SDK» установите [Network] (Сеть) – [USB Tethering] (Режим USB-модема) – [Camera Remote Control] (Дистанционное управление камерой) в [Enable] (Разрешить) в полном меню.
- Информацию для аутентификации при подключении к камере можно проверить с помощью [Network] (Сеть) – [Network Setup] (Настройка сети) – [Show Authentication] (Отображение данных аутентификации) в полном меню. Следите за тем, чтобы другие лица не могли просмотреть экран и скопировать изображение QR-кода.

Примечание

- Если на черном экране появляется сообщение «USB connected...» (USB подключен...), отсоедините USB-кабель для возврата к экрану съемки, установите [Technical] (Технические настройки) – [USB] – [USB Cnct Mode (PORT1)] (Режим подключения USB (PORT1)) в [USB Tethering] (Режим USB-модема) в полном меню либо установите [Network] (Сеть) – [USB Tethering] (Режим USB-модема) – [Setting] (Настройка) в [On(PORT1)] (Вкл. (PORT1)) в полном меню, затем подключите USB-кабель.
- Режим USB-модема невозможно использовать, если смартфон подключен через USB-концентратор.
- Для использования режима модема подключайте только доверенные смартфоны. По соображениям безопасности не рекомендуется подключаться к устройствам неизвестного происхождения.

TP1002215329

5-076-802-11(2) Copyright 2026 Sony Corporation

Цифровой фотоаппарат со сменным объективом
ILME-FX5/ILME-FX5B

Подключение к Интернету через проводную локальную сеть

Можно подключиться к Интернету, соединив камеру и маршрутизатор беспроводной локальной сети по проводной локальной сети.

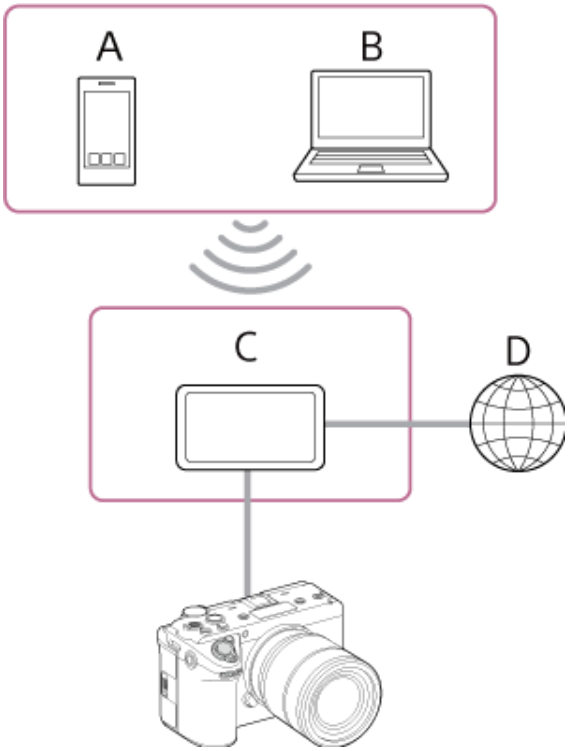

A: Смартфон/планшет
B: Компьютер
C: Маршрутизатор беспроводной локальной сети
D: Интернет

1. **Подключите разъем LAN камеры к маршрутизатору беспроводной локальной сети с помощью кабеля LAN.**
2. **Включите камеру.**
3. **Установите [Network] (Сеть) – [Wired LAN] (Проводная ЛВС) – [Setting] (Настройка) в [On] (Вкл.) в полном меню.**

Примечание

- Камера не поддерживает одновременное использование беспроводной и проводной локальных сетей.
- Камера не является сетевым устройством (например, маршрутизатором или сетевым коммутатором). Настоятельно рекомендуется подключать камеру к сети, в которой можно надлежащим образом настраивать сетевые параметры и управлять ими для защиты от сетевых атак, например DoS-атак (атак типа «отказ в обслуживании»).
- При подключении камеры к сети подключайте ее через надлежащим образом настроенный и управляемый маршрутизатор либо к порту LAN с аналогичной функциональностью. При подключении без такой защиты (например, при использовании бесплатного Wi-Fi) могут возникнуть проблемы. При правильной настройке маршрутизаторы обеспечивают достаточную защиту от DoS-атак или нарушения работоспособности сетевых устройств. При обнаружении каких-либо необычных явлений немедленно отключите камеру от сети.

4. **При необходимости настройте следующие параметры с помощью [Network] (Сеть) – [Wired LAN] (Проводная ЛВС) – [Detail Settings] (Подробные настройки) в полном меню и выберите [Set] (Установить).**

Параметр настройки	Описание
[DHCP]	Настройте DHCP. При установке [On] (Вкл.) IP-адрес присваивается камере автоматически. Для назначения IP-адреса вручную установите [Off] (Выкл.).
[IP Address] (IP-адрес)	Введите IP-адрес камеры. Эта настройка доступна только при установке [DHCP] в [Off] (Выкл.). Примечание: с помощью кнопок ▲/▼ введите адрес в диапазоне от 0.0.0.0 до 255.255.255.255 для каждого сегмента.
[Subnet Mask] (Маска подсети)	Введите маску подсети камеры. Эта настройка доступна только при установке [DHCP] в [Off] (Выкл.). Примечание: с помощью кнопок ▲/▼ введите адрес в диапазоне от 0.0.0.0 до 255.255.255.255 для каждого сегмента.
[Gateway] (Шлюз)	Введите адрес шлюза. Эта настройка доступна только при установке [DHCP] в [Off] (Выкл.). Примечание: с помощью кнопок ▲/▼ введите адрес в диапазоне от 0.0.0.0 до 255.255.255.255 для каждого сегмента.
[DNS Auto] (Автоматический DNS)	Укажите, следует ли получать DNS автоматически. При установке [On] (Вкл.) адрес DNS-сервера получается автоматически. Эта настройка доступна только при установке [DHCP] в [On] (Вкл.).
[Primary DNS Server] (Основной DNS-сервер)	Введите адрес основного DNS-сервера. Эта настройка доступна только при установке [DNS Auto] (Автоматический DNS) в [Off] (Выкл.). Примечание: с помощью кнопок ▲/▼ введите адрес в диапазоне от 0.0.0.0 до 255.255.255.255 для каждого сегмента.
[Secondary DNS Server] (Дополнительный DNS-сервер)	Введите адрес дополнительного DNS-сервера. Эта настройка доступна только при установке [DNS Auto] (Автоматический DNS) в [Off] (Выкл.). Примечание: с помощью кнопок ▲/▼ введите адрес в диапазоне от 0.0.0.0 до 255.255.255.255 для каждого сегмента.

Совет

- Для управления камерой с внешнего устройства с помощью «Monitor & Control» или «Camera Remote SDK» установите [Network] (Сеть) – [Wired LAN] (Проводная ЛВС) – [Camera Remote Control] (Дистанционное управление камерой) в [Enable] (Разрешить) в полном меню.
- Информацию для аутентификации при подключении к камере можно проверить с помощью [Network] (Сеть) – [Network Setup] (Настройка сети) – [Show Authentication] (Отображение данных аутентификации) в полном меню. Следите за тем, чтобы другие лица не могли просмотреть экран и скопировать изображение QR-кода.

Примечание

- После изменения настроек подключения обязательно выбирайте [Set] (Установить). Если [Set] (Установить) не выбран, настройки не применяются.

TP1002215330

5-076-802-11(2) Copyright 2026 Sony Corporation

Передача файлов в «C3 Portal»

Файлы можно передавать в облачную службу «C3 Portal» с помощью приложения «Creators' App for Enterprise».

1. **Выполните [Network] (Сеть) – [Network Setup] (Настройка сети) – [Setup for Mobile App] (Настройка для мобильного приложения) в полном меню.**
   Появится экран подтверждения для параметров, которые будут обновлены автоматически.
   В меню [Network] (Сеть) автоматически выбираются следующие настройки:
   - [USB Tethering] (Режим USB-модема) – [Setting] (Настройка) – [On(PORT1)] (Вкл. (PORT1))
   - [USB Tethering] (Режим USB-модема) – [Camera Remote Control] (Дистанционное управление камерой) – [Enable] (Разрешить)
2. **Проверьте настройки и выберите [OK].**
   Начнется настройка.
   Появится сообщение о настройке.
   После успешного завершения настройки на ЖК-мониторе/видоискателе появится экран аутентификации доступа.
   На экране отображается следующая информация:
   Имя пользователя/пароль/отпечаток/название модели камеры/серийный номер.



Совет

- Этот экран не выводится на видеовыход.

Примечание

- Следите за тем, чтобы другие лица не могли увидеть пароль и скопировать изображение QR-кода.

3. **Запустите «Creators' App for Enterprise» на смартфоне и войдите в облачную службу «C3 Portal».**
4. **Подключите USB-кабель к разъему USB Type-C камеры, затем подключите смартфон.**
5. **Включите функцию USB-модема на смартфоне.**
   Подробные сведения см. в инструкции по эксплуатации смартфона.
6. **Следуйте указаниям на экране «Creators' App for Enterprise» и отсканируйте QR-код, отображаемый на ЖК-мониторе камеры.**
   Информация о настройке передачи файлов отправляется со смартфона в камеру, и на камере появляется следующий экран.

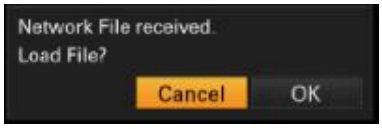

7. **Выберите [OK].**
   Начнется загрузка информации о настройке.
   После успешной загрузки настройки появится сообщение.

Примечание

- «Creators' App for Enterprise» перезаписывает настройку [Network] (Сеть) – [File Transfer] (Передача файлов) камеры.
- Параметр [Root Certificate] (Корневой сертификат) не может быть настроен автоматически. Настройте его вручную.

Передача оригинальных клипов

Установите [Network] (Сеть) – [File Transfer] (Передача файлов) – [Auto Upload] (Автоматическая отправка) в [On] (Вкл.) в полном меню, чтобы включить передачу оригинальных клипов в «C3 Portal».

При каждом завершении записи клип передается в место хранения, связанное с вашей учетной записью «C3 Portal».

Передача прокси-клипов

Установите [Network] (Сеть) – [File Transfer] (Передача файлов) – [Auto Upload (Proxy)] (Автоматическая отправка (прокси)) в [On] (Вкл.) в полном меню, чтобы включить передачу прокси-клипов в «C3 Portal».

При каждом завершении записи клип передается в место хранения, связанное с вашей учетной записью «C3 Portal».

Совет

- Файлы, переданные с камеры, кэшируются в «Creators' App for Enterprise», затем передаются в «C3 Portal». Индикация состояния передачи файлов на камере показывает состояние передачи в «Creators' App for Enterprise».
- После завершения передачи файлов с камеры в «Creators' App for Enterprise» можно выключить камеру, но имейте в виду, что передача файлов со смартфона может продолжаться. Следите за оставшимся зарядом аккумулятора смартфона.
- В «C3 Portal» можно передавать любые клипы. Подробные сведения см. в следующем разделе.

- Выбор и передача клипа

См. также

- Импорт нужного базового стиля изображения
- Сохранение настроек в файл

TP1002215331

5-076-802-11(2) Copyright 2026 Sony Corporation

Подготовка к передаче файлов

Записанный прокси-клип или оригинальный клип можно передать на сервер в Интернете или на сервер в локальной сети.

Подключите камеру к Интернету или локальной сети, выполнив следующие процедуры.

- Подключение к Интернету через беспроводную локальную сеть
- Подключение к Интернету в режиме USB-модема
- Подключение к Интернету через проводную локальную сеть

Регистрация назначения передачи файлов

Заранее зарегистрируйте сервер, на который будут передаваться файлы, составляющие клипы.

1. **В полном меню выберите [Network] (Сеть) – [File Transfer] (Передача файлов) – [Server Settings1] / [Server Settings2] / [Server Settings3] (Настройки сервера 1/2/3).**
2. **Появится экран настройки назначения передачи.**
3. **Настройте каждый пункт на экране настройки назначения передачи.**

Пункт настройки	Описание
[Display Name] (Отображаемое имя)	Введите имя сервера, которое будет отображаться в списке назначений передачи. Примечание. Допускается от 1 до 16 символов. Допустимые символы: прописные и строчные латинские буквы, цифры, символы (! # $ % & ’ ( ) * + , - . / : ; < = > ? @ [ ] ~).
[Service] (Служба)	Отображается тип сервера. [FTP]: FTP-сервер.
[Host Name] (Имя хоста)	Введите адрес сервера. Примечание. Допускается от 1 до 255 символов. Допустимые символы: прописные и строчные латинские буквы, цифры, символы (. -).
[Port] (Порт)	Введите номер порта сервера, к которому выполняется подключение. Примечание. Допускается от 1 до 5 символов. Допустимы только цифры.
[User Name] (Имя пользователя)	Введите имя пользователя. Примечание. Допускается от 0 до 255 символов. Допустимые символы: прописные и строчные латинские буквы, цифры, символы (- . @ _ ( ) ! " # $ % & ' * + , / : ; < = > ? [\ ] ^ ` { | } ~).

Пункт настройки	Описание
[Password] (Пароль)	Введите пароль. Примечание. Допускается от 0 до 255 символов. Допустимые символы: прописные и строчные латинские буквы, цифры, символы (- . @ _ ( ) ! " # $ % & ' * + , / : ; < = > ? [\ ] ^ ` { | } ~).
[Passive Mode] (Пассивный режим)	Включение и выключение пассивного режима.
[Destination Directory] (Каталог назначения)	Введите имя каталога на сервере назначения. Примечание. Оригинальные клипы передаются в папку «Main» внутри каталога, указанного в качестве назначения передачи. При редактировании символ «□» обозначает символы, которые нельзя изменить. Правильная работа при редактировании имени каталога, содержащего такие символы, не гарантируется. Если необходимо выполнить редактирование, удалите все символы и введите значение заново. Если в [Destination Directory] (Каталог назначения) введены символы, недопустимые на сервере назначения, файлы будут переданы в домашний каталог пользователя. Недопустимые символы зависят от сервера. Допускается от 0 до 128 символов. Допустимые символы: прописные и строчные латинские буквы, цифры, символы (! # $ % & ' ( ) * + , - . / : ; < = > ? @ [ ] ~).
[Using Secure Protocol] (Использование защищенного протокола)	Укажите, следует ли выполнять защищенную передачу FTP.
[Root Certificate] (Корневой сертификат)	Загрузка/очистка сертификата. [Load] (Загрузить): выберите [Set] (Установить) в шаге 3 для импорта сертификата CA. Примечание. Загружаемый сертификат должен иметь формат PEM, имя файла «certification.pem» и быть записан в корневой каталог карты памяти, вставленной в слот B. [Clear] (Очистить): выберите [Set] (Установить) в шаге 3 для удаления сертификата CA. [None] (Нет): не загружать и не удалять сертификат. Примечание. Перед импортом сертификата CA установите правильное время на часах камеры. В зависимости от формата записи команды [Load] (Загрузить) / [Clear] (Очистить) для сертификата могут быть недоступны, поскольку операция записи имеет приоритет.

Пункт настройки	Описание
[Root Certificate Status] (Состояние корневого сертификата)	Отображается состояние загрузки сертификата.
[Reset] (Сброс)	Сброс настроек [Server Settings1] / [Server Settings2] / [Server Settings3] (Настройки сервера 1/2/3) до значений по умолчанию.

4. **По завершении выберите [Set] (Установить), чтобы применить настройки.**

Примечание

- После изменения настроек обязательно выбирайте [Set] (Установить). Если не выбрать [Set] (Установить), настройки не будут применены.

TP1002215332

5-076-802-11(2) Copyright 2026 Sony Corporation

Выбор и передача клипа

Прокси-клип или оригинальный клип, записанный на карту памяти, можно передать на сервер.

Передача прокси-клипов

1. **В полном меню выберите [Clip Operations] (Операции с клипами) – [Transfer Clip (Proxy)] (Передача клипа (прокси)) – [Select Clip] (Выбор клипа).**
   Отображение переключится с полного меню на экран списка клипов.
   Клипы можно передавать с экрана списка клипов или с экрана отфильтрованного списка клипов.
2. **Выберите клип для передачи, затем нажмите кнопку MENU.**
   Появится экран подтверждения передачи.
3. **Выберите [Execute] (Выполнить).**
   Прокси-клип, соответствующий выбранному оригинальному клипу, регистрируется как задание на передачу, и начинается передача.
   После успешной регистрации задания на передачу появится экран результата регистрации.
4. **Выберите [OK].**

Совет

- Для передачи прокси-клипов, соответствующих всем оригинальным клипам, выберите [All Clips] (Все клипы) вместо [Select Clip] (Выбор клипа) в шаге 1.

Примечание

- Можно зарегистрировать до 200 заданий на передачу.

Передача оригинальных клипов

1. **В полном меню выберите [Clip Operations] (Операции с клипами) – [Transfer Clip] (Передача клипа) – [Select Clip] (Выбор клипа).**
   Отображение переключится с полного меню на экран списка клипов.
   Файлы можно передавать с экрана списка клипов или с экрана отфильтрованного списка клипов.
2. **Выберите клип для передачи, затем нажмите кнопку MENU.**
   Появится экран подтверждения передачи.
3. **Выберите [Execute] (Выполнить).**
   Выбранный клип регистрируется как задание на передачу, и начинается передача.
   После успешной регистрации задания на передачу появится экран результата регистрации.
4. **Выберите [OK].**

Совет

- Для передачи всех клипов выберите [All Clips] (Все клипы) вместо [Select Clip] (Выбор клипа) в шаге 1.

Примечание

- Оригинальные клипы передаются в папку «Main» внутри каталога, указанного в качестве назначения передачи.
- Можно зарегистрировать до 200 заданий на передачу.

Проверка состояния передачи

Состояние передачи файлов можно проверить, выбрав в полном меню [Network] (Сеть) – [File Transfer] (Передача файлов) – [View Job List] (Просмотр списка заданий).

Состояние передачи файлов также можно проверить при подключении к мобильному устройству с помощью приложения «Catalyst Browse».

Совет

- Если при подключении к сети в полном меню установлено [Network] (Сеть) – [File Transfer] (Передача файлов) – [Auto Upload] / [Auto Upload (Proxy)] (Автоматическая загрузка / автоматическая загрузка (прокси)) в [On] (Вкл.), оригинальные клипы и прокси-клипы автоматически передаются на сервер, указанный в [Default Upload Server] (Сервер загрузки по умолчанию), по завершении записи. Если для оригинальных клипов и прокси-клипов настроена автоматическая передача, приоритет имеет автоматическая передача прокси-клипов.

Примечание

- Список заданий сохраняется при выключении камеры, но информация о ходе выполнения за последние 10 минут может быть потеряна, если извлечь аккумулятор, не установив предварительно переключатель питания в положение (выкл.).
- Если во время передачи файлов возникнет ошибка, передача клипа с таким же именем, как у переданного клипа, может не возобновиться в зависимости от настроек и состояния сервера назначения. В этом случае проверьте настройки и состояние сервера назначения.

См. также

- Структура экрана списка клипов
- Операции с клипами

TP1002215333

5-076-802-11(2) Copyright 2026 Sony Corporation

Цифровой фотоаппарат со сменным объективом
ILME-FX5/ILME-FX5B

Автоматическая передача клипов

Клипы можно передавать автоматически.

Автоматическая передача оригинальных клипов

Оригинальные клипы можно автоматически передавать на указанный сервер по завершении записи.
Для включения автоматической передачи установите [Network] (Сеть) – [File Transfer] (Передача файлов) – [Auto Upload] (Автоматическая загрузка) в [On] (Вкл.) в полном меню.

Автоматическая передача прокси-клипов

Прокси-клипы можно автоматически передавать на указанный сервер по завершении записи.
Для включения автоматической передачи установите [Network] (Сеть) – [File Transfer] (Передача файлов) – [Auto Upload (Proxy)] (Автоматическая загрузка (прокси)) в [On] (Вкл.) в полном меню.

См. также

- Прокси-запись

TP1002215334

5-076-802-11(2) Copyright 2026 Sony Corporation

Передача с использованием защищенного FTP

Файлы можно передавать с шифрованием, используя FTPS в явном режиме (FTPES) для подключения к серверу назначения передачи файлов.

Настройка защищенной передачи FTP

Для защищенной передачи FTP установите [Using Secure Protocol] (Использование защищенного протокола) в [On] (Вкл.) в настройках сервера назначения передачи файлов и импортируйте сертификат.

Примечания по функции FTP

При использовании FTP содержимое, имя пользователя и пароль не шифруются. Для защищенной передачи данных используйте FTPES (FTPS).

О функции FTPS

Функция FTPS поддерживает различные алгоритмы шифрования для обеспечения защищенной передачи файлов. Для совместимости с широким спектром серверов поддерживается несколько алгоритмов шифрования, некоторые из которых могут не соответствовать современным рекомендациям по обеспечению безопасности.

Алгоритмы шифрования, поддерживаемые функцией FTPS

Поддерживаются следующие алгоритмы шифрования.

- TLS_RSA_WITH_AES_256_CBC_SHA256
- TLS_RSA_WITH_AES_128_CBC_SHA256
- TLS_ECDHE_RSA_WITH_AES_256_GCM_SHA384
- TLS_ECDHE_RSA_WITH_AES_256_CBC_SHA384
- TLS_ECDHE_RSA_WITH_AES_128_GCM_SHA256
- TLS_ECDHE_RSA_WITH_AES_128_CBC_SHA256
- TLS_ECDHE_ECDSA_WITH_AES_256_GCM_SHA384
- TLS_ECDHE_ECDSA_WITH_AES_256_CBC_SHA384
- TLS_ECDHE_ECDSA_WITH_AES_128_CBC_SHA256
- TLS_DHE_RSA_WITH_AES_256_GCM_SHA384
- TLS_DHE_RSA_WITH_AES_256_CBC_SHA256
- TLS_DHE_RSA_WITH_AES_256_CBC_SHA
- TLS_DHE_RSA_WITH_AES_128_CBC_SHA256

Рекомендуемые алгоритмы шифрования

Следующие алгоритмы шифрования рекомендуются на основании рекомендаций NIST (NIST SP 800-57, часть 1, редакция 5) и соответствующих стандартов безопасности.

- TLS_ECDHE_RSA_WITH_AES_256_GCM_SHA384
- TLS_ECDHE_RSA_WITH_AES_128_GCM_SHA256
- TLS_ECDHE_ECDSA_WITH_AES_256_GCM_SHA384

Об устаревших алгоритмах

Функция FTPS также поддерживает следующие алгоритмы для обеспечения совместимости, однако они признаны устаревшими на основании рекомендаций NIST (NIST SP 800-57, часть 1, редакция 5) и соответствующих стандартов безопасности и могут быть удалены в будущей версии.

- TLS_RSA_WITH_AES_256_CBC_SHA256
- TLS_RSA_WITH_AES_128_CBC_SHA256
- TLS_ECDHE_RSA_WITH_AES_256_CBC_SHA384
- TLS_ECDHE_RSA_WITH_AES_128_CBC_SHA256
- TLS_ECDHE_ECDSA_WITH_AES_256_CBC_SHA384
- TLS_ECDHE_ECDSA_WITH_AES_128_CBC_SHA256
- TLS_DHE_RSA_WITH_AES_256_GCM_SHA384
- TLS_DHE_RSA_WITH_AES_256_CBC_SHA256
- TLS_DHE_RSA_WITH_AES_256_CBC_SHA
- TLS_DHE_RSA_WITH_AES_128_CBC_SHA256

О совместимости подключений

Функция FTPS разработана с учетом баланса между безопасностью и совместимостью. В настоящее время устаревшие алгоритмы поддерживаются по следующим причинам, однако для повышения безопасности они могут быть удалены в будущей версии.

- Независимым фотографам и видеографам необходимо подключаться к серверам, работающим у различных клиентов.
- Необходимо сохранять совместимость со старыми системами и устаревшими серверами.
- Не все пользователи готовы перейти на более безопасные настройки, поскольку изменение настроек алгоритмов шифрования на стороне сервера является сложной задачей.
- Настройки FTPS часто используются совместно с другими защищенными службами. Любые изменения необходимо тщательно обдумывать, так как они могут повлиять на другие службы на сервере.
- Для обеспечения совместимости в различных средах необходимо поддерживать широкий спектр алгоритмов шифрования.

Алгоритм шифрования, используемый при подключении FTPS, определяется путем автоматического согласования с сервером назначения и, следовательно, зависит от настроек сервера. Несмотря на осознание рисков безопасности, в настоящее время приоритет отдается совместимости для удовлетворения различных потребностей пользователей.

Риски безопасности

Использование устаревших алгоритмов, включая CBC/DHE/RSA/SHA-1, увеличивает риск того, что зашифрованные данные могут быть расшифрованы или изменены злоумышленником, что приведет к раскрытию данных во время передачи.

Рекомендации по защищенному подключению

Перед использованием функции FTPS убедитесь, что сервер назначения подключения поддерживает рекомендуемый алгоритм шифрования. Включите на стороне сервера только рекомендуемые алгоритмы и отключите устаревшие алгоритмы.

Справочные материалы

- Рекомендации по управлению ключами (Recommendation for Key Management), специальная публикация 800-57, часть 1, редакция 5, NIST, 2020.
- Переход к использованию криптографических алгоритмов и длин ключей (Transitioning the Use of Cryptographic Algorithms and Key Lengths), специальная публикация 800-131A, редакция 2, NIST, 2019.
- Рекомендации по режимам работы блочных шифров: режим CMAC для аутентификации (Recommendation for Block Cipher Modes of Operation: The CMAC Mode for Authentication), специальная публикация 800-38B, NIST, 2005 (включая обновления по состоянию на 10/06/2016).

См. также

- Подготовка к передаче файлов

TP1002215335

5-076-802-11(2) Copyright 2026 Sony Corporation

Потоковая передача

Можно осуществлять потоковую передачу видео и звука с камеры с малой задержкой.
Поддерживаются два способа потоковой передачи.

- Потоковая передача RTMP/RTMPS
  Можно осуществлять потоковую передачу видео и звука с камеры с малой задержкой с помощью RTMP (Real Time Messaging Protocol), разработанного компанией Adobe Inc. Также поддерживается RTMPS с шифрованием SSL.
- Потоковая передача SRT
  Можно осуществлять потоковую передачу видео и звука с камеры с малой задержкой с помощью SRT (Secure Reliable Transport), разработанного компанией Haivision. При потоковой передаче SRT используются принимающая сторона (listener) и вызывающая сторона (caller). Принимающая сторона имеет информацию о назначении подключения, например IP-адрес и домен. Вызывающая сторона подключается к принимающей стороне. Камера выполняет функции вызывающей стороны.

Примечание

- Для защищенной потоковой передачи в URL потока должен использоваться протокол «rtmps://». RTMP используется для обычной потоковой передачи, но не обеспечивает высокий уровень безопасности. RTMPS, напротив, шифрует данные с помощью SSL/TLS для защищенной потоковой передачи.
- В SRT в качестве настройки шифрования можно выбрать AES-128 или AES-256. Это обеспечивает шифрование и защищенную потоковую передачу данных. Можно также установить для SRT [Encryption] (Метод шифрования) в [None] (Нет), однако данные не будут шифроваться и связь не будет защищенной. При выборе этой настройки обязательно учитывайте требования безопасности сетевой среды и назначения потоковой передачи.
- Настройка шифрования SRT должна соответствовать настройке назначения. Установка того же метода шифрования, что и в назначении, обеспечивает нормальную связь.
- При использовании SRT допустимыми символами парольной фразы являются буквы, цифры и специальные символы. Настоятельно рекомендуется вводить не менее 16 символов.

Диапазон битрейта и начальное значение для потоковой передачи зависят от частоты кадров проекта и разрешения, как указано ниже.

Частота кадров проекта	Разрешение потока	Диапазон битрейта (Мбит/с)	Начальное значение (Мбит/с)
59.94/50	3840×2160	Только 38	–
	1920×1080	4,5–27	9
	1280×720	2,3–13,5	6
29.97/25/23.98	3840×2160	13–38	34
	1920×1080	3–18	6
	1280×720	1,5–9	4

Примечание

- Потоковая передача при воспроизведении сохраненных видеозаписей не поддерживается.
- Даже если формат выходного видео чересстрочный, выходной сигнал потоковой передачи будет иметь прогрессивную развертку.

О функции RTMPS

Функция RTMPS поддерживает различные алгоритмы шифрования для обеспечения защищенной потоковой передачи RTMPS. Для совместимости с широким спектром серверов назначения потоковой передачи поддерживается несколько алгоритмов шифрования, некоторые из которых могут не соответствовать современным рекомендациям по обеспечению безопасности.

Алгоритмы шифрования, поддерживаемые функцией RTMPS

Поддерживаются следующие алгоритмы шифрования.

- TLS_AES_256_GCM_SHA384
- TLS_AES_128_GCM_SHA256
- TLS_AES_128_CCM_SHA256
- TLS_ECDHE_ECDSA_WITH_AES_256_GCM_SHA384
- TLS_ECDHE_ECDSA_WITH_AES_256_CCM
- TLS_ECDHE_ECDSA_WITH_AES_256_CBC_SHA384
- TLS_ECDHE_RSA_WITH_AES_256_GCM_SHA384
- TLS_ECDHE_RSA_WITH_AES_256_CBC_SHA384
- TLS_DHE_RSA_WITH_AES_256_GCM_SHA384
- TLS_DHE_RSA_WITH_AES_256_CCM
- TLS_DHE_RSA_WITH_AES_256_CBC_SHA256
- TLS_ECDHE_ECDSA_WITH_AES_128_GCM_SHA256
- TLS_ECDHE_ECDSA_WITH_AES_128_CCM
- TLS_ECDHE_ECDSA_WITH_AES_128_CBC_SHA256
- TLS_ECDHE_RSA_WITH_AES_128_GCM_SHA256
- TLS_ECDHE_RSA_WITH_AES_128_CBC_SHA256
- TLS_DHE_RSA_WITH_AES_128_GCM_SHA256
- TLS_DHE_RSA_WITH_AES_128_CCM
- TLS_DHE_RSA_WITH_AES_128_CBC_SHA256

Рекомендуемые алгоритмы шифрования

Следующие алгоритмы шифрования рекомендуются на основании рекомендаций NIST (NIST SP 800-57, часть 1, редакция 5) и соответствующих стандартов безопасности.

- TLS_AES_256_GCM_SHA384
- TLS_AES_128_GCM_SHA256
- TLS_AES_128_CCM_SHA256
- TLS_ECDHE_ECDSA_WITH_AES_256_GCM_SHA384
- TLS_ECDHE_ECDSA_WITH_AES_256_CCM
- TLS_ECDHE_RSA_WITH_AES_256_GCM_SHA384
- TLS_ECDHE_ECDSA_WITH_AES_128_GCM_SHA256
- TLS_ECDHE_ECDSA_WITH_AES_128_CCM
- TLS_ECDHE_RSA_WITH_AES_128_GCM_SHA256

Об устаревших алгоритмах

Функция RTMPS также поддерживает следующие алгоритмы для обеспечения совместимости, однако они признаны устаревшими на основании рекомендаций NIST (NIST SP 800-57, часть 1, редакция 5) и соответствующих стандартов безопасности и могут быть удалены в будущей версии.

Алгоритмы обмена ключами

- TLS_ECDHE_ECDSA_WITH_AES_256_CBC_SHA384
- TLS_ECDHE_RSA_WITH_AES_256_CBC_SHA384
- TLS_DHE_RSA_WITH_AES_256_GCM_SHA384
- TLS_DHE_RSA_WITH_AES_256_CCM
- TLS_DHE_RSA_WITH_AES_256_CBC_SHA256
- TLS_ECDHE_ECDSA_WITH_AES_128_CBC_SHA256
- TLS_ECDHE_RSA_WITH_AES_128_CBC_SHA256
- TLS_DHE_RSA_WITH_AES_128_GCM_SHA256
- TLS_DHE_RSA_WITH_AES_128_CCM
- TLS_DHE_RSA_WITH_AES_128_CBC_SHA256

О совместимости подключений

Функция RTMPS разработана с учетом баланса между безопасностью и совместимостью. В настоящее время устаревшие алгоритмы поддерживаются по следующим причинам, однако для повышения безопасности они могут быть удалены в будущей версии.

- Для использования функции потоковой передачи RTMPS требуется подключение к различным серверам, поддерживающим потоковую передачу RTMPS.
- Необходимо сохранять совместимость со старыми системами и устаревшими серверами.
- Не все пользователи готовы перейти на более безопасные настройки, поскольку изменение настроек алгоритмов шифрования на стороне сервера является сложной задачей.

- Настройки RTMPS часто используются совместно с настройками SSH, и любые изменения могут повлиять на другие службы.
- Для обеспечения совместимости в различных средах необходимо поддерживать широкий спектр алгоритмов шифрования.

Алгоритм шифрования, используемый при подключении RTMPS, определяется путем автоматического согласования с сервером назначения и, следовательно, зависит от настроек сервера. Несмотря на осознание рисков безопасности, в настоящее время приоритет отдается совместимости для удовлетворения различных потребностей пользователей.

Риски безопасности

Использование устаревших алгоритмов, включая CBC и DHE, увеличивает риск того, что зашифрованные данные могут быть расшифрованы или изменены злоумышленником, что приведет к раскрытию данных во время потоковой передачи.

Рекомендации по защищенному подключению

Перед использованием функции потоковой передачи RTMPS убедитесь, что сервер назначения подключения поддерживает рекомендуемый алгоритм шифрования. Включите на стороне сервера только рекомендуемые алгоритмы и отключите устаревшие алгоритмы.

Справочные материалы

- Рекомендации по управлению ключами (Recommendation for Key Management), специальная публикация 800-57, часть 1, редакция 5, NIST, 2020.
- Переход к использованию криптографических алгоритмов и длин ключей (Transitioning the Use of Cryptographic Algorithms and Key Lengths), специальная публикация 800-131A, редакция 2, NIST, 2019.
- Рекомендации по режимам работы блочных шифров: режим CMAC для аутентификации (Recommendation for Block Cipher Modes of Operation: The CMAC Mode for Authentication), специальная публикация 800-38B, NIST, 2005 (включая обновления по состоянию на 10/06/2016).

Настройка потоковой передачи RTMP/RTMPS

Настройка назначения подключения и формата

1. **В полном меню установите [Network] (Сеть) – [Stream] (Потоковая передача) в [RTMP/RTMPS 1] / [RTMP/RTMPS 2] / [RTMP/RTMPS 3].**
   Появится экран настройки назначения подключения.
2. **Настройте каждый пункт на экране настройки назначения подключения.**

Пункт настройки	Описание
[Display Name] (Отображаемое имя)	Установите отображаемое имя в меню [Destination Select] (Выбор назначения).
[Codec] (Кодек)	Отображается кодек потокового видео.
[Resolution] (Разрешение)	Установите разрешение потокового видео. 3840×2160P 1920×1080P 1280×720P
[Bit Rate] (Битрейт)	Установите битрейт потокового видео.
[Destination URL] (URL назначения)	Установите URL сервера, к которому выполняется подключение. Если URL начинается с символов «rtmps://», потоковая передача распознается как потоковая передача RTMPS и данные потоковой передачи шифруются. В этом случае требуется сертификат для подключений RTMPS.
[Stream Key] (Ключ потока)	Установите ключ потока, используемый для подключения при потоковой передаче.

Пункт настройки	Описание
[RTMPS Certificate] (Сертификат RTMPS)	Загрузка/очистка сертификата для потоковой передачи RTMPS. [Load] (Загрузить): загрузка сертификата. Примечание. Загружаемый сертификат должен иметь формат PEM и быть записан в корневой каталог карты памяти под именем «RTMPS_certification.pem». [Clear] (Очистить): удаление сертификата. [None] (Нет): не загружать и не удалять сертификат. Если сертификат здесь не загружен, будет использоваться встроенный сертификат камеры по умолчанию.

3. **По завершении выберите [Set] (Установить), чтобы применить настройки.**

Примечание

- После изменения настроек обязательно выбирайте [Set] (Установить). Если не выбрать [Set] (Установить), настройки не будут применены.
- Перед импортом сертификата для подключений RTMPS установите правильное время на часах камеры.
- В зависимости от формата записи команды [Load] (Загрузить) / [Clear] (Очистить) для сертификата могут быть недоступны, поскольку операция записи имеет приоритет.

Замена встроенного сертификата камеры по умолчанию другим сертификатом по умолчанию

1. **Вставьте карту памяти, на которой сохранен другой сертификат по умолчанию, в слот B.**
   Импортируемый файл: «RTMPS_DefaultCertificates.pem», расположенный в корневом каталоге карты памяти.
2. **В полном меню выберите [Network] (Сеть) – [Stream] (Потоковая передача) – [RTMPS Default Certificates] (Сертификаты RTMPS по умолчанию) – [Replace] (Заменить) – [Execute] (Выполнить).**
   Появится сообщение, подтверждающее, что сертификат по умолчанию записан на карту памяти. Можно также заменить сертификат по умолчанию пользовательским сертификатом по умолчанию.
3. **Выберите [OK].**
   Сертификат по умолчанию импортируется в камеру.
   После успешной загрузки появится сообщение.

Восстановление встроенного сертификата камеры по умолчанию

В полном меню выберите [Network] (Сеть) – [Stream] (Потоковая передача) – [RTMPS Default Certificates] (Сертификаты RTMPS по умолчанию) – [Reset] (Сброс) – [Execute] (Выполнить).
После успешного завершения операции появится сообщение.
Заменяющий сертификат по умолчанию будет удален, а встроенный сертификат камеры по умолчанию будет активирован.

Проверка состояния сертификата по умолчанию

Для отображения состояния сертификата по умолчанию в полном меню выберите [Network] (Сеть) – [Stream] (Потоковая передача) – [RTMPS Default Certificates] (Сертификаты RTMPS по умолчанию) – [Status] (Состояние).
При использовании встроенного сертификата камеры по умолчанию отображается [Preinstall] (Предустановлен).
При использовании заменяющего сертификата по умолчанию отображаются дата и время замены сертификата.
Формат отображения: 4-значный год (григорианский календарь) + 2-значный месяц + 2-значный день + 2-значный час (24-часовой формат) + 2-значные минуты + 2-значные секунды.
Пример: 1 декабря 2024 г., 12:34:56 → 20241201123456

Настройка потоковой передачи SRT

Настройка назначения подключения и формата

1. **В полном меню установите [Network] (Сеть) – [Stream] (Потоковая передача) в [SRT-Caller 1] / [SRT-Caller 2] / [SRT-Caller 3] (Вызывающая сторона SRT 1/2/3).**
   Появится экран настройки назначения подключения.
2. **Настройте каждый пункт на экране настройки назначения подключения.**

Пункт настройки	Описание
[Display Name] (Отображаемое имя)	Установите отображаемое имя в меню [Destination Select] (Выбор назначения).
[Codec] (Кодек)	Установите кодек потокового видео.
[Resolution] (Разрешение)	Установите разрешение потокового видео. 3840×2160P 1920×1080P 1280×720P
[Bit Rate] (Битрейт)	Установите битрейт потокового видео.
[Destination URL] (URL назначения)	Установите URL сервера, к которому выполняется подключение.
[Port] (Порт)	Установите порт назначения потоковой передачи.
[Latency] (Задержка)	Установите задержку доставки потока.
[TTL] (Время жизни)	Установите значение времени жизни (TTL) для потоковой передачи.
[Encryption] (Шифрование)	Установите метод шифрования для потоковой передачи.
[Passphrase] (Парольная фраза)	Установите парольную фразу, используемую для шифрования при потоковой передаче.
[ARC] (Адаптивное управление скоростью)	Включение/выключение функции адаптивного управления скоростью передачи (Adaptive Rate Control) при потоковой передаче.

Примечание

- Если [Codec] (Кодек) установлен в [H.265/HEVC], некоторые приемники могут не поддерживать правильное воспроизведение. При возникновении проблемы во время воспроизведения попробуйте [H.264/AVC].

3. **По завершении выберите [Set] (Установить), чтобы применить настройки.**
   После изменения настроек обязательно выбирайте [Set] (Установить). Если не выбрать [Set] (Установить), настройки не будут применены.
   [Reset] (Сброс): сброс настроек до значений по умолчанию.

Запуск потоковой передачи

1. **Подключите камеру к Интернету или локальной сети.**

Примечание

- Рекомендуется использовать проводную локальную сеть, поскольку потоковая передача требует непрерывной передачи большого объема данных. При использовании беспроводной локальной сети в диапазоне 2,4 ГГц дистанционное управление с мобильных устройств или операции дистанционного управления по Bluetooth могут быть нарушены. Если невозможно избежать использования беспроводного подключения, заранее проведите достаточное тестирование в условиях распространения радиоволн, аналогичных фактическим условиям эксплуатации.
- Камера не является сетевым устройством (например, маршрутизатором или сетевым коммутатором). Настоятельно рекомендуется подключать камеру к сети, в которой можно надлежащим образом настраивать сетевые параметры и управлять ими для защиты от сетевых атак, например атак DoS (Denial of Service — отказ в обслуживании).
- При подключении камеры к сети подключайте ее через надлежащим образом настроенный и управляемый маршрутизатор или к порту локальной сети с аналогичной функциональностью. При подключении без такой защиты (например, при использовании бесплатного Wi-Fi) могут возникнуть проблемы. При правильной настройке маршрутизаторы обеспечивают достаточную защиту от атак DoS или потери функциональности устройств в сети. Если вы заметили что-либо необычное, немедленно отключите камеру от сети.

2. **Выберите предварительно настроенные параметры передачи с помощью [Network] (Сеть) – [Stream] (Потоковая передача) – [Destination Select] (Выбор назначения) в полном меню.**
3. **В полном меню установите [Network] (Сеть) – [Stream] (Потоковая передача) – [Setting] (Настройка) в [On] (Вкл.).**
   Начнется потоковая передача с заданными настройками.

Примечание

- Потоковую передачу невозможно начать в следующих случаях.
  – В полном меню [Shooting] (Съемка) – [FPS] (Частота кадров) – [Fixed/Variable Select] (Выбор фиксированной/переменной частоты) установлен в [Variable] (Переменная).
  – В полном меню [Project] (Проект) – [Simul Rec] (Одновременная запись) – [Setting] (Настройка) установлен в [On] (Вкл.).
  – В полном меню [Project] (Проект) – [Interval Rec] (Интервальная запись) – [Setting] (Настройка) установлен в [On] (Вкл.).
  – В полном меню [Project] (Проект) – [Rec Format] (Формат записи) – [Project Frame Rate] (Частота кадров проекта) установлен в 119.88 / 100.
  – В полном меню [Project] (Проект) – [Rec Format] (Формат записи) – [Codec] (Кодек) установлен на кодек X-OCN.
  – В полном меню [Project] (Проект) – [Rec Format] (Формат записи) – [Video Format] (Формат видео) установлен в 4096×2160P.
- После запуска потоковой передачи может пройти несколько десятков секунд, прежде чем фактически начнется потоковая передача видео и звука.
- Если настройки назначения подключения для потоковой передачи недействительны или сетевое подключение не установлено, индикатор состояния потоковой передачи отображает ✕.
- Видео- и аудиоданные передаются через Интернет в исходном виде. Соответственно, данные могут быть доступны другим лицам. Убедитесь, что назначение подключения может принимать потоковые данные. Данные могут быть отправлены непредусмотренному получателю из-за ошибки в настройках адреса или по другой причине.
- Потоковая передача может прерываться в зависимости от подключения к Интернету или состояния сети. В этом случае запустите потоковую передачу снова.
- Качество изображения в сценах с быстрым движением может ухудшиться.
- При потоковой передаче с высоким разрешением и низким битрейтом может быть невозможно воспроизвести все кадры. Для уменьшения этого явления выберите более низкое разрешение в [Resolution] (Разрешение).
- Во время потоковой передачи видео нельзя просматривать с помощью приложения «Monitor & Control».
- Во время потоковой передачи передача файлов не поддерживается. Передача файлов поддерживается после остановки потоковой передачи.
- Если потоковая передача запускается во время передачи файлов, передача файлов прекращается. Передача файлов возобновляется после остановки потоковой передачи.
- Частота обновления экранной информации во время потоковой передачи уменьшается, но это не влияет на работу.
- Настройки записи нельзя изменять во время потоковой передачи.
- Форматы доставки, доступные для потоковой передачи, зависят от [Rec Format] (Формат записи) основного сигнала.

Остановка потоковой передачи

Для остановки потоковой передачи установите [Network] (Сеть) – [Stream] (Потоковая передача) – [Setting] (Настройка) в [Off] (Выкл.) в полном меню.

TP1002215336

5-076-802-11(2) Copyright 2026 Sony Corporation

Цифровой фотоаппарат со сменным объективом
ILME-FX5/ILME-FX5B

Структура экрана списка клипов

При нажатии кнопки CLIPS на экране списка клипов отображаются клипы, записанные на карту памяти.
На экране списка клипов можно выбрать клип и начать воспроизведение с него. На экране списка клипов можно выполнять операции с клипами или проверять свойства клипов с помощью меню [Clip Operations] (Операции с клипами) в полном меню. В режиме отображения информации можно выполнять операции воспроизведения на ЖК-мониторе (экран управления воспроизведением).
Нажмите кнопку CLIPS еще раз, чтобы закрыть экран списка клипов и вернуться к экрану съемки.
Миниатюры (уменьшенные изображения) на экране списка клипов поддерживают сенсорное управление.

Примечание

- Из клипов, отображаемых на экране списка клипов, можно воспроизводить только те, которые записаны в выбранном в данный момент формате записи. Если клип не воспроизводится, проверьте формат записи.
- Если открыть полное меню во время отображения экрана списка клипов, полное меню будет отображаться на внешнем мониторе. Соблюдайте осторожность при открытии настроек, связанных с паролем.

Информация о клипе, на котором находится курсор, отображается в нижней части экрана.

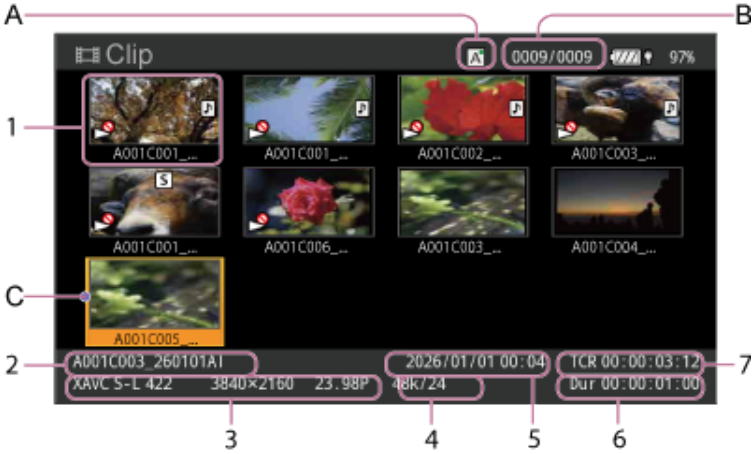

A: Выбранная в данный момент карта памяти (если карта защищена, справа отображается значок замка)
B: Номер клипа/общее количество клипов
C: Курсор (желтый)

1. **Миниатюра (уменьшенное изображение)**
   Отображается индексное изображение клипа. При записи первый кадр клипа автоматически устанавливается в качестве индексного изображения.
   Информация о клипе/кадре отображается под миниатюрой. Отображаемую информацию можно изменить с помощью [Clip Operations] (Операции с клипами) – [Customize View] (Настройка отображения) – [Clips Caption] (Подпись клипов) в полном меню. Состояние клипа также отображается в виде значка.

Значок	Значение
(Воспроизведение невозможно)	Клип не может быть воспроизведен.

2. **Имя клипа**
   Отображается имя выбранного клипа.
3. **Формат записи при записи**
   Отображается формат файла выбранного клипа.
4. **Информация о специальной записи**
   Режим записи отображается только в том случае, если клип записан в специальном режиме записи.

Для клипов, записанных при установке [Shooting] (Съемка) – [FPS] (Частота кадров) – [Fixed/Variable Select] (Выбор фиксированной/переменной частоты) в [Variable] (Переменная) в полном меню, справа отображается частота кадров.

5. **Дата создания**
6. **Продолжительность клипа**
7. **Временной код**

TP1002215337

5-076-802-11(2) Copyright 2026 Sony Corporation

Цифровой фотоаппарат со сменным объективом
ILME-FX5/ILME-FX5B

Экран управления воспроизведением

Когда ЖК-монитор находится в режиме отображения информации, можно выбрать клип для воспроизведения на экране списка клипов, чтобы отобразить экран управления воспроизведением. Область отображения функций поддерживает сенсорное управление.

Область отображения функций

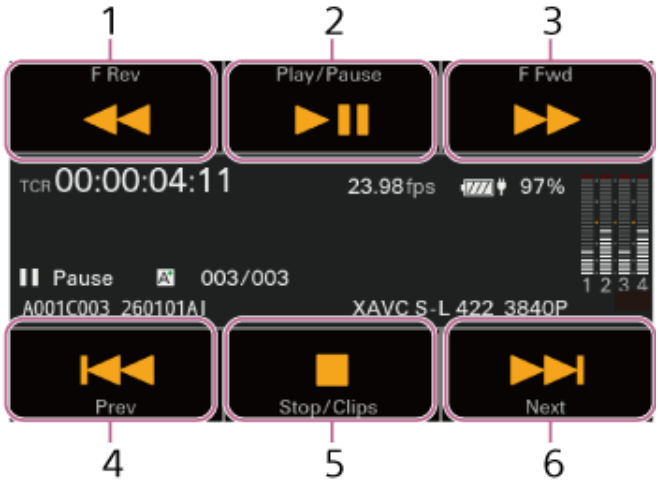

1. **Кнопка [F Rev] (Ускоренная перемотка назад)**
   Воспроизведение видео в обратном направлении с высокой скоростью.
   Нажимайте кнопку несколько раз для переключения между тремя скоростями.
2. **Кнопка [Play/Pause] (Воспроизведение/пауза)**
   Воспроизведение клипа или приостановка воспроизведения клипа.
3. **Кнопка [F Fwd] (Ускоренная перемотка вперед)**
   Воспроизведение видео в прямом направлении с высокой скоростью.
   Нажимайте кнопку несколько раз для переключения между тремя скоростями.
4. **Кнопка [Prev] (Предыдущий)**
   Переход к началу клипа в обратном направлении.
5. **Кнопка [Stop/Clips] (Стоп/клипы)**
   Остановка воспроизведения и возврат к экрану списка клипов.
6. **Кнопка [Next] (Следующий)**
   Переход к началу клипа в прямом направлении.

Область отображения состояния

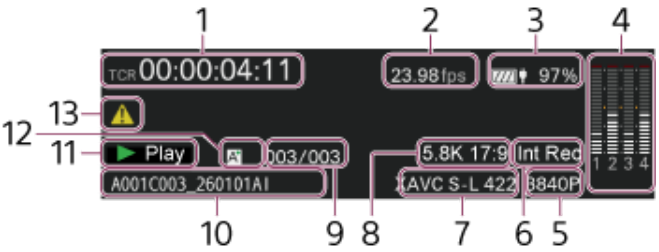

1. **Отображение данных времени**
   Отображение временного кода позиции воспроизведения.
2. **Индикатор частоты кадров**
   Отображение частоты кадров воспроизводимого клипа.
3. **Индикатор состояния питания**
   Отображение оставшегося заряда аккумулятора.
4. **Индикатор уровня звука**
   Отображение уровней воспроизводимого звука.
5. **Индикатор разрешения изображения**
   Отображение разрешения изображения.
6. **Индикатор специального режима записи**
   Отображение информации о специальном режиме записи воспроизводимого клипа.
7. **Отображение названия кодека**
   Отображение названия кодека.
8. **Индикатор размера изображения**
   Отображение размера изображения.
9. **Индикатор номера клипа/общего количества клипов**
   Отображение номера текущего воспроизводимого клипа/общего количества клипов, доступных для воспроизведения.
10. **Отображение имени клипа**
    Отображение имени клипа.
11. **Индикатор состояния воспроизведения**
    Отображение рабочего состояния воспроизведения.
12. **Индикатор носителя**
    Отображение текущего носителя воспроизведения.
    Если карта памяти заблокирована, справа отображается значок (Защита от записи).
13. **Значок предупреждения/ошибки**
    Отображается при возникновении предупреждения или ошибки.
    Содержание предупреждений и ошибок можно проверить, отобразив меню. Если экранная индикация накладывается на изображение внешнего монитора, ее можно проверить и на внешнем мониторе.

TP1002295531

5-076-802-11(2) Copyright 2026 Sony Corporation

Воспроизведение клипа

Записанные клипы можно воспроизводить, когда камера находится в режиме ожидания записи (Stby).

1. **Вставьте карту памяти для воспроизведения.**
2. **Нажмите кнопку CLIPS.**
   На ЖК-мониторе отобразится экран списка клипов активного носителя воспроизведения.
3. **С помощью мультиселектора или многофункционального диска переместите курсор на клип, с которого требуется начать воспроизведение.**
4. **Нажмите кнопку подтверждения мультиселектора или многофункциональный диск.**
   Воспроизведение начнется с начала выбранного клипа. Можно также начать воспроизведение, коснувшись миниатюры (уменьшенного изображения).

Примечание

- Камера не выполняет непрерывное воспроизведение.

Об операциях воспроизведения

Управлять воспроизведением можно с помощью следующих кнопок.

Нажатие мультиселектора или многофункционального диска либо касание воспроизводимого изображения:

Приостановка воспроизведения.
Нажмите еще раз для возобновления обычного воспроизведения.

Нажатие кнопок влево/вправо мультиселектора либо смахивание воспроизводимого изображения влево/вправо:

Переход к началу клипа или к началу предыдущего/следующего клипа.

Нажатие и удержание кнопок влево/вправо мультиселектора:

Ускоренная перемотка назад/вперед.
При отпускании кнопки возобновляется обычное воспроизведение.

Кнопка BACK:

Приостановка воспроизведения и возврат к экрану съемки.
Появится экран съемки или главный экран.

Управление воспроизведением с помощью кнопок на экране управления воспроизведением

Когда ЖК-монитор находится в режиме отображения информации, воспроизведением также можно управлять с помощью кнопок на экране управления воспроизведением.

Кнопка [Play/Pause] (Воспроизведение/пауза): приостановка воспроизведения. Нажмите еще раз для возобновления обычного воспроизведения.
Кнопки [Prev] (Предыдущий) / [Next] (Следующий): переход к началу клипа или к началу предыдущего/следующего клипа.
Кнопки [F Fwd] (Ускоренная перемотка вперед) / [F Rev] (Ускоренная перемотка назад): ускоренная перемотка вперед/назад.
Нажмите кнопку [Play/Pause] (Воспроизведение/пауза) для возврата к обычному воспроизведению.
Кнопка [Stop/Clips] (Стоп/клипы): остановка воспроизведения и возврат к экрану списка клипов.

Совет

- При просмотре воспроизводимого видео на внешнем мониторе можно управлять воспроизведением с помощью экрана управления воспроизведением и кнопок на ЖК-мониторе.
- Экран управления воспроизведением появляется, если нажать кнопку CLIPS для отображения экрана списка клипов с главного экрана, а затем выбрать клип.

Мониторинг звука

В режиме обычного воспроизведения можно контролировать записанный звук с помощью встроенного динамика или наушников.
Подключение наушников к разъему для наушников отключает встроенный динамик.
Выберите канал для мониторинга и отрегулируйте громкость с помощью [Audio] (Звук) – [Audio Output] (Вывод звука) – [Monitor CH] (Канал мониторинга) и [Volume] (Громкость) в полном меню.

Настройка [Headphone Live/Processed] (Прямой/обработанный звук в наушниках)

Для вывода звука без задержки установите [Audio] (Звук) – [Audio Output] (Вывод звука) – [Headphone Live/Processed] (Прямой/обработанный звук в наушниках) в [Live] (Прямой) в полном меню. Выберите эту настройку при мониторинге звука, если важна задержка звука.
Установите [Processed] (Обработанный), чтобы проверить действие фильтра шумоподавления и фильтра шума зуммирования при мониторинге звука во время съемки. Звук и видео синхронизируются при выводе.

Совет

- Камера поддерживает функцию экранного диктора для экранной индикации/экрана меню.

Переключение карт памяти

Если установлены две карты памяти, для переключения карт нажмите назначаемую кнопку, которой назначена функция [Slot Select] (Выбор слота), на экране списка клипов.

Примечание

- Нельзя переключать карты памяти во время воспроизведения. Также не поддерживается непрерывное воспроизведение из слота A в слот B.

Совет

- Можно также назначить [Slot Select] (Выбор слота) для [User 1] – [User 6] (Пользователь 1–6) на экране пользовательских функций.
- При воспроизведении клипа, записанного в режиме Log-съемки, применяется LUT, использовавшийся при съемке. Применяемый LUT определяется по информации метаданных сохраненного файла 3D LUT.
  Если клип записан при установленном во время съемки параметре [Project] (Проект) – [Base Setting] (Базовая настройка) – [Cine EI/Flexible ISO Setting] (Настройка Cine EI/гибкого ISO) – [Embed LUT File] (Встраивание файла LUT) в [On] (Вкл.) в полном меню, этот LUT применяется при воспроизведении, если использовавшийся при съемке файл 3D LUT установлен на камере.
  Если клип записан при установленном во время съемки параметре [Project] (Проект) – [Base Setting] (Базовая настройка) – [Cine EI/Flexible ISO Setting] (Настройка Cine EI/гибкого ISO) – [Embed LUT File] (Встраивание файла LUT) в [Off] (Выкл.) в полном меню, при воспроизведении применяется LUT, выбранный с помощью [Paint/Look] (Цветокоррекция/стиль изображения) – [Base Look] (Базовый стиль изображения) – [Select] (Выбор) в полном меню. Тот же LUT применяется, если использовавшийся при съемке файл 3D LUT не установлен на камере.

TP1002215338

5-076-802-11(2) Copyright 2026 Sony Corporation

Цифровой фотоаппарат со сменным объективом
ILME-FX5/ILME-FX5B

Операции с клипами

На экране списка клипов можно выполнять операции с клипами или проверять свойства клипов с помощью меню [Clip Operations] (Операции с клипами) в полном меню.

Пункты меню для операций с клипами

- [Display Clip Properties] (Отображение свойств клипа)
- [Set Clip Flag] (Установка флага клипа)
- [Lock/Unlock Clip] (Блокировка/разблокировка клипа)
- [Delete Clip] (Удаление клипа)
- [Transfer Clip] (Передача клипа)
- [Transfer Clip (Proxy)] (Передача клипа (прокси))
- [Filter Clips] (Фильтрация клипов)
- [Customize View] (Настройка отображения)

Отображение свойств клипа

В полном меню выберите [Clip Operations] (Операции с клипами) – [Display Clip Properties] (Отображение свойств клипа). Для перехода к предыдущему/следующему клипу нажмите кнопку влево/вправо мультиселектора.

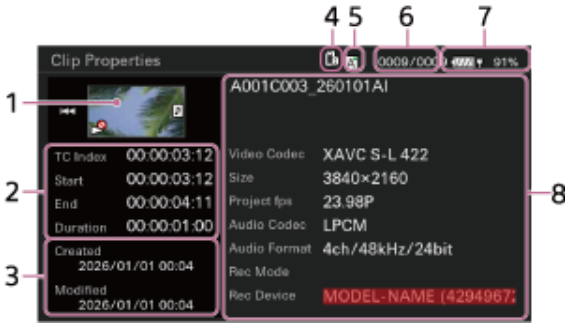

1. **Изображение текущего клипа**
2. **Отображение временного кода**
   [TC Index] (Индекс TC): временной код клипа
   [Start] (Начало): временной код в начале записи
   [End] (Конец): временной код в конце записи
   Duration (Продолжительность): продолжительность клипа
3. **Дата/время создания и дата/время изменения**
4. **Выбранная в данный момент карта памяти**
5. **Значок защиты карты памяти от записи**
6. **Номер клипа/общее количество клипов**
7. **Значок аккумулятора**
8. **Информация о клипе**
   Имя клипа/формат записи/специальный режим записи/имя устройства хранения

Добавление флагов клипов

Можно добавлять флаги клипов (OK / NG / KP) к клипам, чтобы фильтровать отображение клипов по флагам. Выберите миниатюру клипа, к которому требуется добавить флаг, затем выберите флаг клипа с помощью [Clip Operations] (Операции с клипами) – [Set Clip Flag] (Установка флага клипа) в полном меню.

Настройка	Добавляемый флаг клипа
[Add OK] (Добавить OK)	OK
[Add NG] (Добавить NG)	NG

Настройка	Добавляемый флаг клипа
[Add KEEP] (Добавить KEEP)	KP

Совет

- Для добавления флагов клипов можно также использовать назначаемую кнопку, которой назначена функция флагов клипов.
- Можно также назначить функцию флагов клипов для [User 1] – [User 6] (Пользователь 1–6) на экране пользовательских функций.

Фильтрация отображения клипов

Выберите [Clip Operations] (Операции с клипами) – [Filter Clips] (Фильтрация клипов) в полном меню, затем выберите тип флага клипа, чтобы отобразить только клипы с указанным флагом.
Чтобы отобразить все клипы, выберите [All] (Все).

Совет

- Можно также последовательно переключать фильтры, нажимая назначаемую кнопку, которой назначена функция [Display] (Отображение), или кнопку USER.

Удаление клипов

Клипы можно удалять с карты памяти.
В полном меню выберите [Clip Operations] (Операции с клипами) – [Delete Clip] (Удаление клипа) – [Select Clip] (Выбор клипа) / [All Clips] (Все клипы).
[Select Clip] (Выбор клипа): удаление выбранного клипа. Поддерживается выбор нескольких клипов.
[All Clips] (Все клипы): удаление всех отображаемых клипов.

Передача клипа на сервер в Интернете или на сервер в локальной сети

Подробные сведения см. в следующих разделах.

- Подготовка к передаче файлов
- Выбор и передача клипа

Изменение информации на экране списка клипов

Можно изменить информацию о клипе/кадре, отображаемую под миниатюрой.
Выберите [Clip Operations] (Операции с клипами) – [Customize View] (Настройка отображения) – [Clips Caption] (Подпись клипов) в полном меню и выберите информацию для отображения.
[Clip Name] (Имя клипа): имя клипа
[Date Time] (Дата и время): дата и время создания и последнего изменения клипа
[Time Code] (Временной код): временной код
[Duration] (Продолжительность): продолжительность
[Sequential Number] (Порядковый номер): номер миниатюры.

См. также

- Меню [TC/Media] (Временной код/носитель)

TP1002215339

5-076-802-11(2) Copyright 2026 Sony Corporation

Поиск функций по списку полного меню

Нажмите и удерживайте кнопку MENU для отображения полного меню на ЖК-мониторе/видоискателе и настройки различных параметров съемки и воспроизведения. Меню можно отобразить на внешнем видеомониторе.

Название меню	Описание
Меню [Shooting] (Съемка)	Содержит настройки, связанные со съемкой.
Меню [Project] (Проект)	Содержит базовые настройки проекта.
Меню [Paint/Look] (Цветокоррекция/стиль изображения)	Содержит настройки, связанные с качеством изображения.
Меню [TC/Media] (Временной код/носитель)	Содержит настройки, связанные с временными кодами и картами памяти.
Меню [Monitoring] (Мониторинг)	Содержит настройки, связанные с выводом видео и отображением в видоискателе.
Меню [Audio] (Звук)	Содержит настройки, связанные со звуком.
Меню [Clip Operations] (Операции с клипами)	Содержит настройки, связанные с операциями с клипами.
Меню [Technical] (Технические параметры)	Содержит настройки технических параметров.
Меню [Network] (Сеть)	Содержит настройки, связанные с сетями.
Меню [Maintenance] (Обслуживание)	Содержит настройки устройства, например часов и языка.

Иерархия полного меню

Меню [Shooting] (Съемка)	[ISO/Gain] (ISO/усиление)
	[Exposure Index] (Индекс экспозиции)
	[Shutter] (Затвор)
	[Auto Exposure] (Автоматическая экспозиция)
	[White Balance] (Баланс белого)
	[White Balance Setting] (Настройка баланса белого)
	[Focus] (Фокусировка)
	[FPS] (Частота кадров)
	[LUT On/Off] (Вкл./выкл. LUT)
	[Noise Suppression] (Шумоподавление)
	[Flicker Reduce] (Уменьшение мерцания)
	[Image Stabilization] (Стабилизация изображения)

Меню [Project] (Проект)	[Base Setting] (Базовая настройка)
	[Rec Format] (Формат записи)
	[Anamo. De-Squeeze] (Устранение анаморфотного сжатия)
	[HDR Setting] (Настройка HDR)
	[Simul Rec] (Одновременная запись)
	[Proxy Rec] (Прокси-запись)
	[Interval Rec] (Интервальная запись)
	[HDMI Rec Trigger] (Управление записью по HDMI)
	[Assignable Button] (Назначаемая кнопка)
	[Assignable Dial] (Назначаемый диск)
	[Multi Function Dial] (Многофункциональный диск)
	[All File] (Файл All)
	[Scene File] (Файл сцены)
Меню [Paint/Look] (Цветокоррекция/стиль изображения)	[Base Look] (Базовый стиль изображения)
	[Reset Paint Settings] (Сброс настроек цветокоррекции)
	[Black] (Черный)
	[Black Gamma] (Гамма черного)
	[Knee] (Перегиб)
	[Detail] (Детализация)
	[Matrix] (Матрица)
	[Multi Matrix] (Мультиматрица)
Меню [TC/Media] (Временной код/носитель)	[Timecode] (Временной код)
	[TC Display] (Отображение TC)
	[Users Bit] (Пользовательские биты)
	[HDMI TC Out] (Вывод TC по HDMI)
	[Clip Name Format] (Формат имени клипа)
	[Update Media] (Обновление носителя)
	[Format Media] (Форматирование носителя)

Меню [Monitoring] (Мониторинг)	[Output On/Off] (Вкл./выкл. вывода)
	[Output Format] (Формат вывода)
	[Output Display] (Отображение на выходе)
	[Display On/Off] (Вкл./выкл. отображения)
	[Frame Line] (Линии кадра)
	[LCD Monitor Setting] (Настройка ЖК-монитора)
	[VF Setting] (Настройка видоискателя) *Отображается только при установленном видоискателе (продается отдельно).
	[Gamma Display Assist] (Помощь при отображении гаммы)
	[Focus Map] (Карта фокусировки)
	[Peaking] (Выделение контуров)
	[Zebra] (Зебра)
	[Focus Magnifier] (Увеличение фокусировки)
Меню [Audio] (Звук)	[Audio Rec Format] (Формат записи звука)
	[32bit float WAV Rec] (Запись WAV с плавающей запятой 32 бит)
	[Audio Input] (Вход звука)
	[Audio Output] (Вывод звука)
Меню [Clip Operations] (Операции с клипами)	[Display Clip Properties] (Отображение свойств клипа)
	[Set Clip Flag] (Установка флага клипа)
	[Lock/Unlock Clip] (Блокировка/разблокировка клипа)
	[Delete Clip] (Удаление клипа)
	[Transfer Clip] (Передача клипа)
	[Transfer Clip (Proxy)] (Передача клипа (прокси))
	[Filter Clips] (Фильтрация клипов)
	[Customize View] (Настройка отображения)

Меню [Technical] (Технические параметры)	[Exposure Assist] (Помощь при экспозиции)
	[Test Signals] (Тестовые сигналы)
	[Alerts & Tally] (Предупреждения и индикаторы записи)
	[Key Lock] (Блокировка кнопок)
	[Touch Operation] (Сенсорное управление)
	[Rec Review] (Просмотр записи)
	[Zoom] (Зуммирование)
	[Zoom Lever Speed] (Скорость рычажка зуммирования)
	[Bluetooth Zoom] (Зуммирование по Bluetooth)
	[GPS]
	[Menu Settings] (Настройки меню)
	[USB]
	[Fan Control] (Управление вентилятором)
	[Lens] (Объектив)
	[Auto Pixel Restore] (Автоматическое восстановление пикселей)
	[Sensor Cleaning] (Очистка датчика)
	[Power Settings] (Настройки питания)
Меню [Network] (Сеть)	[Network Setup] (Настройка сети)
	[Wireless LAN] (Беспроводная ЛВС)
	[Wired LAN] (Проводная ЛВС)
	[USB Tethering] (Режим USB-модема)
	[Bluetooth]
	[File Transfer] (Передача файлов)
	[Stream] (Потоковая передача)
	[Network Reset] (Сброс сети)
Меню [Maintenance] (Обслуживание)	[Language] (Язык)
	[Accessibility] (Специальные возможности)
	[Clock Set] (Установка часов)
	[All Reset] (Сброс всех настроек)
	[Hours Meter] (Счетчик часов работы)
	[Firmware] (Встроенное ПО)

TP1002215340

5-076-802-11(2) Copyright 2026 Sony Corporation

Цифровой фотоаппарат со сменным объективом
ILME-FX5/ILME-FX5B

Операции с полным меню

Полное меню можно отображать и использовать следующими способами.

Кнопка MENU

Нажмите и удерживайте для отображения полного меню. Нажмите еще раз при отображении полного меню для возврата к предыдущему экрану.

Мультиселектор

Нажимайте кнопки 8-позиционного мультиселектора для перемещения курсора вверх/вниз/влево/вправо, чтобы выбрать пункты меню или настройки.
Нажмите мультиселектор для применения выбранного пункта.

Многофункциональный диск

Поворачивайте многофункциональный диск для перемещения курсора вверх/вниз, чтобы выбрать пункты меню или настройки.
Нажмите многофункциональный диск для применения выбранного пункта.

Кнопка BACK

Нажмите для возврата на предыдущий уровень. Незавершенное изменение отменяется.

Сенсорное управление

Пункты меню и настройки можно выбирать с помощью сенсорного управления.

Примечание

- В зависимости от состояния камеры в момент отображения меню некоторые пункты могут быть недоступны для выбора.
- Сенсорное управление недоступно, если [Technical] (Технические параметры) – [Touch Operation] (Сенсорное управление) – [Setting] (Настройка) установлен в [Off] (Выкл.) в полном меню.

Настройка пунктов меню

Нажимайте кнопки 8-позиционного мультиселектора или поворачивайте многофункциональный диск для перемещения курсора к пункту меню, который требуется настроить, затем нажмите мультиселектор или многофункциональный диск для применения выбора. При сенсорном управлении коснитесь пункта, который требуется настроить.

- В области вариантов выбора пункта меню отображается до восьми строк. Если доступные варианты для пункта невозможно отобразить одновременно, прокручивайте экран, перемещая курсор вверх/вниз. При сенсорном управлении смахивайте экран вверх/вниз для отображения вариантов выбора.
- Для подпунктов с большим диапазоном настроек (например, от −99 до +99) область вариантов выбора не отображается. Текущая настройка выделяется, указывая, что значение можно изменить.
- Выбор [Execute] (Выполнить) для функции приводит к выполнению соответствующей функции.
- При выборе пункта, требующего подтверждения перед выполнением, меню временно скрывается и отображается сообщение подтверждения. Проверьте сообщение, затем выберите выполнение или отмену функции.

TP1002215341

5-076-802-11(2) Copyright 2026 Sony Corporation

Цифровой фотоаппарат со сменным объективом
ILME-FX5/ILME-FX5B

Ввод строки символов

При выборе пункта, требующего ввода символов, например имени файла, отображается экран ввода символов.



1. **Выберите тип вводимых символов с помощью сенсорного управления или многофункционального диска/мультиселектора, затем подтвердите настройку.**
   Курсор можно перемещать касанием или перетаскиванием влево/вправо.
   [ABC]: прописные буквы
   [abc]: строчные буквы
   [123]: цифры
   [!#$]: специальные символы
2. **Выберите символ выбранного типа, затем подтвердите настройку.**
   Курсор переместится в следующее поле.
   : ввод пробела в позиции курсора.
   ←/→: перемещение курсора.
   : удаление символа слева от курсора.
3. **По завершении выберите [Done] (Готово) для подтверждения настройки.**
   Строка символов подтверждается, и экран ввода символов исчезает.
   Для отмены выберите [Cancel] (Отмена).

Примечание

- При вводе пароля отображается кнопка показа/скрытия символов. Она позволяет переключать отображение между звездочками и обычным текстом.

TP1002215342

5-076-802-11(2) Copyright 2026 Sony Corporation

Использование функции чтения с экрана

Функция чтения с экрана позволяет озвучивать текст и другую информацию на экране.

Включение функции чтения с экрана

Установите [Maintenance] (Обслуживание) – [Accessibility] (Специальные возможности) – [Screen Reader] (Чтение с экрана) – [Setting] (Настройка) в [On] (Вкл.) в полном меню.

Совет

- Звук функции чтения с экрана выводится через динамик камеры или наушники.

Настройка скорости чтения с экрана

Установите скорость с помощью [Maintenance] (Обслуживание) – [Accessibility] (Специальные возможности) – [Screen Reader] (Чтение с экрана) – [Speed] (Скорость) в полном меню.

Настройка громкости чтения с экрана

Установите громкость с помощью [Maintenance] (Обслуживание) – [Accessibility] (Специальные возможности) – [Screen Reader] (Чтение с экрана) – [Volume] (Громкость) в полном меню.

Включение/отключение чтения с экрана при запуске

Установите [Maintenance] (Обслуживание) – [Accessibility] (Специальные возможности) – [Screen Reader] (Чтение с экрана) – [Read Out when Power On] (Чтение при включении питания) в [Enable] (Разрешить) / [Disable] (Запретить) в полном меню.

[Enable] (Разрешить): чтение с экрана включается, если нажать и удерживать кнопку MENU и включить камеру.
[Disable] (Запретить): чтение с экрана отключено при включении камеры.

Примечание

- Нажмите и удерживайте кнопку MENU до начала озвучивания.
- По умолчанию для [Read Out when Power On] (Чтение при включении питания) установлено значение [Enable] (Разрешить). Если функция чтения с экрана не используется на экране первоначальной настройки, при закрытии этого экрана автоматически устанавливается [Disable] (Запретить).

TP1002215345

5-076-802-11(2) Copyright 2026 Sony Corporation

Увеличение изображения на экране

Можно увеличивать отображение экрана съемки, экрана воспроизведения и экрана меню.

При нажатии назначаемой кнопки, которой назначена функция увеличения экрана, экран увеличивается в соответствии с заданным коэффициентом увеличения.

Примечание

- Некоторые экраны и объекты на экране не увеличиваются.
- Изображение при съемке и воспроизведении не отображается увеличенным. Для увеличения изображения при съемке используйте функцию увеличения фокусировки.

Включение функции увеличения экрана

1. **Установите [Maintenance] (Обслуживание) – [Accessibility] (Специальные возможности) – [Enlarge Screen] (Увеличение экрана) – [Setting] (Настройка) в [Enable] (Разрешить) в полном меню.**
   Появится сообщение для подтверждения.
2. **Выберите [Execute] (Выполнить).**
   Функция увеличения экрана включается и назначается назначаемой кнопке 4.

Настройка коэффициента увеличения

Установите коэффициент увеличения с помощью [Maintenance] (Обслуживание) – [Accessibility] (Специальные возможности) – [Enlarge Screen] (Увеличение экрана) – [Magnification] (Увеличение) в полном меню.

Можно выбрать несколько коэффициентов увеличения в соответствии с условиями съемки и отображаемым содержимым.

Настройка кнопки увеличения экрана

Можно изменить кнопку, которой назначена функция увеличения экрана.
Выполните настройку с помощью [Maintenance] (Обслуживание) – [Accessibility] (Специальные возможности) – [Enlarge Screen] (Увеличение экрана) – [Enlarge Screen Button] (Кнопка увеличения экрана) в полном меню.
Функцию увеличения экрана можно назначить назначаемым кнопкам 1–6, кнопке переключения VF/LCD или кнопке удержания фокусировки.

Совет

- Функцию увеличения экрана также можно назначить назначаемой кнопке с помощью [Project] (Проект) – [Assignable Button] (Назначаемая кнопка) в полном меню.

Примечание

- Когда отменены все назначения [Assignable Button] (Назначаемая кнопка) – [Enlarge Screen] (Увеличение экрана), для [Maintenance] (Обслуживание) – [Accessibility] (Специальные возможности) – [Enlarge Screen] (Увеличение экрана) – [Setting] (Настройка) устанавливается [Disable] (Запретить) в полном меню.
- Если для [Accessibility] (Специальные возможности) – [Enlarge Screen] (Увеличение экрана) – [Setting] (Настройка) установлено [Disable] (Запретить), все назначаемые кнопки с назначением [Assignable Button] (Назначаемая кнопка) – [Enlarge Screen] (Увеличение экрана) возвращаются к заводским назначениям.
- Если функция увеличения экрана назначается кнопке с помощью [Assignable Button] (Назначаемая кнопка), когда для [Accessibility] (Специальные возможности) – [Enlarge Screen] (Увеличение экрана) – [Setting] (Настройка) установлено [Disable] (Запретить), для [Enlarge Screen] (Увеличение экрана) – [Setting] (Настройка) устанавливается [Enable] (Разрешить).

Использование функции увеличения экрана

- Экран увеличивается при нажатии кнопки, которой назначена функция увеличения экрана.
- При использовании функции увеличения экрана можно перемещать область отображения с помощью мультиселектора или сенсорного управления (перетаскиванием). Для управления меню и сообщениями используйте многофункциональный диск.
- При каждом нажатии кнопки, которой назначена функция увеличения экрана, настройки [Magnification] (Увеличение) переключаются в следующем порядке: без увеличения → увеличение 1 → увеличение 2 → … → без увеличения.
- Для выхода из режима увеличения экрана нажимайте кнопку повторно до возврата к обычному отображению экрана.

5-076-802-11(2) Copyright 2026 Sony Corporation

Цифровой фотоаппарат со сменным объективом
ILME-FX5/ILME-FX5B

Меню [Shooting] (Съемка)

В следующих таблицах описаны функции и настройки каждого пункта меню.

[Shooting] (Съемка) – [ISO/Gain] (ISO/усиление)

Настройки, связанные с усилением.

Пункт меню	Настройка подпункта	Заводское значение	Описание
[Mode] (Режим)	[ISO] / [dB] (дБ)	[ISO]	Выбор режима настройки усиления. Примечание: в режиме Log-съемки установлено [ISO] (фиксированное значение).
[ISO/Gain Select] (Выбор ISO/усиления)	Подробные сведения о настройках см. в следующем разделе. Настройки [ISO/Gain] (ISO/усиление) и значения по умолчанию	–	Настройка усиления.
[Shockless Gain] (Плавное изменение усиления)	[On] (Вкл.) / [Off] (Выкл.)	[Off] (Выкл.)	Включение/выключение плавного изменения усиления.
[Base Sensitivity] (Базовая чувствительность)	[High] (Высокая) / [Mid] (Средняя) / [Low] (Низкая) / [Low(Dual Gain)] (Низкая (двойное усиление))	[Low] (Низкая)	Настройка базовой чувствительности для режима Custom (Пользовательский).
[Base ISO] (Базовое ISO)	[ISO 12800] / [ISO 4000] / [ISO 800] / [ISO 800(Dual Gain)] (ISO 800 (двойное усиление))	[ISO 800]	Настройка базовой чувствительности ISO для режима Log-съемки ([Cine EI] / [Flexible ISO] (Гибкое ISO)). Примечание: в режиме [Cine EI Quick] (Быстрый Cine EI) эта настройка доступна только для отображения. Настройка связана со значением усиления EI.

[Shooting] (Съемка) – [Exposure Index] (Индекс экспозиции)

Настройки, связанные с индексом экспозиции.

Пункт меню	Настройка подпункта	Заводское значение	Описание
[EI Select] (Выбор EI)	В режиме [Cine EI], если [Base ISO] (Базовое ISO) установлено в [ISO 800(Dual Gain)] / [ISO 800]: 200EI / 4.0E 250EI / 4.3E 320EI / 4.7E 400EI / 5.0E 500EI / 5.3E 640EI / 5.7E 800EI / 6.0E 1000EI / 6.3E 1250EI / 6.7E 1600EI / 7.0E 2000EI / 7.3E 2500EI / 7.7E 3200EI / 8.0E В режиме [Cine EI], если [Base ISO] (Базовое ISO) установлено в [ISO 4000]: 1000EI / 4.0E 1250EI / 4.3E 1600EI / 4.7E 2000EI / 5.0E 2500EI / 5.3E 3200EI / 5.7E 4000EI / 6.0E 5000EI / 6.3E 6400EI / 6.7E 8000EI / 7.0E 10000EI / 7.3E 12800EI / 7.7E 16000EI / 8.0E В режиме [Cine EI], если [Base ISO] (Базовое ISO) установлено в [ISO 12800]: 3200EI / 4.0E 4000EI / 4.3E 5000EI / 4.7E 6400EI / 5.0E 8000EI / 5.3E 10000EI / 5.7E 12800EI / 6.0E 16000EI / 6.3E 20000EI / 6.7E 25600EI / 7.0E 32000EI / 7.3E 40000EI / 7.7E 51200EI / 8.0E В режиме [Cine EI Quick] (Быстрый Cine EI): 200EI / 4.0E 250EI / 4.3E 320EI / 4.7E 400EI / 5.0E 500EI / 5.3E 640EI / 5.7E 800EI / 6.0E 1000EI / 6.3E 1250EI / 6.7E 1600EI / 7.0E 2000EI / 5.0E 2500EI / 5.3E 3200EI / 5.7E	–	Настройка значения усиления EI для режима Log-съемки ([Cine EI] / [Cine EI Quick] (Быстрый Cine EI)).

Пункт меню	Настройка подпункта	Заводское значение	Описание
	4000EI / 6.0E 5000EI / 6.3E 6400EI / 6.7E 8000EI / 5.3E 10000EI / 5.7E 12800EI / 6.0E 16000EI / 6.3E 20000EI / 6.7E 25600EI / 7.0E 32000EI / 7.3E 40000EI / 7.7E 51200EI / 8.0E		

[Shooting] (Съемка) – [Shutter] (Затвор)

Настройки работы электронного затвора.

Пункт меню	Настройка подпункта	Заводское значение	Описание
[Mode] (Режим)	[Speed] (Выдержка) / [Angle] (Угол)	[Angle] (Угол)	Выбор режима электронного затвора. Используется для четкой съемки быстро движущихся объектов. Выберите режим [Speed] (Выдержка), чтобы задать выдержку как время в секундах, или режим [Angle] (Угол), чтобы задать выдержку как угол затвора.
[Step/Continuous Select] (Выбор ступенчатой / плавной настройки)	[Step] (Ступенчатая) / [Continuous] (Плавная)	[Step] (Ступенчатая)	Выбор способа настройки выдержки.
[Angle (Step)] (Угол (ступенчато))	64F / 32F / 16F / 8F / 7F / 6F / 5F / 4F / 3F / 2F / 360.0° / 300.0° / 270.0° / 240.0° / 216.0° / 210.0° / 180.0° / 172.8° / 150.0° / 144.0° / 120.0° / 90.0° / 86.4° / 72.0° / 45.0° / 30.0° / 22.5° / 11.25° / 5.6°	180.0°	Настройка предустановленного угла затвора при выборе режима [Angle] (Угол). Примечание: при частоте кадров проекта 100P или 119.88P значения от 2F до 64F выбрать нельзя.
[Angle (Continuous)] (Угол (плавно))	360.0° – 4.2°	180.0°	Плавная настройка угла затвора при выборе режима [Angle] (Угол).
[Shutter Speed On/Off] (Выдержка вкл./выкл.)	[On] (Вкл.) / [Off] (Выкл.)	[Off] (Выкл.)	Выбор времени экспозиции при выборе режима [Speed] (Выдержка): в соответствии с настройкой [Speed (Step)] (Выдержка (ступенчато)) / [Speed (Continuous)] (Выдержка (плавно)) или с полной экспозицией.

Пункт меню	Настройка подпункта	Заводское значение	Описание
[Speed (Step)] (Выдержка (ступенчато))	64F – 1/8000 Доступные настройки зависят от частоты кадров проекта выбранного формата записи. 119.88P: 1/120 / 1/125 / 1/250 / 1/500 / 1/1000 / 1/2000 / 1/4000 / 1/8000 100P: 1/100 / 1/120 / 1/125 / 1/250 / 1/500 / 1/1000 / 1/2000 / 1/4000 / 1/8000 59.94P: 64F / 32F / 16F / 8F / 7F / 6F / 5F / 4F / 3F / 2F / 1/60 / 1/100 / 1/120 / 1/125 / 1/250 / 1/500 / 1/1000 / 1/2000 / 1/4000 / 1/8000 50P: 64F / 32F / 16F / 8F / 7F / 6F / 5F / 4F / 3F / 2F / 1/50 / 1/60 / 1/100 / 1/120 / 1/125 / 1/250 / 1/500 / 1/1000 / 1/2000 / 1/4000 / 1/8000 29.97P: 64F / 32F / 16F / 8F / 7F / 6F / 5F / 4F / 3F / 2F / 1/30 / 1/40 / 1/50 / 1/60 / 1/100 / 1/120 / 1/125 / 1/250 / 1/500 / 1/1000 / 1/2000 / 1/4000 / 1/8000 25P: 64F / 32F / 16F / 8F / 7F / 6F / 5F / 4F / 3F / 2F / 1/25 / 1/33 / 1/50 / 1/60 / 1/100 / 1/120 / 1/125 / 1/250 / 1/500 / 1/1000 / 1/2000 / 1/4000 / 1/8000 24P, 23.98P: 64F / 32F / 16F / 8F / 7F / 6F / 5F / 4F / 3F / 2F / 1/24 / 1/32 / 1/48 / 1/50 / 1/60 / 1/96 / 1/100 / 1/120 / 1/125 / 1/250 / 1/500 / 1/1000 / 1/2000 / 1/4000 / 1/8000	119.88P: 1/120 100P: 1/100 59.94P: 1/60 50P: 1/50 29.97P: 1/30 25P: 1/25 24P, 23.98P: 1/24	Настройка выдержки при выборе режима [Speed] (Выдержка). Примечание: при частоте кадров проекта 100P или 119.88P значения от 2F до 64F выбрать нельзя.
[Speed (Continuous)] (Выдержка (плавно))	1/23.99 – 1/8000	–	Настройка выдержки (точная регулировка) при выборе режима [Speed] (Выдержка).

[Shooting] (Съемка) – [Auto Exposure] (Автоэкспозиция)

Настройки автоматической регулировки экспозиции.

Пункт меню	Настройка подпункта	Заводское значение	Описание
[Level] (Уровень)	+3.0 / +2.75 / +2.5 / +2.25 / +2.0 / +1.75 / +1.5 / +1.25 / +1.0 / +0.75 / +0.5 / +0.25 / ±0 / −0.25 / −0.5 / −0.75 / −1.0 / −1.25 / −1.5 / −1.75 / −2.0 / −2.25 / −2.5 / −2.75 / −3.0	±0	Настройка уровня яркости для автоматически определяемой экспозиции.

Пункт меню	Настройка подпункта	Заводское значение	Описание
[Mode] (Режим)	[Backlight] (Контровое освещение) / [Standard] (Стандартный) / [Spotlight] (Точечное освещение)	[Standard] (Стандартный)	Настройка режима работы автоматической регулировки экспозиции. [Backlight] (Контровое освещение): режим уменьшения затемнения теней при контровом освещении объекта. [Standard] (Стандартный): стандартный режим. [Spotlight] (Точечное освещение): режим уменьшения пересветов при освещении объекта прожектором.
[Speed] (Скорость)	−99 – +99	±0	Настройка скорости автоматической регулировки экспозиции.
[AGC] (АРУ)	[On] (Вкл.) / [Off] (Выкл.)	[Off] (Выкл.)	Включение/выключение автоматической регулировки усиления.
[AGC Limit] (Предел АРУ)	Подробные сведения о настройках см. в следующем разделе. Настройки [AGC Limit] (Предел АРУ) и значения по умолчанию	–	Настройка максимального усиления при автоматической регулировке усиления.
[AGC Point] (Порог АРУ)	F2.8 / F4 / F5.6	F2.8	Настройка диафрагменного числа, при котором начинается автоматическая регулировка усиления, если [AGC] (АРУ) установлено в [On] (Вкл.).
[Auto Shutter] (Автозатвор)	[On] (Вкл.) / [Off] (Выкл.)	[Off] (Выкл.)	Включение/выключение автоматического затвора.
[A.SHT Limit] (Предел автозатвора)	1/100 / 1/150 / 1/200 / 1/250 / 1/2000	1/2000	Настройка минимального времени выдержки автоматического затвора.
[A.SHT Point] (Порог автозатвора)	F5.6 / F8 / F11 / F16	F11	Настройка диафрагменного числа, при котором начинает работать автоматический затвор, если [Auto Shutter] (Автозатвор) установлено в [On] (Вкл.).
[Clip High light] (Ограничение ярких участков)	[On] (Вкл.) / [Off] (Выкл.)	[Off] (Выкл.)	Включение/выключение функции игнорирования наиболее ярких участков для обеспечения более пологой характеристики при высокой яркости.
[Detect Window] (Область замера)	1 / 2 / 3 / 4 / 5 / 6 / [Custom] (Пользовательская)	1	Настройка области замера света для автоматической регулировки экспозиции в соответствии с яркостью объекта. (Недоступно при ручной регулировке экспозиции.)
[Detect Window Indication] (Индикация области замера)	[On] (Вкл.) / [Off] (Выкл.)	[Off] (Выкл.)	Включение/выключение индикации области замера света.
[Custom Width] (Ширина)	40 – 999	500	Настройка ширины области замера света.
[Custom Height] (Высота)	70 – 999	500	Настройка высоты области замера света.
[Custom H Position] (Положение по горизонтали)	−479 – +479	±0	Настройка положения области замера света по горизонтали.

Пункт меню	Настройка подпункта	Заводское значение	Описание
[Custom V Position] (Положение по вертикали)	−464 – +464	±0	Настройка положения области замера света по вертикали.

[Shooting] (Съемка) – [White Balance] (Баланс белого)

Настройки баланса белого.

Пункт меню	Настройка подпункта	Заводское значение	Описание
[White Select] (Выбор памяти белого)	A / B / C / D / E / F / G / H	A	Выбор позиции памяти баланса белого.
[Auto White Balance] (Автоматический баланс белого)	[Execute] (Выполнить) / [Cancel] (Отмена)	–	Выполнение автоматической настройки баланса белого для выбранной позиции памяти. [Execute] (Выполнить): выполнение функции.
[ATW] (Автоматическое отслеживание баланса белого)	[On] (Вкл.) / [Off] (Выкл.)	[Off] (Выкл.)	Включение/выключение функции ATW. Примечание: при изменении позиции памяти баланса белого для [ATW] устанавливается [Off] (Выкл.).
[Color Temp. Select] (Выбор цветовой температуры)	2000K – 15000K	3200K	Настройка цветовой температуры баланса белого, сохраненной в выбранной позиции памяти. Примечание: поскольку значение [Color Temp] (Цветовая температура) ограничивается 2000K и 15000K при регулировке [R Gain] (Усиление R) / [B Gain] (Усиление B), правильное значение [Color Temp] для значения усиления R/B может не отображаться.
[Tint] (Оттенок)	−99 – +99	±0	Настройка значения [Tint] (Оттенок) баланса белого, сохраненного в выбранной позиции памяти. Примечание: поскольку значение [Tint] ограничивается ±99 при регулировке [R Gain] (Усиление R) / [B Gain] (Усиление B), правильное значение [Tint] для значения усиления R/B может не отображаться.
[R Gain] (Усиление R)	−99.0 – +99.0	±0.0	Настройка значения усиления R баланса белого, сохраненного в выбранной позиции памяти.
[B Gain] (Усиление B)	−99.0 – +99.0	±0.0	Настройка значения усиления B баланса белого, сохраненного в выбранной позиции памяти.
[Set to Preset Value] (Установить предустановленное значение)	В режиме [Custom] (Пользовательский): 3200K ±00 4300K ±00 5600K ±00 6300K ±00 [Cancel] (Отмена) В режиме [Cine EI]: 3200K ±00 4300K ±00 5500K ±00 [Cancel] (Отмена)	[Cancel] (Отмена)	Установка предустановленного значения цветовой температуры баланса белого, сохраненного в выбранной позиции памяти. Для [Tint] (Оттенок) устанавливается ±0.0.

[Shooting] (Съемка) – [White Balance Setting] (Настройка баланса белого)

Регулировка настроек баланса белого.

Пункт меню	Настройка подпункта	Заводское значение	Описание
[Shockless White] (Плавное изменение баланса белого)	[Off] (Выкл.) / 1 / 2 / 3	2	Настройка скорости реакции баланса белого при переключении режима баланса белого. [Off] (Выкл.): мгновенное переключение. От 1 до 3: чем больше число, тем медленнее переключение.
[ATW Speed] (Скорость ATW)	1 / 2 / 3 / 4 / 5	3	Настройка скорости реакции в режиме автоматического баланса белого. 1: максимальная скорость реакции.

[Shooting] (Съемка) – [Focus] (Фокусировка)

Настройки фокусировки.

Пункт меню	Настройка подпункта	Заводское значение	Описание
[Focus Operation] (Режим фокусировки)	[Auto Focus] (Автофокус) / [Manual Focus] (Ручная фокусировка)	[Auto Focus] (Автофокус)	Настройка основного режима фокусировки, когда на объективе включена автофокусировка.
[AF Transition Speed] (Скорость перехода АФ)	[1(Slow)] (1 (Медленно)) / 2 / 3 / 4 / 5 / 6 / [7(Fast)] (7 (Быстро))	5	Настройка скорости перемещения механизма фокусировки при смене объекта в режиме автофокусировки.
[AF Subj. Shift Sens.] (Чувствительность смены объекта АФ)	[1(Locked On)] (1 (Удержание объекта)) / 2 / 3 / 4 / [5(Responsive)] (5 (Быстрая реакция))	[5(Responsive)] (5 (Быстрая реакция))	Настройка чувствительности переключения фокусировки на другой объект при автофокусировке.
[Focus Area] (Область фокусировки)	[Wide] (Широкая) / [Zone] (Зонная) / [Flexible Spot] (Рег. пятно АФ)	[Wide] (Широкая)	Настройка целевой области для автофокусировки и временной автофокусировки. [Wide] (Широкая): поиск положения фокусировки в широкой области изображения. [Zone] (Зонная): автоматический поиск точки фокусировки в заданной зоне. [Flexible Spot] (Рег. пятно АФ): фокусировка в указанной точке изображения.

Пункт меню	Настройка подпункта	Заводское значение	Описание
[Subject Recognition AF] (АФ с распознаванием объекта)	[Human Only AF] (АФ только по людям) / [Human Priority AF] (Приоритет людей) / [Animal/Bird Prio. AF] (Приоритет животных/птиц) / [Animal Priority AF] (Приоритет животных) / [Bird Priority AF] (Приоритет птиц) / [Off] (Выкл.)	[Human Priority AF] (Приоритет людей)	Настройка режима АФ с распознаванием объекта. [Human Only AF] (АФ только по людям): камера обнаруживает объекты (людей) и фокусируется на их лице, глазах, голове или теле. Автофокусировка приостанавливается, пока человек не обнаружен. [Human Priority AF] (Приоритет людей): камера обнаруживает объекты (людей) и фокусируется на их лице, глазах, голове или теле. Если лицо, глаз, голова или тело не обнаружены, камера автоматически определяет оптимальное положение в изображении и удерживает фокус в этом положении. [Animal/Bird Prio. AF] (Приоритет животных/птиц): камера обнаруживает глаза, голову или тело объектов (животных и птиц) и в первую очередь фокусируется на глазах, голове или теле животных и птиц. Если глаз, голова или тело не обнаружены, камера автоматически определяет оптимальное положение в изображении и удерживает фокус в этом положении. [Animal Priority AF] (Приоритет животных): камера обнаруживает глаза, голову или тело объектов (животных) и в первую очередь фокусируется на глазах, голове или теле животных. Если глаз, голова или тело не обнаружены, камера автоматически определяет оптимальное положение в изображении и удерживает фокус в этом положении. [Bird Priority AF] (Приоритет птиц): камера обнаруживает глаза, голову или тело объектов (птиц) и в первую очередь фокусируется на глазах, голове или теле птиц. Если глаз, голова или тело не обнаружены, камера автоматически определяет оптимальное положение в изображении и удерживает фокус в этом положении. [Off] (Выкл.): функция АФ с распознаванием объекта отключена.
[Recognition Target Select] (Выбор объекта распознавания)	[Human Priority AF] (Приоритет людей) / [Human Only AF] (АФ только по людям) / [Animal/Bird Prio. AF] (Приоритет животных/птиц) / [Animal Priority AF] (Приоритет животных) / [Bird Priority AF] (Приоритет птиц)	Все варианты отмечены галочкой	Выбор режимов функции АФ с распознаванием объекта при нажатии назначаемой кнопки с назначенной функцией [Subject Recognition AF] (АФ с распознаванием объекта). Выполните настройку с помощью флажков.
[Touch Function in MF] (Сенсорная функция при РФ)	[Tracking AF] (Следящая АФ) / [Spot Focus] (Точечная фокусировка)	[Tracking AF] (Следящая АФ)	Настройка режима сенсорного управления при ручной фокусировке.
[Multi Selector Function] (Функция мультиселектора)	[Subject Sel. Cursor] (Курсор выбора объекта) / [Pointer] (Указатель)	[Subject Sel. Cursor] (Курсор выбора объекта)	Настройка способа указания объекта автофокусировки с помощью мультиселектора. [Subject Sel. Cursor] (Курсор выбора объекта): выбор рамки распознавания объекта с помощью мультиселектора. [Pointer] (Указатель): выбор объекта на экране путем перемещения указателя следящей АФ с помощью мультиселектора.

Пункт меню	Настройка подпункта	Заводское значение	Описание
[Pointer Color] (Цвет указателя)	[Orange] (Оранжевый) / [White] (Белый) / [Yellow] (Желтый) / [Cyan] (Голубой) / [Green] (Зеленый) / [Magenta] (Пурпурный) / [Red] (Красный) / [Blue] (Синий)	[Orange] (Оранжевый)	Настройка цвета указателя, используемого для указания объекта фокусировки.
[Pointer Border] (Контур указателя)	[On] (Вкл.) / [Off] (Выкл.)	[On] (Вкл.)	Включение/выключение контура указателя, используемого для указания объекта фокусировки.
[AF Assist] (Помощь при АФ)	[On] (Вкл.) / [Off] (Выкл.)	[On] (Вкл.)	При установке [On] (Вкл.) можно временно прервать автофокусировку и выполнить ручную фокусировку.
[Lens Action If Cannot AF] (Действие объектива при невозможности АФ)	[Continue Focus Search] (Продолжить поиск фокуса) / [Stop Focus Search] (Остановить поиск фокуса)	[Stop Focus Search] (Остановить поиск фокуса)	Настройка работы объектива при запуске автофокусировки, если объект находится значительно вне фокуса, либо если при автофокусировке не удается достичь фокусировки.

[Shooting] (Съемка) – [FPS] (Частота кадров)

Настройка возможности использования разных значений частоты кадров съемки и частоты кадров проекта.

Можно снимать видео с замедленным/ускоренным движением, установив разные значения частоты кадров съемки и проекта.
Скорость воспроизведения замедленного/ускоренного видео определяется частотой кадров съемки и частотой кадров проекта.

Пункт меню	Настройка подпункта	Заводское значение	Описание
[Fixed/Variable Select] (Выбор фиксированной/переменной частоты)	[Fixed] (Фиксированная) / [Variable] (Переменная)	[Fixed] (Фиксированная)	Выбор частоты кадров для съемки с фиксированной или переменной скоростью. Примечание: При выборе [Variable] (Переменная) видео будет замедленным или ускоренным. Звук не записывается. Автоматический затвор отключен.
[FPS Select] (Выбор частоты кадров)	От 1 до 60 кадр/с / 66 / 72 / 75 / 88 / 90 / 96 / 100 / 110 / 120 / 150 / 180 / 200 / 240 кадр/с	–	Выбор частоты кадров съемки. Примечание: диапазон настроек зависит от выбранной частоты кадров проекта, режима датчика изображения, кодека и формата видео.

[Shooting] (Съемка) – [LUT On/Off] (Вкл./выкл. LUT)

Настройки LUT.

Пункт меню	Настройка подпункта	Заводское значение	Описание
[1 HDMI]	[LUT On] (LUT вкл.) / [LUT Off] (LUT выкл.)	[LUT Off] (LUT выкл.)	Выбор применения LUT мониторинга к выходному видеосигналу HDMI. Примечание: настраивается в режиме Log-съемки.
[2 Proxy/Remote Live View] (Прокси/удаленный просмотр в реальном времени)	[LUT On] (LUT вкл.) / [LUT Off] (LUT выкл.)	[LUT Off] (LUT выкл.)	Выбор применения LUT мониторинга к выходному видео прокси и удаленного просмотра в реальном времени. Примечание: настраивается в режиме Log-съемки.

Пункт меню	Настройка подпункта	Заводское значение	Описание
[3 LCD Monitor/VF] (ЖК-монитор/видоискатель)	[LUT On] (LUT вкл.) / [LUT Off] (LUT выкл.)	[LUT Off] (LUT выкл.)	Выбор применения LUT мониторинга к видеосигналу, выводимому на ЖК-монитор и видоискатель. Примечание: Настраивается в режиме Log-съемки. Если для [2 Proxy/Remote Live View] (Прокси/удаленный просмотр в реальном времени) установлено [LUT On] (LUT вкл.), здесь устанавливается [LUT On] (LUT вкл.) (фиксированное значение).

[Shooting] (Съемка) – [Noise Suppression] (Шумоподавление)

Настройки шумоподавления.

По умолчанию функция шумоподавления камеры включена как в пользовательском режиме съемки, так и в режиме Log-съемки. Эта функция эффективно уменьшает шум, но в зависимости от настроек может привести к потере деталей и текстуры изображения. Если требуется сохранить больше видеоинформации, рекомендуется ослабить эффект шумоподавления или отключить функцию.

Совет

- Настройки [Setting(Custom)] (Настройка (пользовательский режим)) и [Level(Custom)] (Уровень (пользовательский режим)) отражаются в настройке [Target Display] (Целевой дисплей).

Примечание

- Эффект шумоподавления зависит от условий и режима съемки.

Пункт меню	Настройка подпункта	Заводское значение	Описание
[Setting(Custom)] (Настройка (пользовательский режим))	[On] (Вкл.) / [Off] (Выкл.)	[On] (Вкл.)	Включение/выключение функции шумоподавления в пользовательском режиме съемки. Примечание: эта функция не настраивается в режиме Log-съемки.
[Level(Custom)] (Уровень (пользовательский режим))	[Low] (Низкий) / [Mid] (Средний) / [High] (Высокий)	[Mid] (Средний)	Настройка уровня шумоподавления в пользовательском режиме съемки. Примечание: эта функция не настраивается в режиме Log-съемки.
[Setting (Cine EI/Flex. ISO)] (Настройка (Cine EI/гибкое ISO))	[On] (Вкл.) / [Off] (Выкл.)	[On] (Вкл.)	Включение/выключение функции шумоподавления в режиме Log-съемки. Примечание: эта функция не настраивается в пользовательском режиме съемки.

Пункт меню	Настройка подпункта	Заводское значение	Описание
[Level (Cine EI/Flex. ISO)] (Уровень (Cine EI/гибкое ISO))	[Low] (Низкий) / [Mid] (Средний) / [High] (Высокий)	[Mid] (Средний)	Настройка уровня шумоподавления в режиме Log-съемки. Примечание: эта функция не настраивается в пользовательском режиме съемки.

[Shooting] (Съемка) – [Flicker Reduce] (Уменьшение мерцания)

Настройки коррекции мерцания.

Пункт меню	Настройка подпункта	Заводское значение	Описание
[Mode] (Режим)	[Auto] (Авто) / [On] (Вкл.) / [Off] (Выкл.)	[Off] (Выкл.)	Настройка режима коррекции мерцания.
[Frequency] (Частота)	[50Hz] (50 Гц) / [60Hz] (60 Гц)	[60Hz] (60 Гц) / [50Hz] (50 Гц) Значение по умолчанию зависит от страны или региона покупки.	Настройка частоты источника питания осветительного оборудования, вызывающего мерцание.

[Shooting] (Съемка) – [Image Stabilization] (Стабилизация изображения)

Настройки, связанные со стабилизацией изображения.

Пункт меню	Настройка подпункта	Заводское значение	Описание
[SteadyShot] (Стабилизация)	[Dynamic Active] (Динамический активный) / [Active] (Активный) / [Standard] (Стандартный) / [Off] (Выкл.)	[Standard] (Стандартный)	Настройка функции стабилизации изображения. Примечание: если установлен объектив с переключателем стабилизации изображения и переключатель на объективе установлен в положение OFF, изменить эту настройку на камере нельзя, поскольку настройка объектива имеет приоритет.
[Stabilization Adjustment] (Настройка стабилизации)	[Auto] (Авто) / [Manual] (Ручная)	[Auto] (Авто)	Настройка функции стабилизации изображения в соответствии с установленным объективом. [Auto] (Авто): автоматическая стабилизация изображения на основе информации, полученной от объектива. [Manual] (Ручная): стабилизация изображения для фокусного расстояния, заданного с помощью [Focal Length] (Фокусное расстояние) (от 8 до 1000 мм).

Пункт меню	Настройка подпункта	Заводское значение	Описание
[Focal Length] (Фокусное расстояние)	8 мм / 9 мм / 10 мм / 11 мм / 12 мм / 13 мм / 14 мм / 15 мм / 16 мм / 17 мм / 18 мм / 19 мм / 20 мм / 21 мм / 24 мм / 25 мм / 28 мм / 30 мм / 32 мм / 35 мм / 40 мм / 45 мм / 50 мм / 55 мм / 60 мм / 70 мм / 75 мм / 80 мм / 85 мм / 90 мм / 100 мм / 105 мм / 120 мм / 135 мм / 150 мм / 180 мм / 200 мм / 210 мм / 250 мм / 300 мм / 350 мм / 400 мм / 450 мм / 500 мм / 600 мм / 800 мм / 1000 мм	8 мм	Настройка данных фокусного расстояния для функции стабилизации изображения в камере, когда для [Stabilization Adjustment] (Настройка стабилизации) установлено [Manual] (Ручная). Примечание: стабилизация изображения может работать неправильно, если не удается получить сведения о фокусном расстоянии и другие данные от объектива. Установите [Stabilization Adjustment] (Настройка стабилизации) в [Manual] (Ручная), затем установите [Focal Length] (Фокусное расстояние) в соответствии с установленным объективом. Заданное значение фокусного расстояния для стабилизации изображения отображается под значком стабилизации изображения.

TP1002215349

5-076-802-11(2) Copyright 2026 Sony Corporation

Меню [Project] (Проект)

В следующих таблицах описаны функции и настройки каждого пункта меню.

[Project] (Проект) – [Base Setting] (Базовые настройки)

Базовые настройки.

Пункт меню	Настройка подпункта	Заводское значение	Описание
[Shooting Mode] (Режим съемки)	[Custom] (Пользовательский) / [Flexible ISO] (Гибкое ISO) / [Cine EI Quick] (Быстрый Cine EI) / [Cine EI]	[Custom] (Пользователь-ский)	Настройка режима съемки.
[Target Display] (Целевой дисплей)	[SDR(BT.709)] / [HDR(HLG)]	[SDR(BT.709)]	Настройка стандарта видео для записи/вывода в пользовательском режиме съемки.
[Cine EI/Flexible ISO Setting] (Настройка Cine EI/гибкого ISO)			
[Input Color Space] (Входное цветовое пространство)	[S-Gamut3/SLog3] / [S-Gamut3.Cine/SLog3]	[S-Gamut3.Cine/ SLog3]	Настройка цветового охвата для режима Log-съемки.
[Embed LUT File] (Встраивание файла LUT)	[On] (Вкл.) / [Off] (Выкл.)	[On] (Вкл.)	Включение/выключение записи файла 3D LUT (файла CUBE) в качестве метаданных.

[Project] (Проект) – [Rec Format] (Формат записи)

Настройки формата записи.

Пункт меню	Настройка подпункта	Заводское значение	Описание
[Project Frame Rate] (Частота кадров проекта)	119.88 / 100 / 59.94 / 50 / 29.97 / 25 / 24 / 23.98	23.98	Выбор частоты кадров проекта.
[Imager Mode] (Режим датчика изображения)	[FF 5K 3:2] / [FF 5K 17:9] / [FF 5K 16:9] / [FFc 4.5K 17:9] / [FFc 4.5K 16:9] / [FFc 3.8K 16:9] / [S35 3.2K 16:9]	[FF 5K 16:9]	Выбор размера используемой области датчика изображения. Совет: [S35 3.2K 16:9] нельзя выбрать при частоте кадров проекта 24. [FF 5K 3:2] / [FF 5K 17:9] / [FFc 4.5K 17:9] / [FFc 3.8K 16:9] нельзя выбрать при частоте кадров проекта 119.88 или 100.
[Internal Rec / RAW Out] (Внутренняя запись / вывод RAW)	[Internal Rec Only] (Только внутренняя запись) / [Int. Rec & RAW (HDMI)] (Внутренняя запись и RAW (HDMI)) / [RAW (HDMI) Only] (Только RAW (HDMI))	[Internal Rec Only] (Только внутренняя запись)	Выбор комбинации внутренней записи и внешнего вывода RAW.
[Codec] (Кодек)	[X-OCN LT] / [X-OCN C1] / [X-OCN C2] / [XAVC HS-L 422] / [XAVC HS-L 420] / [XAVC S-I] / [XAVC S-L 422] / [XAVC S-L 420]	[XAVC S-L 422]	Настройка кодека записи/воспроизведения клипов.

Пункт меню	Настройка подпункта	Заводское значение	Описание
[Video Format] (Формат видео)	Подробные сведения о настройках см. в следующем разделе. Настройки [Video Format] (Формат видео) / [Quality] (Качество) / [Bit Rate] (Битрейт)	–	Настройка формата записи.

Пункт меню	Настройка подпункта	Заводское значение	Описание
[Quality] (Качество)	Подробные сведения о настройках см. в следующем разделе. Настройки [Video Format] (Формат видео) / [Quality] (Качество) / [Bit Rate] (Битрейт)	–	Настройка битрейта записи.
[Bit Rate] (Битрейт)	Подробные сведения о настройках см. в следующем разделе. Настройки [Video Format] (Формат видео) / [Quality] (Качество) / [Bit Rate] (Битрейт)	–	Отображение битрейта записи.

[Project] (Проект) – [Anamo. De-Squeeze] (Устранение анаморфотного сжатия)

Настройки устранения анаморфотного сжатия.

Пункт меню	Настройка подпункта	Заводское значение	Описание
[Ratio] (Коэффициент)	[Off(1.0x)] (Выкл. (1,0x)) / [1.3x] / [1.5x] / [1.6x] / [1.8x] / [2.0x]	[Off(1.0x)] (Выкл. (1,0x))	Настройка коэффициента устранения анаморфотного сжатия изображения, отображаемого на указанной системе вывода при съемке с анаморфотным объективом.

[Project] (Проект) – [HDR Setting] (Настройка HDR)

Настройки режима HDR.

Примечание

- Настраивается, только если для [Shooting Mode] (Режим съемки) установлено [Custom] (Пользовательский), а для [Target Display] (Целевой дисплей) установлено [HDR(HLG)].

Пункт меню	Настройка подпункта	Заводское значение	Описание
[LCD/VF SDR Preview] (Предпросмотр SDR на ЖК-мониторе/видоискателе)	[On] (Вкл.) / [Off] (Выкл.)	[Off] (Выкл.)	В режиме HDR включение/выключение функции преобразования изображения ЖК-монитора/видоискателя из HDR в SDR при включенной функции помощи при отображении гаммы. Совет: при установке [On] (Вкл.) к изображению ЖК-монитора/видоискателя применяется [SDR Gain] (Усиление SDR).
[SDR Gain] (Усиление SDR)	От 0 до −15 дБ	−6 дБ	В режиме HDR настройка значения [SDR Gain] (Усиление SDR), применяемого к ЖК-монитору/видоискателю, когда для [LCD/VF SDR Preview] (Предпросмотр SDR на ЖК-мониторе/видоискателе) установлено [On] (Вкл.).

[Project] (Проект) – [Simul Rec] (Одновременная запись)

Настройки режима одновременной записи.

Пункт меню	Настройка подпункта	Заводское значение	Описание
[Setting] (Настройка)	[On] (Вкл.) / [Off] (Выкл.)	[Off] (Выкл.)	Включение/выключение функции одновременной записи и настройка носителей для записи.

[Project] (Проект) – [Proxy Rec] (Прокси-запись)

Настройки режима прокси-записи.

Пункт меню	Настройка подпункта	Заводское значение	Описание
[Setting] (Настройка)	[On] (Вкл.) / [Off] (Выкл.)	[Off] (Выкл.)	Включение/выключение режима прокси-записи.
[Proxy Format] (Формат прокси)	[HEVC 1920P (16M)] / [HEVC 1920P (9M)] / [AVC 1920P (9M)] / [AVC 1280P (6M)]	[AVC 1280P (6M)]	Настройка размера изображения для прокси-файла. Примечание: доступные форматы прокси-записи различаются в зависимости от настройки кодека основной записи следующим образом. Для кодеков X-OCN можно выбрать [AVC 1920P (9M)]. Для кодеков, отличных от X-OCN, можно выбрать [HEVC 1920P (16M)] / [HEVC 1920P (9M)] / [AVC 1280P (6M)].
[Audio Channel] (Аудиоканал)	[CH1/CH2] (Каналы 1/2) / [CH3/CH4] (Каналы 3/4)	[CH1/CH2] (Каналы 1/2)	Выбор аудиоканала для записи в прокси-данные.

[Project] (Проект) – [Interval Rec] (Интервальная запись)

Настройки интервальной записи.

Пункт меню	Настройка подпункта	Заводское значение	Описание
[Setting] (Настройка)	[On] (Вкл.) / [Off] (Выкл.)	[Off] (Выкл.)	Включение/выключение режима интервальной записи.
[Interval Time] (Интервал времени)	1 / 2 / 3 / 4 / 5 / 6 / 7 / 8 / 9 / 10 / 15 / 20 / 30 / 40 / 50 (с) 1 / 2 / 3 / 4 / 5 / 6 / 7 / 8 / 9 / 10 / 15 / 20 / 30 / 40 / 50 (мин) 1 / 2 / 3 / 4 / 6 / 12 / 24 (ч)	1	Настройка интервала записи видео в режиме интервальной записи, если для [Interval Rec] (Интервальная запись) установлено [On] (Вкл.).
[Number of Frames] (Число кадров)	При частоте кадров записи 100P/119.88P: [4frames] (4 кадра) / [12frames] (12 кадров) / [24frames] (24 кадра) При частоте кадров записи 50P/59.94P: [2frames] (2 кадра) / [6frames] (6 кадров) / [12frames] (12 кадров) При других настройках: [1frame] (1 кадр) / [3frames] (3 кадра) / [6frames] (6 кадров) / [9frames] (9 кадров)	При частоте кадров записи 100P/119.88P: [4frames] (4 кадра) При частоте кадров записи 50P/59.94P: [2frames] (2 кадра) При других настройках: [1frame] (1 кадр)	Настройка числа кадров за одну запись в режиме интервальной записи, если для [Interval Rec] (Интервальная запись) установлено [On] (Вкл.).

[Project] (Проект) – [HDMI Rec Trigger] (Запуск записи по HDMI)

Настройки управления записью по HDMI.

Пункт меню	Настройка подпункта	Заводское значение	Описание
[Setting] (Настройка)	[On] (Вкл.) / [Off] (Выкл.)	[Off] (Выкл.)	Включение/выключение управления запуском/остановкой записи на подключенном внешнем устройстве с помощью выходного сигнала HDMI. Примечание: для управления с помощью выходного сигнала HDMI установите [TC/Media] (Временной код/носитель) – [HDMI TC Out] (Вывод временного кода по HDMI) – [Setting] (Настройка) в [On] (Вкл.) в полном меню.

[Project] (Проект) – [Assignable Button] (Назначаемая кнопка)

Назначение функций назначаемым кнопкам.

Функции, которые можно назначить, зависят от кнопки. Подробные сведения см. в разделе:

- Назначаемые кнопки

Пункт меню	Настройка подпункта
От <1> до <6> / (Видоискатель/ЖК-монитор) / [Focus Hold Button] (Кнопка удержания фокусировки) / [Grab Button] (Кнопка захвата) / [Grab Button (Half Press)] (Кнопка захвата (нажатие наполовину)) / от [<User 1>] до [<User 6>] (Пользователь 1–6)	[Off] (Выкл.) / [Base ISO/Sensitivity] (Базовое ISO/чувствительность) / [ISO/Gain] (ISO/Усиление) / [AGC] (Автоматическая регулировка усиления) / [Push AGC] (Временная автоматическая регулировка усиления) / [Iris] (Диафрагма) / [Auto Iris] (Автоматическая диафрагма) / [Push Auto Iris] (Временная автоматическая диафрагма) / [Shutter] (Затвор) / [Auto Shutter] (Автоматический затвор) / [AE Level/Mode] (Уровень/режим автоэкспозиции) / [Backlight] (Контровой свет) / [Spotlight] (Точечное освещение) / [Set to Preset Val.(Wht)] (Установка предустановленного значения баланса белого) / [White Balance] (Баланс белого) / [Auto White Balance] (Автоматический баланс белого) / [ATW] (Автоматическое отслеживание баланса белого) / [ATW Hold] (Удержание ATW) / [Focus Operation] (Режим фокусировки) / [AF Speed/Sens.] (Скорость/чувствительность АФ) / [Focus Setting] (Настройка фокусировки) / [AF Transition Speed] (Скорость перехода АФ) / [AF Subj. Shift Sens.] (Чувствительность переключения объекта АФ) / [Subject Recognition AF] (АФ с распознаванием объекта) / [Single-shot AF(AF-S)] (Покадровая АФ (AF-S)) / [Push AF/Push MF] (Временная АФ/ручная фокусировка) / [Focus Hold] (Удержание фокусировки) / [LCD/VF Focus Mag] (Увеличение для фокусировки на ЖК-мониторе/видоискателе) / [HDMI Focus Mag] (Увеличение для фокусировки на выходе HDMI) / [FPS] (Частота кадров) / [LUT On/Off 1] (Вкл./выкл. LUT) / [LUT On/Off 2] (Вкл./выкл. LUT) / [LUT On/Off 3] (Вкл./выкл. LUT) / [Press & H Log 1] (Отображение Log при удержании кнопки) / [Press & H Log 2] (Отображение Log при удержании кнопки) / [Press & H Log 3] (Отображение Log при удержании кнопки) / [De-Squeeze Ratio] (Коэффициент деанаморфирования) / [SteadyShot] (Стабилизация изображения) / [Rec] (Запись) / [Rec Review] (Просмотр записи) / [Shot Mark1] (Метка кадра / [Shot Mark2] (Метка кадра / [Clip Flag OK] (Флаг клипа OK) / [Clip Flag NG] (Флаг клипа NG) / [Clip Flag Keep] (Флаг клипа Keep) / [Slot Select] (Выбор гнезда) / [Color Bars] (Цветовые полосы) / [Tally [Front]] (Передний индикатор записи) / [CALL] (Вызов) / [DURATION/TC/U-BIT] (Длительность/временной код/пользовательские биты) / [Format Media(A)] (Форматирование носителя A) / [Format Media(B)] (Форматирование носителя B) / [Display] (Отображение) / [Lens Info] (Информация об объективе) / [Output Display HDMI] (Вывод экранной индикации по HDMI) / [Video Signal Monitor] (Монитор видеосигнала) / [Frame Line] (Линии кадра) / [LCD Monitor Brightness] (Яркость ЖК-монитора) / [VF Brightness] (Яркость видоискателя) / [LCD/VF Adjust] (Настройка ЖК-монитора/видоискателя) / [VF/LCD] (Видоискатель/ЖК-монитор) / [Gamma Display Assist] (Помощь при отображении гаммы) / [Focus Map] (Карта фокусировки) / [Peaking] (Выделение контуров) / [Zebra] (Зебра) / [False Color] (Ложные цвета) / [Volume] (Громкость) / [Clips] (Клипы) / [Touch Operation] (Сенсорное управление) / [Clear Image Zoom] (Увеличение четкого изображения) / [Fan Control] (Управление вентилятором) / [Auto Pixel Restoration] (Автоматическое восстановление пикселей) / [Zoom Type] (Тип зуммирования) / [Stream] (Потоковая передача) / [Auto Upload (Proxy)] (Автоматическая отправка прокси-файлов) / [Enlarge Screen] (Увеличение экрана) / [Direct Menu] (Прямое меню) / [Home] (Главный экран) / [Menu] (Меню)

Назначение функций назначаемым кнопкам.

Настройка подпункта	Описание
[Base ISO/Sensitivity] (Базовое ISO/чувствительность)	Переключение базовой чувствительности датчика изображения.
[ISO/Gain] (ISO/усиление)	Отображение/закрытие прямого меню [ISO] / [Gain Mode] (Режим усиления) / [Value] (Значение).
[AGC] (Автоматическая регулировка усиления)	Включение/выключение автоматической регулировки усиления.
[Push AGC] (Временная автоматическая регулировка усиления)	Включение автоматической регулировки усиления, пока нажата кнопка.
[Iris] (Диафрагма)	Выбор настройки положения диафрагмы. В режиме мониторинга видео нажмите и удерживайте кнопку для выбора автоматической/ручной настройки диафрагмы.
[Auto Iris] (Автоматическая диафрагма)	Включение/выключение автоматического управления диафрагмой.
[Push Auto Iris] (Временная автоматическая диафрагма)	Включение автоматического управления диафрагмой, пока нажата кнопка.
[Shutter] (Затвор)	Отображение/закрытие прямого меню [Auto Shutter] (Автоматический затвор) / значения затвора.
[Auto Shutter] (Автоматический затвор)	Включение/выключение автоматического управления затвором.
[AE Level/Mode] (Уровень/режим автоэкспозиции)	Отображение/закрытие прямого меню уровня/режима автоматической экспозиции.
[Backlight] (Контровой свет)	Переключение между [Backlight] (Контровой свет) / [Standard] (Стандартный).
[Spotlight] (Точечное освещение)	Переключение между [Spotlight] (Точечное освещение) / [Standard] (Стандартный).
[Set to Preset Val.(Wht)] (Установка предустановленного значения баланса белого)	Переключение значения режима предустановленного баланса белого.
[White Balance] (Баланс белого)	Отображение/закрытие прямого меню режима/значения баланса белого.
[Auto White Balance] (Автоматический баланс белого)	Автоматическое выполнение настройки баланса белого.
[ATW] (Автоматическое отслеживание баланса белого)	Включение/выключение режима автоматического баланса белого.
[ATW Hold] (Удержание ATW)	Приостановка работы автоматического баланса белого.
[Focus Operation] (Режим фокусировки)	Переключение между автоматической и ручной фокусировкой.
[AF Speed/Sens.] (Скорость/чувствительность АФ)	Переключение настроек скорости фокусировки и чувствительности переключения фокуса.
[Focus Setting] (Настройка фокусировки)	Настройка области фокусировки.
[AF Transition Speed] (Скорость перехода АФ)	Переключение скорости перемещения механизма фокусировки при смене объекта фокусировки.
[AF Subj. Shift Sens.] (Чувствительность переключения объекта АФ)	Настройка чувствительности при смене объекта фокусировки.
[Subject Recognition AF] (АФ с распознаванием объекта)	Переключение режима автофокусировки с распознаванием объекта.
[Single-shot AF(AF-S)] (Покадровая АФ (AF-S))	При нажатии кнопки автофокусировка временно работает с высокой скоростью, а после достижения фокуса его положение сохраняется, пока нажата кнопка.

Настройка подпункта	Описание
[Push AF/Push MF] (Временная АФ/ручная фокусировка)	Включение автофокусировки, пока нажата кнопка, в режиме ручной фокусировки. Включение ручной фокусировки, пока нажата кнопка, в режиме автофокусировки.
[Focus Hold] (Удержание фокусировки)	Удержание фиксированного фокуса, пока нажата кнопка, в режиме автофокусировки.
[LCD/VF Focus Mag] (Увеличение для фокусировки на ЖК-мониторе/видоискателе)	Переключение коэффициента увеличения изображения, выводимого на ЖК-монитор и видоискатель.
[HDMI Focus Mag] (Увеличение для фокусировки на выходе HDMI)	Переключение коэффициента увеличения изображения, выводимого через HDMI.
[FPS] (Частота кадров)	При нажатии переключение [Fixed/Variable Select] (Выбор фиксированной/переменной частоты) между [Variable] (Переменная) / [Fixed] (Фиксированная). При нажатии и удержании настройка частоты кадров съемки.
[LUT On/Off 1] (Вкл./выкл. LUT)	Переключение настройки [Shooting] (Съемка) – [LUT On/Off] (Вкл./выкл. LUT) – [1 HDMI].
[LUT On/Off 2] (Вкл./выкл. LUT)	Переключение настройки [Shooting] (Съемка) – [LUT On/Off] (Вкл./выкл. LUT) – [2 Proxy/Remote Live View] (Прокси/удаленный просмотр в реальном времени).

Настройка подпункта	Описание
[LUT On/Off 3] (Вкл./выкл. LUT)	Переключение настройки [3 LCD Monitor/VF] (ЖК-монитор/видоискатель).
[Press & H Log 1] (Отображение Log при удержании кнопки)	Пока нажата кнопка, устанавливает [Shooting] (Съемка) – [LUT On/Off] (Вкл./выкл. LUT) – [1 HDMI] в [LUT Off] (LUT выкл.), чтобы обеспечить качество изображения Log без применения LUT.
[Press & H Log 2] (Отображение Log при удержании кнопки)	Пока нажата кнопка, устанавливает [Shooting] (Съемка) – [LUT On/Off] (Вкл./выкл. LUT) – [2 Proxy/Remote Live View] (Прокси/удаленный просмотр в реальном времени) в [LUT Off] (LUT выкл.), чтобы обеспечить качество изображения Log без применения LUT.
[Press & H Log 3] (Отображение Log при удержании кнопки)	Пока нажата кнопка, устанавливает [Shooting] (Съемка) – [LUT On/Off] (Вкл./выкл. LUT) – [3 LCD Monitor/VF] (ЖК-монитор/видоискатель) в [LUT Off] (LUT выкл.), чтобы обеспечить качество изображения Log без применения LUT.
[De-Squeeze Ratio] (Коэффициент деанаморфирования)	Переключение настройки отображения с устранением анаморфотного сжатия.
[SteadyShot] (Стабилизация изображения)	Переключение режима работы функции стабилизации изображения.
[Rec] (Запись)	Запуск/остановка записи.
[Rec Review] (Просмотр записи)	Включение/выключение функции просмотра записи.
[Shot Mark1] (Метка кадра 1)	Добавление метки кадра 1 к записываемому или воспроизводимому клипу.
[Shot Mark2] (Метка кадра 2)	Добавление метки кадра 2 к записываемому или воспроизводимому клипу.
[Clip Flag OK] (Флаг клипа OK)	Выполнение [Add OK] (Добавить OK). Дважды нажмите кнопку для выполнения [Delete Clip Flag] (Удалить флаг клипа).
[Clip Flag NG] (Флаг клипа NG)	Выполнение [Add NG] (Добавить NG). Дважды нажмите кнопку для выполнения [Delete Clip Flag] (Удалить флаг клипа).
[Clip Flag Keep] (Флаг клипа Keep)	Выполнение [Add KEEP] (Добавить KEEP). Дважды нажмите кнопку для выполнения [Delete Clip Flag] (Удалить флаг клипа).
[Slot Select] (Выбор гнезда)	Переключение карт памяти.
[Color Bars] (Цветовые полосы)	Включение/выключение цветовых полос.
[Tally [Front]] (Передний индикатор записи)	Включение/выключение свечения/мигания переднего индикатора записи/съемки.

Настройка подпункта	Описание
[DURATION/TC/U-BIT] (Длительность/временной код/пользовательские биты)	Переключение между [Time Code] (Временной код) / [Users Bit] (Пользовательские биты) / [Duration] (Длительность).
[Format Media(A)] (Форматирование носителя A)	Форматирование карты памяти в гнезде A.
[Format Media(B)] (Форматирование носителя B)	Форматирование карты памяти в гнезде B.
[Display] (Отображение)	Включение/выключение экранной индикации.
[Lens Info] (Информация об объективе)	Переключение отображения глубины резкости.
[Output Display HDMI] (Вывод экранной индикации по HDMI)	Включение/выключение вывода экранной индикации в составе сигнала HDMI.
[Video Signal Monitor] (Монитор видеосигнала)	Переключение индикации монитора видеосигнала (например, осциллографа).
[Frame Line] (Линии кадра)	Включение/выключение маркеров.
[LCD Monitor Bright.] (Яркость ЖК-монитора)	Переключение яркости изображения ЖК-монитора.
[VF Brightness] (Яркость видоискателя)	Переключение яркости видоискателя.
[LCD/VF Adjust] (Настройка ЖК-монитора/видоискателя)	Отображение шкал регулировки яркости экрана ЖК-монитора/видоискателя.
[VF/LCD] (Видоискатель/ЖК-монитор)	Переключение между ЖК-монитором и видоискателем.
[Gamma Display Assist] (Помощь при отображении гаммы)	Переключение функции помощи при отображении гаммы.
[Focus Map] (Карта фокусировки)	Включение/выключение функции карты фокусировки.
[Peaking] (Выделение контуров)	Включение/выключение выделения контуров.
[Zebra] (Зебра)	Включение/выключение зебры.
[False Color] (Ложные цвета)	Включение/выключение ложных цветов.
[Volume] (Громкость)	Регулировка уровня звука мониторинга на выходе разъема наушников и встроенного динамика.
[Clips] (Клипы)	Отображение/закрытие экрана списка клипов.
[Touch Operation] (Сенсорное управление)	Включение/выключение сенсорного управления.

Настройка подпункта	Описание
[Clear Image Zoom] (Увеличение четкого изображения)	Включение/выключение увеличения четкого изображения.
[Fan Control] (Управление вентилятором)	Переключение режима управления вентилятором.
[Auto Pixel Restoration] (Автоматическое восстановление пикселей)	Выполнение функции автоматического восстановления пикселей (автоматического уменьшения шума пикселей).
[Zoom Type] (Тип зуммирования)	Переключение режима зуммирования.
[Stream] (Потоковая передача)	Включение/выключение потоковой передачи.
[Auto Upload (Proxy)] (Автоматическая отправка прокси-файлов)	Переключение автоматической передачи прокси-файлов между [On] (Вкл.) / [Off] (Выкл.).
[Enlarge Screen] (Увеличение экрана)	Переключение коэффициента увеличения экрана.
[Direct Menu] (Прямое меню)	Отображение/закрытие прямого меню.
[Home] (Главный экран)	Отображение главного экрана.
[Menu] (Меню)	Отображение/закрытие полного меню.

[Project] (Проект) – [Assignable Dial] (Назначаемый диск)

Настройки назначаемого диска.

Пункт меню	Настройка подпункта	Заводское значение	Описание
[Assignable Dial] (Назначаемый диск)	[Off] (Выкл.) / [ISO/Gain/EI] (ISO/усиление/EI) / [IRIS] (Диафрагма) / [Auto Exposure Level] (Уровень автоэкспозиции) / [Audio Input Level] (Уровень аудиовхода) / [Multi Function Dial] (Многофункциональный диск)	[IRIS] (Диафрагма)	Назначение функции диску IRIS по умолчанию. [Off] (Выкл.): отключение управления назначаемым диском. [ISO/Gain/EI] (ISO/усиление/EI): регулировка ISO/усиления/EI. [IRIS] (Диафрагма): регулировка диафрагмы. [Auto Exposure Level] (Уровень автоэкспозиции): регулировка уровня автоматической экспозиции. [Audio Input Level] (Уровень аудиовхода): регулировка уровня записи звука. [Multi Function Dial] (Многофункциональный диск): работает как многофункциональный диск.
[Assignable Dial Direction] (Направление вращения назначаемого диска)	[Normal] (Обычное) / [Opposite] (Обратное)	[Normal] (Обычное)	Настройка направления вращения назначаемого диска. [Normal] (Обычное): вращение в прямом направлении. [Opposite] (Обратное): вращение в обратном направлении.

[Project] (Проект) – [Multi Function Dial] (Многофункциональный диск)

Назначение функций многофункциональному диску.

Пункт меню	Настройка подпункта	Заводское значение	Описание
[Default Function] (Функция по умолчанию)	[Off] (Выкл.) / [ISO/Gain/EI] (ISO/усиление/EI) / [IRIS] (Диафрагма) / [Auto Exposure Level] (Уровень автоэкспозиции) / [Audio Input Level] (Уровень аудиовхода)	[ISO/Gain/EI]	Назначение функции многофункционального диска по умолчанию. [Off]: отключение работы многофункционального диска. [ISO/Gain/EI]: регулировка ISO/усиления/EI. [IRIS]: регулировка диафрагмы. [Auto Exposure Level]: регулировка уровня автоматической экспозиции. [Audio Input Level]: регулировка уровня записи звука.

[Project] (Проект) – [All File] (Файл всех настроек)

Настройки файлов всех настроек (All File).

Пункт меню	Настройка подпункта	Заводское значение	Описание
[Load from Media(B)] (Загрузка с носителя B)	[Execute] (Выполнить) / [Cancel] (Отмена)	–	Загрузка всех настроек из файла на карте памяти, вставленной в гнездо B. [Execute]: выполнение функции.
[Save to Media(B)] (Сохранение на носитель B)	[Execute] (Выполнить) / [Cancel] (Отмена)	–	Сохранение всех настроек в файл на карте памяти, вставленной в гнездо B. [Execute]: выполнение функции.
[File ID] (Идентификатор файла)	–	–	Присвоение имени файлу.
[Load Network Data] (Загрузка сетевых данных)	[On] (Вкл.) / [Off] (Выкл.)	[Off]	Выбор необходимости загрузки информации о настройках меню [Network] (Сеть) при выполнении [Load from Media(B)] (Загрузка с носителя B).

TP1002215350

5-076-802-11(2) Copyright 2026 Sony Corporation

Цифровой фотоаппарат со сменным объективом
ILME-FX5/ILME-FX5B

Меню [Paint/Look] (Цветокоррекция/стиль изображения)

В следующих таблицах описаны функции и настройки каждого пункта меню.

[Paint/Look] (Цветокоррекция/стиль изображения) – [Scene File] (Файл сцены)

Настройки файлов сцен.

Примечание

- Доступно только в пользовательском режиме съемки (Custom).

Пункт меню	Настройка подпункта	Описание
[Recall Internal Memory] (Вызов из внутренней памяти)	–	Загрузка файла сцены, сохраненного во внутренней памяти, и применение его настроек в качестве текущих настроек качества изображения.
[Store Internal Memory] (Сохранение во внутренней памяти)	–	Сохранение текущего состояния настроек качества изображения в виде файла сцены во внутренней памяти.
[Delete Internal Memory] (Удаление из внутренней памяти)	–	Удаление файла сцены, сохраненного во внутренней памяти.
[Preset Recall] (Вызов предустановки)	Если в пользовательском режиме съемки выбрано [Target Display] (Целевой дисплей) – [SDR(BT.709)]: [S-Cinetone] / [ITU709] / [709tone] Если в пользовательском режиме съемки выбрано [Target Display] – [HDR(HLG)]: [HLG Live] / [HLG Natural]	Применение предустановленных настроек качества изображения (без возможности перезаписи) в качестве текущих настроек качества изображения.
[Load from Media(B)] (Загрузка с носителя B)	–	Загрузка файла сцены с карты памяти во внутреннюю память.
[Save to Media(B)] (Сохранение на носитель B)	–	Сохранение файла сцены из внутренней памяти на карту памяти.
[File Name] (Имя файла)	–	Отображение/редактирование имени файла сцены.

[Paint/Look] (Цветокоррекция/стиль изображения) – [Base Look] (Базовый стиль)

Настройки базового стиля изображения.

Пункт меню	Настройка подпункта	Заводское значение	Описание
[Select] (Выбор)	Если в пользовательском режиме съемки выбрано [Target Display] (Целевой дисплей) – [SDR(BT.709)]: [S-Cinetone] / [ITU709] / [709tone] / User 1–User 16 (Пользователь 1–16) Если в пользовательском режиме съемки выбрано [Target Display] – [HDR(HLG)]: [HLG Live] / [HLG Natural] / User 1–User 16 В режиме съемки Log: [s709] / [709(800%)] / [S-Log3] / [ACESproxy] / [ACEScct] / [ACES1.0 709] / User 1–User 16	Если в пользовательском режиме съемки выбрано [Target Display] – [SDR(BT.709)]: [ITU709] Если в пользовательском режиме съемки выбрано [Target Display] – [HDR(HLG)]: [HLG Live] В режиме съемки Log: [s709]	Выбор базового стиля изображения. Совет: можно выбрать следующие базовые стили, если в полном меню для [Project] (Проект) – [Base Setting] (Базовая настройка) – [Cine EI/Flexible ISO Setting] (Настройка Cine EI/Flexible ISO) – [Input Color Space] (Входное цветовое пространство) установлено [S-Gamut3/SLog3]: [ACESproxy] [ACEScct] [ACES1.0 709]
[Delete] (Удалить)	–	–	Удаление выбранного базового стиля.
[Delete All] (Удалить все)	–	–	Удаление всех базовых стилей.
[Import from Media(B)] (Импорт с носителя B)	[Execute] (Выполнить) / [Cancel] (Отмена)	–	Импорт файла базового стиля с карты памяти, вставленной в гнездо B. [Execute]: выполнение функции.
[Input] (Вход)	[S-Gamut3/SLog3] / [S-Gamut3.Cine/SLog3]	[S-Gamut3.Cine/SLog3]	Установка входного цветового охвата для базового стиля, выбранного в [Select].
[Output] (Выход)	[BT.709] / [HLG]	[BT.709]	Установка выходного цветового охвата для базового стиля, выбранного в [Select].
[AE Level Offset] (Смещение уровня автоэкспозиции)	0EV / 1/3EV / 2/3EV / 1EV / 4/3EV / 5/3EV / 2EV	0EV	Установка опорного значения экспозиции для базового стиля, выбранного в [Select].

[Paint/Look] (Цветокоррекция/стиль изображения) – [Reset Paint Settings] (Сброс настроек коррекции)

Сброс настроек меню [Paint/Look], за исключением базового стиля.

Примечание

- Доступно только в пользовательском режиме съемки.

Пункт меню	Настройка подпункта	Описание
[Reset without Base Look] (Сброс без базового стиля)	[Execute] (Выполнить) / [Cancel] (Отмена)	Сброс настроек меню [Paint/Look], за исключением базового стиля. [Execute]: выполнение функции.

[Paint/Look] (Цветокоррекция/стиль изображения) – [Black] (Черный)

Настройки уровня черного.

Примечание

- Доступно только в пользовательском режиме съемки.

Пункт меню	Настройка подпункта	Заводское значение	Описание
[Master Black] (Общий уровень черного)	−99.0 до +99.0	±0.0	Установка общего уровня черного.
[R Black] (Черный R)	−99.0 до +99.0	±0.0	Установка уровня черного в канале R.
[B Black] (Черный B)	−99.0 до +99.0	±0.0	Установка уровня черного в канале B.

[Paint/Look] (Цветокоррекция/стиль изображения) – [Black Gamma] (Гамма черного)

Настройки гаммы черного.

Пункт меню	Настройка подпункта	Заводское значение	Описание
[Setting] (Настройка)	[On] (Вкл.) / [Off] (Выкл.)	[Off]	Включение/выключение функции коррекции гаммы черного.
[Range] (Диапазон)	[Low] (Низкий) / [L.Mid] (Нижний средний) / [H.Mid] (Верхний средний)	[L.Mid]	Установка рабочего диапазона коррекции гаммы черного.
[Master Black Gamma] (Общая гамма черного)	−7 до ±0 до +7	±0	Установка общего уровня гаммы черного.

[Paint/Look] (Цветокоррекция/стиль изображения) – [Knee] (Перегиб)

Настройки коррекции перегиба характеристики яркости.

Примечание

- Доступно только в пользовательском режиме съемки.

Пункт меню	Настройка подпункта	Заводское значение	Описание
[Setting] (Настройка)	[On] (Вкл.) / [Off] (Выкл.) / ---	Если выбрано [Target Display] (Целевой дисплей) – [SDR(BT.709)]: [On] Если выбрано [HDR(HLG)]: [Off]	Включение/выключение коррекции перегиба. Совет: доступно только если для [Base Look] (Базовый стиль) – [Select] (Выбор) установлено [ITU709], [709tone], [HLG Live] или [HLG Natural].
[Auto Knee] (Автоматический перегиб)	[On] (Вкл.) / [Off] (Выкл.) / ---	Если выбрано [Target Display] – [SDR(BT.709)]: [On] Если выбрано [HDR(HLG)]: [Off]	Включение/выключение автоматического перегиба. Совет: доступно только если для [Setting] (Настройка) установлено [On], а в [Base Look] – [Select] выбрано [ITU709] или [709tone].
[Point] (Точка)	75% до 109%	90%	Установка точки перегиба.
[Slope] (Наклон)	−99 до +99	±0	Установка наклона характеристики после перегиба.

[Paint/Look] (Цветокоррекция/стиль изображения) – [Detail] (Детализация)

Настройки детализации.

Примечание

- Доступно только в пользовательском режиме съемки.

Пункт меню	Настройка подпункта	Заводское значение	Описание
[Setting] (Настройка)	[On] (Вкл.) / [Off] (Выкл.)	[On]	Включение/выключение детализации.
[Level] (Уровень)	−7 до +7	±0	Установка уровня детализации.
[Manual Setting] (Ручная настройка)	[On] (Вкл.) / [Off] (Выкл.) / ---	[Off]	Включение/выключение ручной регулировки детализации.

Пункт меню	Настройка подпункта	Заводское значение	Описание
[H/V Ratio] (Соотношение H/V)	−2 до +2	±0	Установка баланса вертикальной (V) и горизонтальной (H) детализации при ручной регулировке.
[B/W Balance] (Баланс черного/белого)	[Type1] / [Type2] / [Type3] / [Type4] / [Type5] (Тип 1–5)	[Type3]	Установка баланса детализации участков с низкой яркостью (черный) и высокой яркостью (белый) при ручной регулировке.
[Limit] (Ограничение)	0 до 7	0	Установка предельного уровня детализации при ручной регулировке.
[Crispening] (Подавление мелких деталей)	0 до 7	0	Установка уровня подавления мелких деталей при ручной регулировке детализации.
[High Light Detail] (Детализация светлых участков)	0 до 4	0	Установка уровня детализации участков с высокой яркостью при ручной регулировке.

[Paint/Look] (Цветокоррекция/стиль изображения) – [Matrix] (Матрица)

Настройки матричной коррекции.

Примечание

- Доступно только в пользовательском режиме съемки.

Пункт меню	Настройка подпункта	Заводское значение	Описание
[User Matrix] (Пользовательская матрица)	[On] (Вкл.) / [Off] (Выкл.)	[Off]	Включение/выключение пользовательской матричной коррекции.
[User Matrix Level] (Уровень пользовательской матрицы)	−99 до +99	±0	Регулировка интенсивности цвета всего изображения.
[User Matrix Phase] (Фаза пользовательской матрицы)	−99 до +99	±0	Регулировка цветового тона всего изображения.
[User Matrix R-G] (Матрица R-G)	−99 до +99	±0	Установка пользовательской матрицы R-G.
[User Matrix R-B] (Матрица R-B)	−99 до +99	±0	Установка пользовательской матрицы R-B.
[User Matrix G-R] (Матрица G-R)	−99 до +99	±0	Установка пользовательской матрицы G-R.
[User Matrix G-B] (Матрица G-B)	−99 до +99	±0	Установка пользовательской матрицы G-B.
[User Matrix B-R] (Матрица B-R)	−99 до +99	±0	Установка пользовательской матрицы B-R.
[User Matrix B-G] (Матрица B-G)	−99 до +99	±0	Установка пользовательской матрицы B-G.

[Paint/Look] (Цветокоррекция/стиль изображения) – [Multi Matrix] (Мультиматрица)

Настройки мультиматричной коррекции.

Примечание

- Доступно только в пользовательском режиме съемки.
- [Area Indication] (Индикация области) применяется ко всем видеовыходам. Учитывайте это при использовании выходного видеосигнала в качестве основного сигнала.
- Мультиматричная коррекция позволяет регулировать цветовой тон и насыщенность по каждой цветовой оси; весь диапазон цветовых тонов разделен на 16 частей. При выборе регулируемой цветовой оси можно определить, где она расположена на снимаемом изображении, включив [Area Indication]. Определив расположение, выключите [Area Indication], затем отрегулируйте цветовой тон и насыщенность.
- Во время записи [Area Indication] отключена (фиксированная настройка).
- При переходе с экрана настройки мультиматричной коррекции на другой экран [Area Indication] автоматически выключается.
- При настройке мультиматричной коррекции назначаемая кнопка, которой назначена функция [Display] (Отображение), действует как переключатель [Area Indication]. Функция [Area Indication] включается/выключается при каждом нажатии этой кнопки.

Пункт меню	Настройка подпункта	Заводское значение	Описание
[Setting] (Настройка)	[On] (Вкл.) / [Off] (Выкл.)	[Off]	Включение/выключение мультиматричной коррекции.
[Area Indication] (Индикация области)	[On] (Вкл.) / [Off] (Выкл.)	[Off]	Включение/выключение функции отображения целевой области, соответствующей выбранной в [Axis] (Ось) регулируемой цветовой оси. Участки снимаемого изображения вне целевой области отображаются в монохромном виде. Совет: на экране настроек мультиматричной коррекции можно включать/выключать [Area Indication] с помощью назначаемой кнопки с функцией [Display] (Отображение). Примечание: [Area Indication] применяется ко всем видеовыходам. Учитывайте это при использовании выходного видеосигнала в качестве основного сигнала.
[Reset] (Сброс)	[Execute] (Выполнить) / [Cancel] (Отмена)	–	Сброс настроек цветового тона и насыщенности каждой цветовой оси до значений по умолчанию. [Execute]: выполнение функции.
[Axis] (Ось)	B / B+ / MG− / MG / MG+ / R / R+ / YL− / YL / YL+ / G− / G / G+ / CY / CY+ / B−	B	Выбор целевой цветовой оси для регулировки.
[Hue] (Цветовой тон)	−99 до +99	±0	Установка цветового тона целевой цветовой оси, выбранной в [Axis].
[Saturation] (Насыщенность)	−99 до +99	±0	Установка насыщенности целевой цветовой оси, выбранной в [Axis].

TP1002215351

5-076-802-11(2) Copyright 2026 Sony Corporation

Цифровой фотоаппарат со сменным объективом
ILME-FX5/ILME-FX5B

Меню [TC/Media] (Временной код/носитель)

В следующих таблицах описаны функции и настройки каждого пункта меню.

[TC/Media] (Временной код/носитель) – [Timecode] (Временной код)

Настройки временного кода.

Пункт меню	Настройка подпункта	Заводское значение	Описание
[Mode] (Режим)	[Preset] (Предустановка) / [Regen] (Продолжение) / [Clock] (Часы)	[Preset]	Установка режима отсчета временного кода. [Preset]: начало отсчета с предустановленного значения. [Regen]: начало отсчета с временного кода конца предыдущего клипа. [Clock]: использование внутренних часов в качестве временного кода.
[Run] (Отсчет)	[Rec Run] (При записи) / [Free Run] (Свободный отсчет)	[Rec Run]	[Rec Run]: отсчет только во время записи. [Free Run]: непрерывный отсчет независимо от записи.
[Manual Setting] (Ручная настройка)	–	–	Установка произвольного значения временного кода. [Set] (Установить): применение настройки.
[Reset] (Сброс)	[Execute] (Выполнить) / [Cancel] (Отмена)	–	Сброс временного кода до 00:00:00:00. [Execute]: выполнение функции.
[TC Format] (Формат временного кода)	[DF] / [NDF]	[DF]	Установка формата временного кода. [DF]: Drop Frame (с пропуском номеров кадров). [NDF]: Non-Drop Frame (без пропуска номеров кадров).
[USB Timecode] (Временной код USB)	[On(PORT2)] (Вкл., порт 2) / [Off] (Выкл.)	[Off]	Включение/выключение подключения адаптера USB TC IN.

[TC/Media] (Временной код/носитель) – [TC Display] (Отображение временного кода)

Настройки отображения временных данных.

Пункт меню	Настройка подпункта	Заводское значение	Описание
[Time Data Display] (Отображение временных данных)	[Timecode] (Временной код) / [Users Bit] (Пользовательские биты) / [Duration] (Длительность)	[Timecode]	Переключение отображения временных данных.

[TC/Media] (Временной код/носитель) – [Users Bit] (Пользовательские биты)

Настройки пользовательских битов.

Пункт меню	Настройка подпункта	Заводское значение	Описание
[Mode] (Режим)	[Fix] (Фиксированное значение) / [Time] (Время)	[Fix]	Установка режима пользовательских битов. [Fix]: использование произвольного фиксированного значения в пользовательских битах. [Time]: использование текущего часа, минуты и секунды в пользовательских битах.
[Manual Setting] (Ручная настройка)	–	–	Установка произвольного значения пользовательских битов.

[TC/Media] (Временной код/носитель) – [HDMI TC Out] (Вывод временного кода по HDMI)

Настройки вывода временного кода при использовании HDMI.

Пункт меню	Настройка подпункта	Заводское значение	Описание
[Setting] (Настройка)	[On] (Вкл.) / [Off] (Выкл.)	[Off]	Выбор необходимости вывода временного кода на устройства для других целей через HDMI.

[TC/Media] (Временной код/носитель) – [Clip Name Format] (Формат имени клипа)

Настройки присвоения имен клипам.

Пункт меню	Настройка подпункта	Заводское значение	Описание
[Auto Naming] (Автоматическое присвоение имен)	[Cam ID + Reel#] (ID камеры + номер рулона) / [Title] (Название)	[Cam ID + Reel#]	Выбор использования в именах клипов значений, заданных в [Camera ID] (ID камеры) и [Reel Number] (Номер рулона), либо произвольного имени, заданного в [Title Prefix] (Префикс названия).
[Camera ID] (ID камеры)	A до Z	A	Установка идентификатора камеры, используемого при формировании имен клипов.
[Reel Number] (Номер рулона)	001 до 999	001	Установка числовой части [Reel Number], используемой при формировании имен клипов.
[Camera Position] (Положение камеры)	C / L / R	C	Установка начального символа номера кадра, используемого при формировании имен клипов.
[Clip Number] (Номер клипа)	[Series] (Последовательность) / [Reset] (Сброс)	[Series]	Установка способа нумерации клипов. [Series]: формирование номеров начиная со значения счетчика последовательной нумерации, сохраненного в камере. Однако, если наибольший номер клипа на карте памяти превышает значение счетчика, нумерация начнется с этого номера. [Reset]: нумерация начиная с наибольшего номера клипа на карте памяти. Примечание: настраивается только если для [Codec] (Кодек) выбран кодек, отличный от X-OCN.
[Series Counter Reset] (Сброс счетчика последовательной нумерации)	[Execute] (Выполнить) / [Cancel] (Отмена)	–	Сброс счетчика последовательной нумерации, сохраненного в камере. [Execute]: выполнение функции. Совет: при каждой записи клипа значение счетчика последовательной нумерации обновляется номером этого клипа. Примечание: настраивается только если для [Codec] выбран кодек, отличный от X-OCN.

Пункт меню	Настройка подпункта	Заводское значение	Описание
[Title Name Settings] (Настройки названия)	Введите произвольный символ	C	Установка части имени клипа, содержащей название. Примечание: введите от 1 до 37 допустимых символов. Допустимы следующие символы: буквы (прописные и строчные), цифры, символы (! # $ % ( ) + , - . ; = @ [ ] ^ _ ~). Настраивается только если для [Codec] (Кодек) выбран кодек, отличный от X-OCN.
[XAVC S Root Folder Name] (Имя корневой папки XAVC S)	[M4ROOT] / [Cam ID + Reel#] (ID камеры + номер рулона)	[M4ROOT]	Установка метки тома и имени корневой папки носителя записи (файлы XAVC S). Совет: если требуется совместимость с моделями, не имеющими функции присвоения имени корневой папке XAVC S, оставьте заводское значение настройки.

[TC/Media] (Временной код/носитель) – [Update Media] (Обновление носителя)

Обновление файла управления на картах памяти.

Пункт меню	Настройка подпункта	Описание
[Media(A)] (Носитель A)	[Execute] (Выполнить) / [Cancel] (Отмена)	Обновление файла управления на карте памяти в гнезде A. [Execute]: выполнение функции.
[Media(B)] (Носитель B)	[Execute] (Выполнить) / [Cancel] (Отмена)	Обновление файла управления на карте памяти в гнезде B. [Execute]: выполнение функции.

[TC/Media] (Временной код/носитель) – [Format Media] (Форматирование носителя)

Инициализация карт памяти.

Пункт меню	Настройка подпункта	Описание
[Media(A)] (Носитель A)	[Full Format] (Полное форматирование) / [Quick Format] (Быстрое форматирование) / [Cancel] (Отмена)	Форматирование карты памяти в гнезде A.
[Media(B)] (Носитель B)	[Full Format] (Полное форматирование) / [Quick Format] (Быстрое форматирование) / [Cancel] (Отмена)	Форматирование карты памяти в гнезде B.

TP1002215352

5-076-802-11(2) Copyright 2026 Sony Corporation

Цифровой фотоаппарат со сменным объективом
ILME-FX5/ILME-FX5B

Меню [Monitoring] (Мониторинг)

В следующих таблицах описаны функции и настройки каждого пункта меню.

[Monitoring] (Мониторинг) – [Output On/Off] (Вкл./выкл. выхода)

Настройки вывода видеосигнала.

Пункт меню	Настройка подпункта	Заводское значение	Описание
[HDMI]	[On] (Вкл.) / [Off] (Выкл.)	[On]	Включение/выключение выхода HDMI.

[Monitoring] (Мониторинг) – [Output Format] (Формат выхода)

Настройки выходного формата.

Пункт меню	Настройка подпункта	Описание
[HDMI]	Подробные сведения о настройках см. в следующем разделе. Форматы выходного сигнала разъема HDMI	Установка разрешения выходного сигнала HDMI.

[Monitoring] (Мониторинг) – [Output Display] (Вывод экранной индикации)

Настройки вывода экранной индикации.

Пункт меню	Настройка подпункта	Заводское значение	Описание
[HDMI]	[On] (Вкл.) / [Off] (Выкл.)	[Off]	Выбор необходимости наложения меню, состояния и других элементов экранной индикации на выходной сигнал HDMI.

[Monitoring] (Мониторинг) – [Display On/Off] (Вкл./выкл. индикации)

Выбор элементов, отображаемых на экране съемки/воспроизведения.

Пункт меню	Настройка подпункта	Заводское значение
[Camera ID] (ID камеры)	[On] (Вкл.) / [Off] (Выкл.)	[On]
[Frame Rate] (Частота кадров)	[On] (Вкл.) / [Off] (Выкл.)	[On]
[Shutter] (Затвор)	[On] (Вкл.) / [Off] (Выкл.)	[On]
[Iris] (Диафрагма)	[On] (Вкл.) / [Off] (Выкл.)	[On]
[ISO/Gain/EI] (ISO/усиление/EI)	[On] (Вкл.) / [Off] (Выкл.)	[On]
[Auto Exposure Mode] (Режим автоэкспозиции)	[On] (Вкл.) / [Off] (Выкл.)	[On]
[Auto Exposure Level] (Уровень автоэкспозиции)	[On] (Вкл.) / [Off] (Выкл.)	[On]

Выбор элементов, отображаемых на экране съемки/воспроизведения.

Пункт меню	Настройка подпункта	Заводское значение
[White Balance] (Баланс белого)	[On] (Вкл.) / [Off] (Выкл.)	[On]
[Battery Remain] (Оставшийся заряд аккумулятора)	[On] (Вкл.) / [Off] (Выкл.)	[On]
[GPS]	[On] (Вкл.) / [Off] (Выкл.)	[On]
[Imager Mode] (Режим датчика изображения)	[On] (Вкл.) / [Off] (Выкл.)	[On]
[Anamo. De-Squeeze] (Устранение анаморфотного сжатия)	[On] (Вкл.) / [Off] (Выкл.)	[On]
[Base ISO/Sensitivity] (Базовое ISO/чувствительность)	[On] (Вкл.) / [Off] (Выкл.)	[On]
[Rec Format] (Формат записи)	[On] (Вкл.) / [Off] (Выкл.)	[On]
[Rec Look] (Стиль записи)	[On] (Вкл.) / [Off] (Выкл.)	[On]
[Level Gauge] (Уровень)	[On] (Вкл.) / [Off] (Выкл.)	[On]
[Zoom Position] (Положение зума)	[Focal Length] (Фокусное расстояние) / [Number] (Число) / [Bar] (Шкала) / [Off] (Выкл.)	[Focal Length]
[Focus Mode] (Режим фокусировки)	[On] (Вкл.) / [Off] (Выкл.)	[On]
[Focus Position] (Положение фокуса)	[On] (Вкл.) / [Off] (Выкл.)	[On]
[Focus Area Indicator] (Индикатор области фокусировки)	[On] (Вкл.) / [Off] (Выкл.)	[On]
[Subject Recognition Frame] (Рамка распознавания объекта)	[On] (Вкл.) / [Off] (Выкл.)	[On]
[Tracking AF Pointer] (Указатель отслеживающей АФ)	[On] (Вкл.) / [Off] (Выкл.)	[On]
[Focus Indicator] (Индикатор фокусировки)	[On] (Вкл.) / [Off] (Выкл.)	[On]
[Lens Info] (Информация об объективе)	[On] (Вкл.) / [Off] (Выкл.)	[Off]
[Video Level Warning] (Предупреждение об уровне видеосигнала)	[On] (Вкл.) / [Off] (Выкл.)	[On]
[Gamma Display Assist] (Помощь при отображении гаммы)	[On] (Вкл.) / [Off] (Выкл.)	[On]
[Video Signal Monitor] (Монитор видеосигнала)	[Off] (Выкл.) / [Waveform] (Осциллограмма) / [Vector] (Вектороскоп) / [Histogram] (Гистограмма)	[Off]
[TC Status] (Состояние временного кода)	[On] (Вкл.) / [Off] (Выкл.)	[On]
[Output Look] (Стиль выходного изображения)	[On] (Вкл.) / [Off] (Выкл.)	[On]
[HDMI Rec Control] (Управление записью по HDMI)	[On] (Вкл.) / [Off] (Выкл.)	[On]
[Network Status] (Состояние сети)	[On] (Вкл.) / [Off] (Выкл.)	[On]

Пункт меню	Настройка подпункта	Заводское значение
[File Transfer Status] (Состояние передачи файлов)	[On] (Вкл.) / [Off] (Выкл.)	[On]
[Stream Status] (Состояние потоковой передачи)	[On] (Вкл.) / [Off] (Выкл.)	[On]
[Image Stabilization] (Стабилизация изображения)	[On] (Вкл.) / [Off] (Выкл.)	[On]
[UWP RF Level] (Уровень радиосигнала UWP)	[On] (Вкл.) / [Off] (Выкл.)	[On]
[Audio Level Meter] (Индикатор уровня звука)	[On] (Вкл.) / [Off] (Выкл.)	[On]
[Timecode] (Временной код)	[On] (Вкл.) / [Off] (Выкл.)	[On]
[Look Name] (Название стиля)	[On] (Вкл.) / [Off] (Выкл.)	[On]
[Rec/Play Status] (Состояние записи/воспроизведения)	[Always On] (Всегда вкл.) / [On] (Вкл.) / [Off] (Выкл.)	[On]
[Rec Status Frame] (Рамка состояния записи)	[On] (Вкл.) / [Off] (Выкл.)	[On]
[Tally] (Индикатор записи)	[On] (Вкл.) / [Off] (Выкл.)	[On]
[Clip Name] (Имя клипа)	[On] (Вкл.) / [Off] (Выкл.)	[On]
[Media Status] (Состояние носителя)	[On] (Вкл.) / [Off] (Выкл.)	[On]
[Clip Number] (Номер клипа)	[On] (Вкл.) / [Off] (Выкл.)	[On]
[Notice Message] (Уведомление)	[On] (Вкл.) / [Off] (Выкл.)	[On]

[Monitoring] (Мониторинг) – [Frame Line] (Линии кадра)

Настройки отображения маркеров.

Пункт меню	Настройка подпункта	Заводское значение	Описание
[Setting] (Настройка)	[On] (Вкл.) / [Off] (Выкл.)	[On]	Включение/выключение отображения всех маркеров.
[Color] (Цвет)	[White] (Белый) / [Yellow] (Желтый) / [Cyan] (Голубой) / [Green] (Зеленый) / [Magenta] (Пурпурный) / [Red] (Красный) / [Blue] (Синий)	[White]	Выбор цвета сигнала маркера.
[Center Marker] (Центральный маркер)	1 / 2 / 3 / 4 / [Off] (Выкл.)	[Off]	Выбор центрального маркера.
[Safety Zone] (Безопасная зона)	[On] (Вкл.) / [Off] (Выкл.)	[Off]	Включение/выключение маркера безопасной зоны.
[Safety Area] (Размер безопасной зоны)	80% / 90% / 92.5% / 95%	90%	Выбор размера маркера безопасной зоны (в процентах от общего размера экрана).
[Aspect Marker] (Маркер формата кадра)	[Line] (Линия) / [Mask] (Маска) / [Off] (Выкл.)	[Off]	Выбор типа маркера формата кадра.
[Aspect Mask] (Маска формата кадра)	0 до 15	12	Установка уровня видеосигнала за пределами маркера.
[Aspect Safety Zone] (Безопасная зона формата кадра)	[On] (Вкл.) / [Off] (Выкл.)	[Off]	Включение/выключение маркера безопасной зоны формата кадра.
[Aspect Safety Area] (Размер безопасной зоны формата кадра)	80% / 90% / 92.5% / 95%	90%	Выбор размера маркера безопасной зоны формата кадра (в процентах от общего размера экрана).

Пункт меню	Настройка подпункта	Заводское значение	Описание
[Aspect Select] (Выбор формата кадра)	1:1 / 4:3 / 13:9 / 14:9 / 15:9 / 17:9 / 1.66:1 / 1.85:1 / 2.35:1 / 2.39:1 / [Custom] (Пользовательский)	2.39:1	Установка соотношения сторон при отображении маркера формата кадра.
[Custom Aspect Ratio] (Пользовательское соотношение сторон)	Введите произвольное значение	01.00:01.00	Установка произвольного соотношения сторон. Примечание: эта настройка доступна, если для [Aspect Select] (Выбор формата кадра) установлено [Custom] (Пользовательский).
[Guide Frame] (Направляющая рамка)	[On] (Вкл.) / [Off] (Выкл.)	[Off]	Включение/выключение отображения направляющей рамки.
[100% Marker] (Маркер 100%)	[On] (Вкл.) / [Off] (Выкл.)	[Off]	Включение/выключение отображения маркера 100%.
[User Box] (Пользовательская рамка)	[On] (Вкл.) / [Off] (Выкл.)	[Off]	Включение/выключение отображения маркера пользовательской рамки.
[User Box Width] (Ширина пользовательской рамки)	3 до 479	240	Установка ширины маркера пользовательской рамки (расстояние от центра до левого и правого краев).
[User Box Height] (Высота пользовательской рамки)	3 до 269	135	Установка высоты маркера пользовательской рамки (расстояние от центра до верхнего и нижнего краев).
[User Box H Position] (Положение рамки по горизонтали)	−476 до +476	0	Установка положения центра маркера пользовательской рамки по горизонтали.
[User Box V Position] (Положение рамки по вертикали)	−266 до +266	0	Установка положения центра маркера пользовательской рамки по вертикали.

[Monitoring] (Мониторинг) – [LCD Monitor Setting] (Настройка ЖК-монитора)

Настройки ЖК-монитора.

Пункт меню	Настройка подпункта	Заводское значение	Описание
[LCD Monitor Brightness] (Яркость ЖК-монитора)	1 до 15	8	Регулировка яркости изображения ЖК-монитора.
[LCD Monitor Color Mode] (Цветовой режим ЖК-монитора)	[Color] (Цветной) / [B&W] (Черно-белый)	[Color]	Выбор режима отображения ЖК-монитора в режиме отображения E-E/записи.
[LCD Monitor H/V Flip] (Переворот изображения ЖК-монитора по горизонтали/вертикали)	[Auto] (Авто) / [Horizontal Flip] (По горизонтали) / [H&V Flip] (По горизонтали и вертикали) / [No Flip] (Без переворота)	[Auto]	Выбор переворота изображения ЖК-монитора.

[Monitoring] (Мониторинг) – [VF Setting] (Настройка видоискателя)

Настройки видоискателя.

Пункт меню	Настройка подпункта	Заводское значение	Описание
[LCD Monitor/VF Select] (Выбор ЖК-монитора/видоискателя)	[LCD Priority Auto] (Авто, приоритет ЖК-монитора) / [VF Priority Auto] (Авто, приоритет видоискателя) / [LCD Monitor] (ЖК-монитор) / [VF] (Видоискатель)	[LCD Priority Auto]	Выбор ЖК-монитора или видоискателя в качестве устройства отображения, которое будет включено.
[VF Brightness] (Яркость видоискателя)	1 до 7	3	Регулировка яркости видоискателя.
[VF Color Mode] (Цветовой режим видоискателя)	[Color] (Цветной) / [B&W] (Черно-белый)	[Color]	Выбор цветового режима видоискателя.
[VF Magnification] (Увеличение видоискателя)	[Standard] (Стандартное) / [Zoom Out] (Уменьшение)	[Standard]	Выбор коэффициента увеличения отображения в видоискателе.
[VF Image in HDR] (Изображение в видоискателе в HDR)	[HDR] / [SDR(LCD Like)] (SDR, как на ЖК-мониторе)	[HDR]	Установка формата изображения, отображаемого в видоискателе в режиме HDR.

[Monitoring] (Мониторинг) – [Gamma Display Assist] (Помощь при отображении гаммы)

Настройки помощи при отображении гаммы.

Пункт меню	Настройка подпункта	Заводское значение	Описание
[Setting] (Настройка)	[On] (Вкл.) / [Off] (Выкл.)	[On]	Включение/выключение функции помощи при отображении гаммы, если выбрано [Custom] (Пользовательский режим) – [Target Display] (Целевой дисплей) – [HDR(HLG)]. Примечание: установлено [Off] (Выкл.) (фиксированная настройка), если для [Custom] – [Target Display] установлено [SDR(BT.709)], а также в режиме съемки Log.

[Monitoring] (Мониторинг) – [Focus Map] (Карта фокусировки)

Настройки карты фокусировки.

Пункт меню	Настройка подпункта	Заводское значение	Описание
[Setting] (Настройка)	[On] (Вкл.) / [Off] (Выкл.)	[Off]	Включение/выключение функции карты фокусировки.

[Monitoring] (Мониторинг) – [Peaking] (Выделение контуров)

Настройки выделения контуров.

Пункт меню	Настройка подпункта	Заводское значение	Описание
[Setting] (Настройка)	[On] (Вкл.) / [Off] (Выкл.)	[Off]	Включение/выключение выделения контуров.
[Peaking Level] (Уровень выделения контуров)	[High] (Высокий) / [Mid] (Средний) / [Low] (Низкий)	[Mid]	Установка уровня сигнала цветового выделения контуров.
[Color] (Цвет)	[B&W] (Черно-белый) / [Red] (Красный) / [Yellow] (Желтый) / [Blue] (Синий)	[B&W]	Выбор цвета сигнала цветового выделения контуров.

[Monitoring] (Мониторинг) – [Zebra] (Зебра)

Настройки рисунка «зебра».

Пункт меню	Настройка подпункта	Заводское значение	Описание
[Setting] (Настройка)	[Off] (Выкл.) / [Zebra1] (Зебра 1) / [Zebra2] (Зебра 2)	[Off]	Выбор типа отображения «зебры».
[Zebra1 Level] (Уровень зебры 1)	0% до 109%	70%	Установка уровня отображения [Zebra1].
[Zebra1 Aperture Level] (Ширина диапазона зебры 1)	1% до 20%	10%	Установка ширины диапазона [Zebra1].
[Zebra2 Level] (Уровень зебры 2)	0% до 109%	100%	Установка уровня отображения [Zebra2].

[Monitoring] (Мониторинг) – [Focus Magnifier] (Увеличение для фокусировки)

Настройки увеличения для фокусировки.

Пункт меню	Настройка подпункта	Заводское значение	Описание
[Focus Mag Button Target] (Целевой выход кнопки увеличения для фокусировки)	[LCD Monitor/VF] (ЖК-монитор/видоискатель) / [HDMI]	[LCD Monitor/VF]	Выбор выхода, для которого функция увеличения для фокусировки управляется с помощью назначаемой кнопки.

TP1002215353

5-076-802-11(2) Copyright 2026 Sony Corporation

Меню [Audio] (Звук)

В следующих таблицах описаны функции и настройки каждого пункта меню.

Подробные сведения о настройках см. в следующем разделе.

Блок-схемы

[Audio] (Звук) – [Audio Rec Format] (Формат записи звука)

Настройки формата записи звука.

Пункт меню	Настройка подпункта	Заводское значение	Описание
[Audio Rec Format] (Формат записи звука)	[48kHz/24bit] / [48kHz/32bit float] / [96kHz/24bit] / [96kHz/32bit float]	[48kHz/24bit]	Установка формата записи звука. Примечание: при выборе [48kHz/32bit float] / [96kHz/24bit] / [96kHz/32bit float] подключите поддерживаемый аксессуар, совместимый с многоинтерфейсным разъемом, и в полном меню выберите [Audio] (Звук) – [Audio Input] (Аудиовход) – от [CH1 Input Select] (Выбор входа CH1) до [CH4 Input Select] (Выбор входа CH4) – от [Shoe CH1] до [Shoe CH4] (каналы разъема CH1–CH4).

[Audio] (Звук) – [32bit float WAV Rec] (Запись WAV с 32-битной плавающей запятой)

Настройки аудиоданных в формате с 32-битной плавающей запятой.

Пункт меню	Настройка подпункта	Заводское значение	Описание
[Setting] (Настройка)	[On] (Вкл.) / [Off] (Выкл.)	[Off]	Включение/выключение функции записи аудиоданных с 32-битной плавающей запятой. Примечание: при выборе [On] подключите поддерживаемый аксессуар, совместимый с многоинтерфейсным разъемом, и в полном меню выберите [Audio] (Звук) – [Audio Input] (Аудиовход) – от [CH1 Input Select] (Выбор входа CH1) до [CH4 Input Select] (Выбор входа CH4) – от [Shoe CH1] до [Shoe CH4] (каналы разъема CH1–CH4).

[Audio] (Звук) – [Audio Input] (Аудиовход)

Настройки аудиовхода.

Пункт меню	Настройка подпункта	Заводское значение	Описание
[CH1 Input Select] (Выбор входа CH1)	[External MIC (L)] (Внешний микрофон, левый) / [Internal MIC] (Встроенный микрофон) / [Shoe CH1] (Разъем CH1)	[Internal MIC]	Переключение источника входного сигнала CH1.
[CH2 Input Select] (Выбор входа CH2)	[External MIC (R)] (Внешний микрофон, правый) / [Internal MIC] (Встроенный микрофон) / [Shoe CH2] (Разъем CH2)	[Internal MIC]	Переключение источника входного сигнала CH2.

Пункт меню	Настройка подпункта	Заводское значение	Описание
[CH3 Input Select] (Выбор входа CH3)	[External MIC (L)] (Внешний микрофон, левый) / [Internal MIC] (Встроенный микрофон) / [Shoe CH1] (Разъем CH1) / [Shoe CH3] (Разъем CH3) / [Off] (Выкл.)	[Internal MIC]	Переключение источника входного сигнала CH3.
[CH4 Input Select] (Выбор входа CH4)	[External MIC (R)] (Внешний микрофон, правый) / [Internal MIC] (Встроенный микрофон) / [Shoe CH2] (Разъем CH2) / [Shoe CH4] (Разъем CH4) / [Off] (Выкл.)	[Internal MIC]	Переключение источника входного сигнала CH4.
[Reference Level] (Опорный уровень)	−20dB / −18dB / −16dB / −12dB	−20dB	Выбор уровня записи опорного тонального сигнала частотой 1 кГц.
[CH1 Filter] (Фильтр CH1) – [Wind Filter] (Фильтр ветра)	[On] (Вкл.) / [Off] (Выкл.)	[Off]	Включение/выключение фильтра подавления шума ветра при записи CH1.
[CH1 Filter] (Фильтр CH1) – [Noise Cut Filter] (Фильтр шумоподавления)	[On] (Вкл.) / [Off] (Выкл.)	[Off]	Включение/выключение шумоподавления при записи CH1.
[CH1 Filter] (Фильтр CH1) – [Zoom Noise Cut(INT MIC)] (Подавление шума зума (встроенный микрофон))	[On] (Вкл.) / [Off] (Выкл.)	[Off]	Включение/выключение подавления шума электродвигателя при зуммировании с электроприводом для встроенного микрофона при записи CH1. Примечание: доступно только при установке [CH1 Input Select] (Выбор входа CH1) в [Internal MIC] (Встроенный микрофон).
[CH2 Filter] (Фильтр CH2) – [Wind Filter] (Фильтр ветра)	[On] (Вкл.) / [Off] (Выкл.)	[Off]	Включение/выключение фильтра подавления шума ветра при записи CH2.
[CH2 Filter] (Фильтр CH2) – [Noise Cut Filter] (Фильтр шумоподавления)	[On] (Вкл.) / [Off] (Выкл.)	[Off]	Включение/выключение шумоподавления при записи CH2.
[CH2 Filter] (Фильтр CH2) – [Zoom Noise Cut(INT MIC)] (Подавление шума зума (встроенный микрофон))	[On] (Вкл.) / [Off] (Выкл.)	[Off]	Включение/выключение подавления шума электродвигателя при зуммировании с электроприводом для встроенного микрофона при записи CH2. Примечание: доступно только при установке [CH2 Input Select] (Выбор входа CH2) в [Internal MIC] (Встроенный микрофон).
[CH3 Filter] (Фильтр CH3) – [Wind Filter] (Фильтр ветра)	[On] (Вкл.) / [Off] (Выкл.)	[Off]	Включение/выключение фильтра подавления шума ветра при записи CH3.
[CH3 Filter] (Фильтр CH3) – [Noise Cut Filter] (Фильтр шумоподавления)	[On] (Вкл.) / [Off] (Выкл.)	[Off]	Включение/выключение шумоподавления при записи CH3.
[CH3 Filter] (Фильтр CH3) – [Zoom Noise Cut(INT MIC)] (Подавление шума зума (встроенный микрофон))	[On] (Вкл.) / [Off] (Выкл.)	[Off]	Включение/выключение подавления шума электродвигателя при зуммировании с электроприводом для встроенного микрофона при записи CH3. Примечание: доступно только при установке [CH3 Input Select] (Выбор входа CH3) в [Internal MIC] (Встроенный микрофон).

Пункт меню	Настройка подпункта	Заводское значение	Описание
[CH4 Filter] (Фильтр CH4) – [Wind Filter] (Фильтр ветра)	[On] (Вкл.) / [Off] (Выкл.)	[Off]	Включение/выключение фильтра подавления шума ветра при записи CH4.
[CH4 Filter] (Фильтр CH4) – [Noise Cut Filter] (Фильтр шумоподавления)	[On] (Вкл.) / [Off] (Выкл.)	[Off]	Включение/выключение шумоподавления при записи CH4.
[CH4 Filter] (Фильтр CH4) – [Zoom Noise Cut(INT MIC)] (Подавление шума зума (встроенный микрофон))	[On] (Вкл.) / [Off] (Выкл.)	[Off]	Включение/выключение подавления шума электродвигателя при зуммировании с электроприводом для встроенного микрофона при записи CH4. Примечание: доступно только при установке [CH4 Input Select] (Выбор входа CH4) в [Internal MIC] (Встроенный микрофон).
[CH1 Level Control] (Управление уровнем CH1)	[Auto] (Авто) / [Manual] (Ручной)	[Auto]	Выбор автоматической или ручной регулировки входного уровня звука CH1. Примечание: если для обоих параметров [CH1 Input Select] и [CH2 Input Select] (выбор входов CH1/CH2) выбрано [Internal MIC] (Встроенный микрофон), CH2 переключается в автоматический/ручной режим совместно с этой настройкой.
[CH2 Level Control] (Управление уровнем CH2)	[Auto] (Авто) / [Manual] (Ручной)	[Auto]	Выбор автоматической или ручной регулировки входного уровня звука CH2. Примечание: если для обоих параметров [CH1 Input Select] и [CH2 Input Select] (выбор входов CH1/CH2) выбрано [Internal MIC] (Встроенный микрофон), CH2 переключается в автоматический/ручной режим совместно с настройкой [CH1 Level Control] (Управление уровнем CH1).
[CH3 Level Control] (Управление уровнем CH3)	[Auto] (Авто) / [Manual] (Ручной)	[Auto]	Выбор автоматической или ручной регулировки входного уровня звука CH3. Примечание: если для обоих параметров [CH3 Input Select] и [CH4 Input Select] (выбор входов CH3/CH4) выбрано [Internal MIC] (Встроенный микрофон), CH4 переключается в автоматический/ручной режим совместно с этой настройкой.
[CH4 Level Control] (Управление уровнем CH4)	[Auto] (Авто) / [Manual] (Ручной)	[Auto]	Выбор автоматической или ручной регулировки входного уровня звука CH4. Примечание: если для обоих параметров [CH3 Input Select] и [CH4 Input Select] (выбор входов CH3/CH4) выбрано [Internal MIC] (Встроенный микрофон), CH4 переключается в автоматический/ручной режим совместно с настройкой [CH3 Level Control] (Управление уровнем CH3).
[CH1 Input Level] (Входной уровень CH1)	0–99	49	Установка входного уровня CH1.

Пункт меню	Настройка подпункта	Заводское значение	Описание
[CH2 Input Level] (Входной уровень CH2)	0–99	49	Установка входного уровня CH2.
[CH3 Input Level] (Входной уровень CH3)	0–99	49	Установка входного уровня CH3.
[CH4 Input Level] (Входной уровень CH4)	0–99	49	Установка входного уровня CH4.
[Audio Input Level] (Входной уровень звука)	0–99	99	Установка входного уровня звука. Может использоваться как общий регулятор уровня в зависимости от настроек [CH1 Level] – [CH4 Level] (Уровень CH1–CH4).
[Limiter Mode] (Режим ограничителя)	[Off] (Выкл.) / −6dB / −9dB / −12dB / −15dB / −17dB	[Off]	Выбор характеристики ограничителя для сильных входных сигналов при ручной регулировке входного уровня звука.
[CH1&2 AGC Mode] (Режим АРУ CH1 и CH2)	[Mono] (Моно) / [Stereo] (Стерео)	[Stereo]	Установка режима автоматической регулировки уровня CH1 и CH2. При выборе [Stereo] (Стерео) автоматическая регулировка усиления связана между каналами.
[CH3&4 AGC Mode] (Режим АРУ CH3 и CH4)	[Mono] (Моно) / [Stereo] (Стерео)	[Stereo]	Установка режима автоматической регулировки уровня CH3 и CH4. При выборе [Stereo] (Стерео) автоматическая регулировка усиления связана между каналами.
[AGC Spec] (Характеристика АРУ)	−6dB / −9dB / −12dB / −15dB / −17dB	−6dB	Выбор характеристики автоматической регулировки усиления.
[1kHz Tone on Color Bars] (Тон 1 кГц при цветных полосах)	[On] (Вкл.) / [Off] (Выкл.)	[Off]	Включение/выключение опорного тонального сигнала частотой 1 кГц при отображении цветных полос. Примечание: при выборе [On] (Вкл.) опорный тональный сигнал 1 кГц выводится на CH3/CH4, даже если [CH3 Input Select] / [CH4 Input Select] (Выбор входа CH3/CH4) установлены в [Off] (Выкл.).
[CH1 Level] (Уровень CH1)	Вход без адаптера XLR: [Audio Input Level] / [CH1 Input Level] / [Level+CH1 Input Level] Вход с адаптером XLR: [Audio Input Level] / [Through] (Сквозной)	Без адаптера XLR: [Level+CH1 Input Level] С адаптером XLR: [Audio Input Level]	Установка сочетания доступных регулировок входного уровня звука CH1. [Audio Input Level] — входной уровень звука; [CH1 Input Level] — входной уровень CH1; [Level+CH1 Input Level] — общий уровень + входной уровень CH1.
[CH2 Level] (Уровень CH2)	Вход без адаптера XLR: [Audio Input Level] / [CH2 Input Level] / [Level+CH2 Input Level] Вход с адаптером XLR: [Audio Input Level] / [Through] (Сквозной)	Без адаптера XLR: [Level+CH2 Input Level] С адаптером XLR: [Audio Input Level]	Установка сочетания доступных регулировок входного уровня звука CH2. [Audio Input Level] — входной уровень звука; [CH2 Input Level] — входной уровень CH2; [Level+CH2 Input Level] — общий уровень + входной уровень CH2.
[CH3 Level] (Уровень CH3)	Вход без адаптера XLR: [Audio Input Level] / [CH3 Input Level] / [Level+CH3 Input Level] Вход с адаптером XLR: [Audio Input Level] / [Through] (Сквозной)	Без адаптера XLR: [Level+CH3 Input Level] С адаптером XLR: [Audio Input Level]	Установка сочетания доступных регулировок входного уровня звука CH3. [Audio Input Level] — входной уровень звука; [CH3 Input Level] — входной уровень CH3; [Level+CH3 Input Level] — общий уровень + входной уровень CH3.

Пункт меню	Настройка подпункта	Заводское значение	Описание
[CH4 Level] (Уровень CH4)	Вход без адаптера XLR: [Audio Input Level] / [CH4 Input Level] / [Level+CH4 Input Level] Вход с адаптером XLR: [Audio Input Level] / [Through] (Сквозной)	Без адаптера XLR: [Level+CH4 Input Level] С адаптером XLR: [Audio Input Level]	Установка сочетания доступных регулировок входного уровня звука CH4. [Audio Input Level] — входной уровень звука; [CH4 Input Level] — входной уровень CH4; [Level+CH4 Input Level] — общий уровень + входной уровень CH4.

[Audio] (Звук) – [Audio Output] (Аудиовыход)

Настройки аудиовыхода.

Пункт меню	Настройка подпункта	Заводское значение	Описание
[Monitor CH] (Канал мониторинга)	[CH1/CH2] / [CH3/CH4] / [MIX ALL] (Микширование всех каналов) / [CH1] / [CH2] / [CH3] / [CH4]	[CH1/CH2]	Выбор канала звука, выводимого на разъем наушников и встроенный динамик. Примечание: при одновременном выводе звука нескольких каналов выходной уровень каждого канала снижается для предотвращения клиппинга.
[Volume] (Громкость)	0–50	0	Регулировка уровня звука мониторинга через разъем наушников и встроенный динамик.
[Headphone Live/Processed] (Прямой/обработанный звук в наушниках)	[Live] (Прямой) / [Processed] (Обработанный)	[Live]	Выбор вывода звука в наушники с минимальной возможной задержкой либо вывода обработанного звука, например с шумоподавлением.
[Headphone Mono/ST] (Моно/стерео в наушниках)	[Mono] (Моно) / [Stereo] (Стерео)	[Stereo]	Выбор монофонического или стереофонического выхода разъема наушников.
[Alarm Level] (Уровень предупреждения)	0–7	4	Регулировка громкости предупреждающего сигнала.
[HDMI Out CH] (Каналы выхода HDMI)	[CH1/CH2] / [CH3/CH4]	[CH1/CH2]	Установка сочетания аудиоканалов на выходе HDMI.

TP1002215354

5-076-802-11(2) Copyright 2026 Sony Corporation

Цифровой фотоаппарат со сменным объективом
ILME-FX5/ILME-FX5B

Меню [Clip Operations] (Операции с клипами)

В следующих таблицах описаны функции и настройки каждого пункта меню.

[Display Clip Properties] (Отображение свойств клипа)

Пункт меню	Описание
[Display Clip Properties] (Отображение свойств клипа)	Отображение экрана свойств клипа.

[Clip Operations] (Операции с клипами) – [Set Clip Flag] (Установка флага клипа)

Редактирование флага клипа.

Пункт меню	Описание
[Add OK] (Добавить OK)	Добавление флага [OK].
[Add NG] (Добавить NG)	Добавление флага [NG].
[Add KEEP] (Добавить KEEP)	Добавление флага [KEEP].
[Delete Clip Flag] (Удалить флаг клипа)	Удаление всех флагов клипов.

[Clip Operations] (Операции с клипами) – [Lock/Unlock Clip] (Блокировка/разблокировка клипа)

Установка защиты клипа.

Пункт меню	Описание
[Select Clip] (Выбрать клип)	Блокировка/разблокировка выбранного клипа.
[Lock All Clips] (Заблокировать все клипы)	Блокировка всех клипов.
[Unlock All Clips] (Разблокировать все клипы)	Разблокировка всех клипов.

[Clip Operations] (Операции с клипами) – [Delete Clip] (Удаление клипа)

Удаление клипов.

Пункт меню	Описание
[Select Clip] (Выбрать клип)	Удаление выбранного клипа.
[All Clips] (Все клипы)	Удаление всех клипов.

[Clip Operations] (Операции с клипами) – [Transfer Clip] (Передача клипа)

Передача клипов.

Примечание

- [Transfer Clip] (Передача клипа) невозможно настроить, если не задан пароль с помощью [Network] (Сеть) – [Network Setup] (Настройка сети) – [Edit Authentication] (Редактирование аутентификации) – [Input Password] (Ввод пароля).

Пункт меню	Описание
[Select Clip] (Выбрать клип)	Передача выбранного клипа.
[All Clips] (Все клипы)	Передача всех клипов. Примечание: можно передать до 200 клипов.

[Clip Operations] (Операции с клипами) – [Transfer Clip (Proxy)] (Передача прокси-клипа)

Передача прокси-клипов.

Примечание

- [Transfer Clip (Proxy)] (Передача прокси-клипа) невозможно настроить, если не задан пароль с помощью [Network] (Сеть) – [Network Setup] (Настройка сети) – [Edit Authentication] (Редактирование аутентификации) – [Input Password] (Ввод пароля).

Пункт меню	Описание
[Select Clip] (Выбрать клип)	Передача прокси-клипа, соответствующего выбранному клипу.
[All Clips] (Все клипы)	Передача прокси-клипов, соответствующих всем клипам. Примечание: можно передать до 200 клипов.

[Clip Operations] (Операции с клипами) – [Filter Clips] (Фильтрация клипов)

Выбор отображаемых клипов.

Пункт меню	Описание
[OK]	Отображение только клипов с флагом [OK].
[NG]	Отображение только клипов с флагом [NG].
[KEEP]	Отображение только клипов с флагом [KEEP].
[None] (Нет)	Отображение только клипов без флага.
[All] (Все)	Отображение всех клипов независимо от наличия флагов.

[Clip Operations] (Операции с клипами) – [Customize View] (Настройка вида)

Переключение отображения экрана списка клипов.

Пункт меню	Настройка подпункта	Заводское значение	Описание
[Clips Caption] (Подписи клипов)	[Clip Name] (Имя клипа) / [Date Time] (Дата и время) / [Time Code] (Временной код) / [Duration] (Длительность) / [Sequential Number] (Порядковый номер)	[Clip Name]	Переключение информации, отображаемой под миниатюрами.

5-076-802-11(2) Copyright 2026 Sony Corporation

Цифровой фотоаппарат со сменным объективом
ILME-FX5/ILME-FX5B

Меню [Technical] (Технические настройки)

В следующих таблицах описаны функции и настройки каждого пункта меню.

[Technical] (Технические настройки) – [Exposure Assist] (Помощь при экспозиции)

Настройки ложных цветов и индикации помощи при экспозиции.

Пункт меню	Настройка подпункта	Заводское значение	Описание
[False Color] (Ложные цвета)	[On] (Вкл.) / [Off] (Выкл.)	[Off]	Включение/выключение функции ложных цветов.
[Output Target] (Назначение вывода)	[HDMI] / [LCD Monitor/VF] (ЖК-монитор/видоискатель)	Все варианты отмечены флажками	Выбор назначения вывода индикации помощи при экспозиции. Выполните настройку с помощью флажка.
[Color Scale] (Цветовая шкала)	[Enable] (Включить) / [Disable] (Выключить)	[Enable]	Настройка отображения цветовой шкалы для индикации помощи при экспозиции.

[Technical] (Технические настройки) – [Test Signals] (Тестовые сигналы)

Настройки цветных полос.

Пункт меню	Настройка подпункта	Заводское значение	Описание
[Color Bars] (Цветные полосы)	[On] (Вкл.) / [Off] (Выкл.)	[Off]	Включение/выключение цветных полос.
[Color Bar Type] (Тип цветных полос)	[ARIB] / [100%] / [75%] / [SMPTE]	[ARIB]	Выбор типа цветных полос.

[Technical] (Технические настройки) – [Alerts & Tally] (Предупреждения и индикаторы записи)

Настройки индикаторов записи/сигнализации.

Пункт меню	Настройка подпункта	Заводское значение	Описание
[Front Tally Lamp] (Передний индикатор записи)	[On] (Вкл.) / [Off] (Выкл.)	[On]	Включение/выключение переднего индикатора записи/сигнализации.
[Rear Tally Lamp] (Задний индикатор записи)	[On] (Вкл.) / [Off] (Выкл.)	[On]	Включение/выключение заднего индикатора записи/сигнализации и индикатора кнопки START/STOP записи.
[Tally Control] (Управление индикаторами записи)	[External] (Внешнее) / [Internal] (Внутреннее)	[Internal]	Указание получателя информации управления сигналом вызова tally.
[Rec Start/Stop Beep] (Звуковой сигнал начала/остановки записи)	0–50	0	Регулировка громкости звукового сигнала при начале/остановке записи.

[Technical] (Технические настройки) – [Key Lock] (Блокировка кнопок)

Настройки блокировки кнопок.

Пункт меню	Настройка подпункта	Заводское значение	Описание
[Setting] (Настройка)	[Enable] (Включить) / [Disable] (Выключить)	[Disable]	Включение/выключение функции блокировки кнопок. Совет: если функция включена, можно активировать/снять блокировку, удерживая кнопку USER и нажимая кнопку MENU не менее 1 секунды.
[with Rec Button] (С кнопкой записи)	[On] (Вкл.) / [Off] (Выкл.)	[On]	Выбор, включается ли кнопка START/STOP записи на верхней стороне камеры в число блокируемых кнопок. Совет: при выборе [On] назначаемая кнопка с функцией [Rec] (Запись) не блокируется.

[Technical] (Технические настройки) – [Touch Operation] (Сенсорное управление)

Настройки сенсорного управления.

Пункт меню	Настройка подпункта	Заводское значение	Описание
[Setting] (Настройка)	[On] (Вкл.) / [Off] (Выкл.)	[On]	Включение/выключение сенсорного управления.

[Technical] (Технические настройки) – [Rec Review] (Просмотр записи)

Настройки просмотра записи.

Пункт меню	Настройка подпункта	Заводское значение	Описание
[Setting] (Настройка)	[3s] (3 с) / [10s] (10 с) / [Clip] (Клип)	[Clip]	Выбор продолжительности воспроизведения только что записанных клипов для просмотра записи.

[Technical] (Технические настройки) – [Zoom] (Зум)

Настройки зуммирования.

Пункт меню	Настройка подпункта	Заводское значение	Описание
[Zoom Type] (Тип зума)	[Optical Zoom Only] (Только оптический зум) / [On(Clear Image Zoom)] (Вкл. зум четкого изображения)	[Optical Zoom Only]	Установка типа зума. [Optical Zoom Only]: оптическое зуммирование выполняется с помощью объектива. [On(Clear Image Zoom)]: электронное зуммирование практически без ухудшения качества изображения.
[Clear Image Zoom Type] (Тип зума четкого изображения)	[Optical Zoom Priority] (Приоритет оптического зума) / [Smooth Priority] (Приоритет плавности)	[Smooth Priority]	Установка способа зуммирования для [Clear Image Zoom] (Зум четкого изображения).

[Technical] (Технические настройки) – [Zoom Lever Speed] (Скорость рычажка зума)

Настройки рычажка зума.

Пункт меню	Настройка подпункта	Заводское значение	Описание
[1st Zoom (Standby)] (1-я скорость зума в ожидании)	[1(Slow)] (Медленно) / 2 / 3 / 4 / 5 / 6 / 7 / [8(Fast)] (Быстро)	3	Установка скорости зуммирования (1-й уровень) рычажком зума в режиме ожидания записи.
[2nd Zoom(Standby)] (2-я скорость зума в ожидании)	[1(Slow)] (Медленно) / 2 / 3 / 4 / 5 / 6 / 7 / [8(Fast)] (Быстро)	[8(Fast)]	Установка скорости зуммирования (2-й уровень) рычажком зума в режиме ожидания записи.
[1st Zoom (Rec)] (1-я скорость зума при записи)	[1(Slow)] (Медленно) / 2 / 3 / 4 / 5 / 6 / 7 / [8(Fast)] (Быстро)	3	Установка скорости зуммирования (1-й уровень) рычажком зума во время записи.
[2nd Zoom(Rec)] (2-я скорость зума при записи)	[1(Slow)] (Медленно) / 2 / 3 / 4 / 5 / 6 / 7 / [8(Fast)] (Быстро)	[8(Fast)]	Установка скорости зуммирования (2-й уровень) рычажком зума во время записи.

[Technical] (Технические настройки) – [Bluetooth Zoom] (Зум по Bluetooth)

Настройки рычажка зума пульта дистанционного управления Bluetooth.

Пункт меню	Настройка подпункта	Заводское значение	Описание
[Zoom Speed Type] (Тип скорости зума)	[Variable] (Переменная) / [Fixed] (Фиксированная)	[Variable]	Установка типа скорости зуммирования пульта дистанционного управления Bluetooth.
[Fixed Speed (Standby)] (Фиксированная скорость в ожидании)	[1(Slow)] (Медленно) / 2 / 3 / 4 / 5 / 6 / 7 / [8(Fast)] (Быстро)	3	Установка скорости зуммирования в режиме ожидания записи.
[Fixed Speed (Rec)] (Фиксированная скорость при записи)	[1(Slow)] (Медленно) / 2 / 3 / 4 / 5 / 6 / 7 / [8(Fast)] (Быстро)	3	Установка скорости зуммирования во время записи.

[Technical] (Технические настройки) – [GPS]

Настройки GPS.

Пункт меню	Настройка подпункта	Заводское значение	Описание
[Location by Mobile App] (Местоположение через мобильное приложение)	[On] (Вкл.) / [Off] (Выкл.)	[Off]	Выбор необходимости получения данных о местоположении из мобильного приложения.

[Technical] (Технические настройки) – [Menu Settings] (Настройки меню)

Настройки, связанные с меню.

Пункт меню	Настройка подпункта	Заводское значение	Описание
[Info. Disp. Mode Operation] (Управление в режиме отображения информации)	[Home Screen Priority] (Приоритет главного экрана) / [Direct Menu Priority] (Приоритет прямого меню)	[Home Screen Priority]	Выбор приоритета управления главным экраном или прямым меню в режиме отображения информации.

[Technical] (Технические настройки) – [USB]

Настройки функций USB.

Пункт меню	Настройка подпункта	Заводское значение	Описание
[USB Cnct Mode (PORT1)] (Режим подключения USB, порт 1)	[Off] (Выкл.) / [USB Remote] (Дистанционное управление USB) / [USB Tethering] (USB-модем)	[Off]	Выбор функции USB, действующей на порту 1.
[USB Cnct Mode (PORT2)] (Режим подключения USB, порт 2)	[Off] (Выкл.) / [USB Timecode] (Временной код USB) / [USB Remote] (Дистанционное управление USB)	[Off]	Выбор функции USB, действующей на порту 2.

[Technical] (Технические настройки) – [Fan Control] (Управление вентилятором)

Настройки режима управления вентилятором.

Пункт меню	Настройка подпункта	Заводское значение	Описание
[Setting] (Настройка)	[Auto] (Авто) / [Minimum] (Минимум) / [Off in Rec] (Выкл. при записи)	[Auto]	Установка режима управления вентилятором. Примечание: даже при выборе [Off in Rec] вентилятор включится, если внутренняя температура камеры превысит определенное значение.

[Technical] (Технические настройки) – [Lens] (Объектив)

Настройки, связанные с объективами.

Пункт меню	Настройка подпункта	Заводское значение	Описание
[Zoom Ring Direction] (Направление кольца зума)	[Left(W)/Right(T)] (Влево W/вправо T) / [Right(W)/Left(T)] (Вправо W/влево T)	[Left(W)/Right(T)]	Установка направления вращения кольца зума.
[Shading Compensation] (Компенсация виньетирования)	[Auto] (Авто) / [Auto(Low)] (Авто, низкая) / [Off] (Выкл.)	[Auto]	Установка автоматической компенсации виньетирования.
[Chroma Aberration Comp.] (Компенсация хроматических аберраций)	[Auto] (Авто) / [Off] (Выкл.)	[Auto]	Установка автоматической компенсации хроматических аберраций.
[Distortion Comp.] (Компенсация дисторсии)	[Auto] (Авто) / [Off] (Выкл.)	[Auto]	Установка автоматической компенсации дисторсии.
[Breathing Compensation] (Компенсация дыхания фокуса)	[Auto] (Авто) / [Off] (Выкл.)	[Off]	Установка компенсации дыхания фокуса объектива.
[Focus Distance Format] (Формат расстояния фокусировки)	[Meter] (Метры) / [Feet] (Футы)	[Meter]	Установка единиц отображения для [Lens Info] (Информация об объективе) / [Focus Position] (Положение фокуса).

[Technical] (Технические настройки) – [Auto Pixel Restore] (Автоматическое восстановление пикселей)

Выполнение функции автоматического восстановления пикселей.

Пункт меню	Настройка подпункта	Заводское значение	Описание
[Auto Pixel Restoration] (Автоматическое восстановление пикселей)	[Execute] (Выполнить) / [Cancel] (Отмена)	–	Выполнение функции автоматического восстановления пикселей (автоматического подавления пиксельного шума). [Execute]: выполнение функции. Примечание: установите крышку и накройте окружающую область черной тканью для надлежащей защиты от света.

[Technical] (Технические настройки) – [Sensor Cleaning] (Очистка датчика)

Выполнение функции очистки датчика.

Пункт меню	Настройка подпункта	Заводское значение	Описание
[Sensor Cleaning] (Очистка датчика)	[Execute] (Выполнить) / [Cancel] (Отмена)	–	Выполнение функции очистки датчика. [Execute]: выполнение функции.

[Technical] (Технические настройки) – [Power Settings] (Настройки питания)

Настройки, связанные с питанием.

Пункт меню	Настройка подпункта	Заводское значение	Описание
[Power Save] (Энергосбережение)	[Off] (Выкл.) / [30min] (30 мин) / [5min] (5 мин) / [2min] (2 мин) / [1min] (1 мин)	[5min]	Установка времени до автоматического выключения камеры.
[Auto Power Off Temp.] (Температура автоматического выключения)	[Standard] (Стандартная) / [High] (Высокая)	[Standard]	Установка температуры выключения камеры.
[USB Power Supply] (Питание по USB)	[Auto] (Авто) / [PORT1] (Порт 1) / [PORT2] (Порт 2) / [Off] (Выкл.)	[Auto]	Выбор порта USB, через который подается питание.

TP1002215356

5-076-802-11(2) Copyright 2026 Sony Corporation

Цифровой фотоаппарат со сменным объективом
ILME-FX5/ILME-FX5B

Меню [Network] (Сеть)

В следующих таблицах описаны функции и настройки каждого пункта меню.

[Network] (Сеть) – [Network Setup] (Настройка сети)

Запуск инструмента помощи при настройке сети.

Пункт меню	Настройка подпункта	Заводское значение	Описание
[Setup for Mobile App] (Настройка для мобильного приложения)	–	–	Запуск инструмента помощи при настройке сети.
[LAN Type Select] (Выбор типа LAN)	[Wireless LAN AP 2.4G] / [Wireless LAN AP 5G] / [Wireless LAN ST] / [Wired LAN] (Проводная LAN) / [Off] (Выкл.)	[Off]	Установка способа подключения к LAN. [Wireless LAN AP 2.4G/5G]: точка доступа беспроводной LAN 2,4/5 ГГц; [Wireless LAN ST]: режим станции беспроводной LAN.
[Show Authentication] (Показать данные аутентификации)	–	–	Отображение имени пользователя и пароля для аутентификации доступа в виде текста и QR-кода. Примечание: имя пользователя и пароль автоматически генерируются и устанавливаются в камере при покупке. При установке имени пользователя и пароля убедитесь, что настройки не видны другим лицам.
[Edit Authentication] (Изменить данные аутентификации)	[User Name] (Имя пользователя)	–	Установка имени пользователя для аутентификации доступа. Примечание: введите не более 16 допустимых символов. Допустимы латинские буквы (прописные и строчные), цифры и символы (! % + , - . = -).
	[Input Password] (Ввод пароля)	–	Установка пароля для аутентификации доступа. Примечание: допускается от 8 до 16 буквенно-цифровых и специальных символов; пароль должен содержать как буквы, так и цифры. Допустимы латинские буквы (прописные и строчные), цифры и символы (! % + , - . = -).
	[Generate Password] (Создать пароль) – [Execute] (Выполнить) / [Cancel] (Отмена)	–	Автоматическое создание пароля для аутентификации доступа. [Execute]: выполнение функции.

[Network] (Сеть) – [Wireless LAN] (Беспроводная LAN)

Настройки беспроводной LAN.

Пункт меню	Настройка подпункта	Заводское значение	Описание
[Setting] (Настройка)	[Access Point (2.4GHz)] (Точка доступа 2,4 ГГц) / [Access Point (5GHz)] (Точка доступа 5 ГГц) / [Station Mode] (Режим станции) / [Off] (Выкл.)	[Off]	Выбор режима работы подключения к беспроводной LAN. Примечание: камера не поддерживает одновременное использование беспроводной и проводной LAN.
[Channel] (Канал)	–	–	Отображение канала беспроводной LAN. (Только в режиме точки доступа.)
[Camera SSID & Password] (SSID и пароль камеры)	–	–	Отображение SSID и пароля камеры. (Только в режиме точки доступа.)
[Regenerate Password] (Повторно создать пароль)	–	–	Повторное создание пароля для режима точки доступа. (Только в режиме точки доступа.)
[Camera Remote Control] (Дистанционное управление камерой)	[Enable] (Включить) / [Disable] (Выключить)	[Disable]	Включение/выключение дистанционного управления с мобильного устройства, подключённого к камере по беспроводной LAN в режиме станции. (Только в режиме станции.)
[Connected Network] (Подключённая сеть)	–	–	Отображение точки доступа беспроводной LAN, к которой подключена камера. (Только в режиме станции.)
[Scan Networks] (Поиск сетей)	–	–	Обнаружение точек доступа беспроводных LAN и отображение их списка. (Только в режиме станции.)
[WPS]	[Execute] (Выполнить) / [Cancel] (Отмена)	–	Установление соединения с помощью WPS (Wi-Fi Protected Setup). [Execute]: выполнение функции. (Только в режиме станции.) Примечание: соединение с помощью WPS невозможно с устройствами, для которых не настроены параметры безопасности.

Пункт меню	Настройка подпункта	Заводское значение	Описание
[Manual Register] (Ручная регистрация)	–	–	Настройка точки доступа беспроводной LAN для подключения. (Только в режиме станции.)
	[SSID]	–	Установка SSID точки доступа для подключения. Примечание: введите от 1 до 32 допустимых символов. Допустимы латинские буквы (прописные и строчные), цифры и символы (- . @ _ ( ) ! " # $ % & ' * + , / : ; < = > ? [\ ] ^ ` { | } ~).
	[Security] (Безопасность)	–	Установка типа защиты точки доступа для подключения.
	[Password] (Пароль)	–	Установка пароля точки доступа для подключения. Совет: если для безопасности выбрано [WPA2] или [WPA3]: *******. Если выбрано [None] (Нет): (пусто). Примечание: допустимое количество вводимых символов: при [WPA2]: от 8 до 63 символов; при [WPA3]: от 8 до 128 символов; при [None]: 0 символов. Допустимы латинские буквы (прописные и строчные), цифры и символы (- . @ _ ( ) ! " # $ % & ' * + , / : ; < = > ? [\ ] ^ ` { | } ~).
	[DHCP]	–	Включение/выключение DHCP.
	[IP Address] (IP-адрес)	–	Установка IP-адреса камеры, если для [DHCP] выбрано [Off]. Примечание: используйте кнопки ▲/▼ для ввода адреса в диапазоне от 0.0.0.0 до 255.255.255.255 по каждому сегменту.
	[Subnet Mask] (Маска подсети)	–	Установка маски подсети камеры, если для [DHCP] выбрано [Off]. Примечание: используйте кнопки ▲/▼ для ввода адреса в диапазоне от 0.0.0.0 до 255.255.255.255 по каждому сегменту.

Пункт меню	Настройка подпункта	Заводское значение	Описание
[Manual Register] (Ручная регистрация)	[Gateway] (Шлюз)	–	Установка шлюза по умолчанию камеры, если для [DHCP] выбрано [Off]. Примечание: используйте кнопки ▲/▼ для ввода адреса в диапазоне от 0.0.0.0 до 255.255.255.255 по каждому сегменту.
	[DNS Auto] (Автоматическое получение DNS)	–	Включение/выключение автоматического получения DNS, если для [DHCP] выбрано [On].
	[Primary DNS Server] (Основной DNS-сервер)	–	Установка основного DNS-сервера камеры, если для [DNS Auto] выбрано [Off]. Примечание: используйте кнопки ▲/▼ для ввода адреса в диапазоне от 0.0.0.0 до 255.255.255.255 по каждому сегменту.
	[Secondary DNS Server] (Дополнительный DNS-сервер)	–	Установка дополнительного DNS-сервера камеры, если для [DNS Auto] выбрано [Off]. Примечание: используйте кнопки ▲/▼ для ввода адреса в диапазоне от 0.0.0.0 до 255.255.255.255 по каждому сегменту.
[IP Address] (IP-адрес)	–	–	Отображение IP-адреса камеры.
[Subnet Mask] (Маска подсети)	–	–	Отображение маски подсети камеры.
[MAC Address] (MAC-адрес)	–	–	Отображение MAC-адреса интерфейса беспроводной LAN камеры.

[Network] (Сеть) – [Wired LAN] (Проводная LAN)

Настройки проводной LAN.

Пункт меню	Настройка подпункта	Заводское значение	Описание
[Setting] (Настройка)	[On] (Вкл.) / [Off] (Выкл.)	[Off]	Включение/выключение проводной LAN. Примечание: камера не поддерживает одновременное использование беспроводной и проводной LAN.
[Camera Remote Control] (Дистанционное управление камерой)	[Enable] (Включить) / [Disable] (Выключить)	[Disable]	Включение/выключение дистанционного управления с устройства, подключённого к камере по проводной LAN.

Пункт меню	Настройка подпункта	Заводское значение	Описание
[Detail Settings] (Подробные настройки)	–	–	Настройка свойств проводной LAN.
	[DHCP]	–	Включение/выключение DHCP.
	[IP Address] (IP-адрес)	–	Установка IP-адреса камеры, если для [DHCP] выбрано [Off]. Примечание: используйте кнопки ▲/▼ для ввода адреса в диапазоне от 0.0.0.0 до 255.255.255.255 по каждому сегменту.
	[Subnet Mask] (Маска подсети)	–	Установка маски подсети камеры, если для [DHCP] выбрано [Off]. Примечание: используйте кнопки ▲/▼ для ввода адреса в диапазоне от 0.0.0.0 до 255.255.255.255 по каждому сегменту.
	[Gateway] (Шлюз)	–	Установка шлюза по умолчанию камеры, если для [DHCP] выбрано [Off]. Примечание: используйте кнопки ▲/▼ для ввода адреса в диапазоне от 0.0.0.0 до 255.255.255.255 по каждому сегменту.
	[DNS Auto] (Автоматическое получение DNS)	–	Включение/выключение автоматического получения DNS, если для [DHCP] выбрано [On].
	[Primary DNS Server] (Основной DNS-сервер)	–	Установка основного DNS-сервера камеры, если для [DNS Auto] выбрано [Off]. Примечание: используйте кнопки ▲/▼ для ввода адреса в диапазоне от 0.0.0.0 до 255.255.255.255 по каждому сегменту.
	[Secondary DNS Server] (Дополнительный DNS-сервер)	–	Установка дополнительного DNS-сервера камеры, если для [DNS Auto] выбрано [Off]. Примечание: используйте кнопки ▲/▼ для ввода адреса в диапазоне от 0.0.0.0 до 255.255.255.255 по каждому сегменту.
[IP Address] (IP-адрес)	–	–	Отображение IP-адреса камеры.
[Subnet Mask] (Маска подсети)	–	–	Отображение маски подсети камеры.
[MAC Address] (MAC-адрес)	–	–	Отображение MAC-адреса камеры.

[Network] (Сеть) – [USB Tethering] (USB-модем)

Настройки подключения через USB-модем.

Пункт меню	Настройка подпункта	Заводское значение	Описание
[Setting] (Настройка)	[On(PORT1)] (Вкл., порт 1) / [Off] (Выкл.)	[Off]	Включение/выключение функции USB-модема камеры.
[Camera Remote Control] (Дистанционное управление камерой)	[Enable] (Включить) / [Disable] (Выключить)	[Disable]	Включение/выключение дистанционного управления через USB-модем из приложения Monitor & Control, Creators' App for Enterprise или другого приложения мобильного устройства.
[IP Address] (IP-адрес)	–	–	Отображение IP-адреса камеры.
[Subnet Mask] (Маска подсети)	–	–	Отображение маски подсети камеры.

[Network] (Сеть) – [Bluetooth]

Настройки Bluetooth.

Пункт меню	Настройка подпункта	Заводское значение	Описание
[Setting] (Настройка)	[On] (Вкл.) / [Off] (Выкл.)	[Off]	Включение/выключение функции Bluetooth.
[Pairing] (Сопряжение)	[Execute] (Выполнить) / [Cancel] (Отмена)	–	Сопряжение камеры с устройством Bluetooth. [Execute]: выполнение функции.
[Manage Paired Device] (Управление сопряжёнными устройствами)	–	–	Отображение/удаление сопряжённого устройства Bluetooth.
[Device Address] (Адрес устройства)	–	–	Отображение адреса Bluetooth камеры.

[Network] (Сеть) – [File Transfer] (Передача файлов)

Настройки передачи файлов.

Пункт меню	Настройка подпункта	Заводское значение	Описание
[Auto Upload] (Автоматическая отправка)	[On] (Вкл.) / [Off] (Выкл.)	[Off]	Включение/выключение автоматической передачи исходных клипов. Примечание: если [Project] (Проект) – [Simul Rec] (Одновременная запись) – [Setting] (Настройка) установлено в [On], клипы, записанные на карту памяти в слоте B, не отправляются автоматически.
[Auto Upload (Proxy)] (Автоматическая отправка прокси)	[On] (Вкл.) / [Off] (Выкл.)	[Off]	[On]: включение автоматической передачи прокси-клипов. [Off]: выключение автоматической передачи прокси-клипов. Примечание: если [Project] (Проект) – [Simul Rec] (Одновременная запись) – [Setting] (Настройка) установлено в [On], клипы, записанные на карту памяти в слоте B, не отправляются автоматически.
[Default Upload Server] (Сервер отправки по умолчанию)	–	–	Выбор сервера назначения для передачи файлов. Выбранный здесь сервер становится назначением автоматической передачи исходных и прокси-клипов, а также передачи клипов с экрана списка клипов. Отображается значение [Display Name] (Отображаемое имя), заданное в настройках [Server Settings1] – [Server Settings3] (Настройки сервера 1–3).

Пункт меню	Настройка подпункта	Заводское значение	Описание
[Clear Completed Jobs] (Очистить выполненные задания)	[Execute] (Выполнить) / [Cancel] (Отмена)	–	Удаление выполненных заданий передачи из списка заданий. [Execute]: выполнение функции.
[Clear All Jobs] (Очистить все задания)	[Execute] (Выполнить) / [Cancel] (Отмена)	–	Удаление всех заданий передачи из списка заданий. [Execute]: выполнение функции.
[View Job List] (Просмотр списка заданий)	–	–	Отображение списка заданий передачи.
[Server Settings1] (Настройки сервера 1)	[Display Name] (Отображаемое имя)	–	Установка отображаемого имени в настройках назначения передачи.
	[Service] (Служба) – [FTP]	[FTP]	Отображение типа сервера.
	[Host Name] (Имя хоста)	–	Установка имени хоста сервера назначения передачи.
	[Port] (Порт) (1–65535)	21	Установка номера порта сервера назначения передачи.
	[User Name] (Имя пользователя)	–	Установка имени пользователя для аутентификации подключения к серверу назначения передачи.
	[Password] (Пароль)	–	Установка пароля для аутентификации подключения к серверу назначения передачи.
	[Passive Mode] (Пассивный режим) – [On] (Вкл.) / [Off (Active Mode)] (Выкл., активный режим)	[Off (Active Mode)]	Включение/выключение пассивного режима.
	[Destination Directory] (Каталог назначения)	–	Установка имени каталога назначения передачи.
	[Using Secure Protocol] (Использование защищённого протокола) – [On] (Вкл.) / [Off] (Выкл.)	[Off]	Включение ([On])/выключение ([Off]) защищённой передачи FTP (FTPES).
	[Root Certificate] (Корневой сертификат) – [Load] (Загрузить) / [Clear] (Удалить) / [None] (Нет)	[None]	Загрузка/удаление корневого сертификата для защищённой передачи FTP. Примечание: запишите сертификат в корневой каталог карты памяти. Задайте следующее имя файла: certification.pem (формат PEM). Максимальный размер загружаемого сертификата — 1 МБ на сертификат.
	[Root Certificate Status] (Состояние корневого сертификата) – [Loaded] (Загружен) / [No Certificate] (Нет сертификата)	[No Certificate]	Отображение состояния загрузки корневого сертификата для защищённой передачи FTP.
	[Reset] (Сброс) – [Execute] (Выполнить) / [Cancel] (Отмена)	–	Сброс настроек [Server Settings1] до значений по умолчанию. [Execute]: выполнение функции.
[Server Settings2] (Настройки сервера 2)	То же, что [Server Settings1]	–	–
[Server Settings3] (Настройки сервера 3)	То же, что [Server Settings1]	–	–

[Network] (Сеть) – [Stream] (Потоковая передача)

Настройки потоковой передачи.

Пункт меню	Настройка подпункта	Заводское значение	Описание
[Setting] (Настройка)	[On] (Вкл.) / [Off] (Выкл.)	[Off]	Включение/выключение потоковой передачи.
[Destination Select] (Выбор назначения)	–	[RTMP/RTMPS 1]	Выбор назначения подключения для потоковой передачи. Отображается значение [Display Name], заданное в настройках [RTMP/RTMPS 1] – [RTMP/RTMPS 3] и [SRT-Caller 1] – [SRT-Caller 3].
[RTMP/RTMPS 1]	–	–	Настройка подключения для потоковой передачи RTMP/RTMPS.
	[Display Name] (Отображаемое имя)	–	Установка отображаемого имени в [Destination Select].
	[Codec] (Кодек)	[H.264/AVC]	Отображение кодека потокового видео.
	[Resolution] (Разрешение) – 3840×2160P / 1920×1080P / 1280×720P	1920×1080P	Установка разрешения потокового видео.
	[Bit Rate] (Битрейт)	[6Mbps]	Установка битрейта потокового видео.
	[Destination URL] (URL назначения)	–	Установка URL-адреса сервера для подключения.
	[Stream Key] (Ключ потока)	–	Установка ключа, используемого для потоковой передачи.
	[RTMPS Certificate] (Сертификат RTMPS) – [Load] (Загрузить) / [Clear] (Удалить) / [None] (Нет)	[None]	Загрузка/удаление сертификата по умолчанию. Примечание: запишите сертификат в корневой каталог карты памяти. Задайте следующее имя файла: RTMPS_certification.pem (формат PEM). Максимальный размер загружаемого сертификата — 1 МБ на сертификат.
	[RTMPS Certificate Status] (Состояние сертификата RTMPS) – [Loaded] (Загружен) / [Default] (По умолчанию)	[Default]	Отображение состояния загрузки сертификата для подключения RTMPS.
	[Reset] (Сброс) – [Execute] (Выполнить) / [Cancel] (Отмена)	–	Возврат настроек к значениям по умолчанию. [Execute]: выполнение функции.
[RTMP/RTMPS 2]	То же, что [RTMP/RTMPS 1]	–	–
[RTMP/RTMPS 3]	То же, что [RTMP/RTMPS 1]	–	–
[RTMPS Default Certificates] (Сертификаты RTMPS по умолчанию)	[Replace] (Заменить) – [Execute] (Выполнить) / [Cancel] (Отмена)	–	Загрузка сертификатов по умолчанию с карты памяти, вставленной в слот B. [Execute]: выполнение функции.
	[Reset] (Сброс) – [Execute] (Выполнить) / [Cancel] (Отмена)	–	Инициализация настроек группы сертификатов по умолчанию. [Execute]: выполнение функции.
	[Status] (Состояние)	[Preinstall]	Отображение состояния группы сертификатов по умолчанию.

Пункт меню	Настройка подпункта	Заводское значение	Описание
[SRT-Caller 1]	–	–	Настройка подключения для потоковой передачи SRT.
	[Display Name] (Отображаемое имя)	–	Установка отображаемого имени в [Destination Select].
	[Codec] (Кодек) – [H.264/AVC] / [H.265/HEVC]	[H.264/AVC]	Отображение кодека потокового видео.
	[Resolution] (Разрешение) – 3840×2160P / 1920×1080P / 1280×720P	1920×1080P	Установка разрешения потокового видео.
	[Bit Rate] (Битрейт)	[6Mbps]	Установка битрейта потоковой передачи.
	[Destination URL] (URL назначения)	–	Установка URL-адреса сервера для подключения.
	[Port] (Порт) (1–65535)	7001	Установка порта назначения потоковой передачи.
	[Latency] (Задержка) (20–8000 мс)	[120 ms]	Установка задержки доставки потока.
	[TTL] (1–255)	[64 times]	Установка времени жизни (TTL) при потоковой передаче.
	[Encryption] (Шифрование) – [None] (Нет) / [AES-128] / [AES-256]	[None]	Установка способа шифрования потоковой передачи.
	[Passphrase] (Парольная фраза)	–	Установка парольной фразы, используемой для шифрования при потоковой передаче.
	[ARC] – [On] (Вкл.) / [Off] (Выкл.)	[On]	Включение/выключение ARC при потоковой передаче.
	[Reset] (Сброс) – [Execute] (Выполнить) / [Cancel] (Отмена)	–	Возврат настроек к значениям по умолчанию. [Execute]: выполнение функции.
[SRT-Caller 2]	То же, что [SRT-Caller 1]	–	–
[SRT-Caller 3]	То же, что [SRT-Caller 1]	–	–

[Network] (Сеть) – [Network Reset] (Сброс сети)

Сброс сетевых настроек.

Пункт меню	Настройка подпункта	Описание
[Reset] (Сброс)	[Execute] (Выполнить) / [Cancel] (Отмена)	Сброс сетевых настроек. [Execute]: выполнение функции.

TP1002215357

5-076-802-11(2) Copyright 2026 Sony Corporation

Цифровой фотоаппарат со сменным объективом
ILME-FX5/ILME-FX5B

Меню [Maintenance] (Обслуживание)

В следующих таблицах описаны функции и настройки каждого пункта меню.

[Maintenance] (Обслуживание) – [Language] (Язык)

Установка языка отображения.

Пункт меню	Описание
[Select] (Выбрать)	Установка языка отображения. [Set]: применение настройки.

[Maintenance] (Обслуживание) – [Accessibility] (Специальные возможности)

Настройки функций чтения с экрана и увеличения изображения на экране.

Пункт меню	Настройка подпункта	Заводское значение	Описание
[Screen Reader] (Чтение с экрана)	–	–	Настройки чтения с экрана.
	[Setting] (Настройка) – [On] (Вкл.) / [Off] (Выкл.)	[Off]	Включение/выключение чтения с экрана.
	[Speed] (Скорость) – [Fast 4] / [Fast 3] / [Fast 2] / [Fast 1] (Быстро) / [Standard] (Стандартная) / [Slow 1] / [Slow 2] (Медленно)	[Standard]	Установка скорости чтения с экрана.
	[Volume] (Громкость) – 1–15	7	Установка громкости чтения с экрана.
	[Read Out when Power On] (Чтение при включении питания) – [Enable] (Включить) / [Disable] (Выключить)	[Enable]	Установка, включается ли чтение с экрана при включении камеры с удерживанием кнопки MENU.
[Enlarge Screen] (Увеличение экрана)	–	–	Настройки увеличения изображения на экране.
	[Setting] (Настройка) – [Enable] (Включить) / [Disable] (Выключить)	[Disable]	Включение/выключение увеличения изображения на экране.
	[Magnification] (Коэффициент увеличения) – x1.5 / x2.0 / x2.5 / x3.0	Все варианты отмечены флажками	Установка коэффициента увеличения изображения на экране. Выполните настройку с помощью флажка.
	[Enlarge Screen Button] (Кнопка увеличения экрана) – [Assignable Button <1>] – [Assignable Button <6>] (Назначаемые кнопки 1–6) / [<VF/LCD>] / [Focus Hold Button] (Кнопка удержания фокусировки)	[Assignable Button <4>]	Выбор кнопки увеличения изображения на экране.

[Maintenance] (Обслуживание) – [Clock Set] (Установка часов)

Настройки внутренних часов.

Пункт меню	Настройка подпункта	Заводское значение	Описание
[Time Zone] (Часовой пояс)	От [UTC -12:00] до [UTC +14:00]	Значение по умолчанию зависит от страны или региона покупки.	Установка разницы с UTC с шагом 30 минут.
[Date Mode] (Формат даты)	[YYMMDD] / [MMDDYY] / [DDMMYY]	[DDMMYY] / [MMDDYY]. Значение по умолчанию зависит от страны или региона покупки.	Выбор формата отображения даты. [YYMMDD]: год, месяц, день. [MMDDYY]: месяц, день, год. [DDMMYY]: день, месяц, год.
[12h/24h] (12/24 ч)	[12h] / [24h]	[24h]	Выбор формата отображения времени. [12h]: 12-часовой режим. [24h]: 24-часовой режим.
[Date] (Дата)	–	–	Установка текущей даты. [Set]: применение настройки.
[Time] (Время)	–	–	Установка текущего времени. [Set]: применение настройки.
[Auto Date/Time Correction] (Автокоррекция даты/времени)	[On] (Вкл.) / [Off] (Выкл.)	[On]	Включение/выключение автоматической коррекции времени.
[Auto Time Zone Correction] (Автокоррекция часового пояса)	[On] (Вкл.) / [Off] (Выкл.)	[On]	Включение/выключение автоматической коррекции часового пояса.

[Maintenance] (Обслуживание) – [All Reset] (Сброс всех настроек)

Сброс настроек до заводских значений.

Пункт меню	Настройка подпункта	Описание
[Reset] (Сброс)	[Execute] (Выполнить) / [Cancel] (Отмена)	Сброс настроек до заводских значений. [Execute]: выполнение функции. Примечание: файлы 3D LUT, импортированные с помощью [Paint/Look] (Цветокоррекция/стиль изображения) – [Base Look] (Базовый стиль изображения) – [Import from Media(B)] (Импорт с носителя B), не удаляются. Для удаления всех импортированных файлов 3D LUT выполните [Paint/Look] – [Base Look] – [Delete All] (Удалить все).
[Reset without Network] (Сброс без сетевых настроек)	[Execute] (Выполнить) / [Cancel] (Отмена)	Сброс настроек меню до заводских значений, за исключением настроек меню [Network] (Сеть).
[Reset to Factory Defaults] (Восстановление заводских настроек)	[Execute] (Выполнить) / [Cancel] (Отмена)	Удаление всех настроек, файлов сцен, пользовательских значений базового стиля изображения, значения регулировки рабочего отрезка объектива, корневых сертификатов (RTMPS, FTP), сведений о точках доступа, данных аутентификации доступа, настроек FTP-серверов и сведений о сетевых подключениях для потоковой передачи и восстановление их заводского состояния.

[Maintenance] (Обслуживание) – [Hours Meter] (Счётчик часов)

Отображение суммарного времени работы.

Пункт меню	Настройка подпункта	Заводское значение	Описание
[Hours(System)] (Часы работы системы)	–	–	Отображение суммарного количества часов работы (сброс невозможен).
[Hours(Resettable)] (Сбрасываемый счётчик часов)	–	–	Отображение суммарного количества часов работы (возможен сброс).
[Reset] (Сброс)	[Execute] (Выполнить) / [Cancel] (Отмена)	–	Сброс [Hours(Resettable)] до 0. [Execute]: выполнение функции.

[Maintenance] (Обслуживание) – [Firmware] (Встроенное ПО)

Отображение сведений о версиях.

Если имеются файлы, которые можно обновить, в начале следующих пунктов меню отображается знак «●».

[Maintenance] (Обслуживание)

[Firmware] (Встроенное ПО)

[Firmware Update] (Обновление встроенного ПО)

Пункт меню	Настройка подпункта	Заводское значение	Описание
[Version Number] (Номер версии)	Vx.xx	–	Отображение версии программного обеспечения камеры.
[Firmware Update] (Обновление встроенного ПО)	[Execute] (Выполнить) / [Cancel] (Отмена)	–	Обновление встроенного ПО камеры. Примечание: обновление невозможно, если оставшийся заряд аккумулятора менее 51%. Используйте достаточно заряженный аккумулятор.
[Lens Version] (Версия объектива)	Vxx	–	Отображение номера версии объектива с байонетом E и адаптера крепления объектива.

TP1002215358

5-076-802-11(2) Copyright 2026 Sony Corporation

Настройки [ISO/Gain] (ISO/усиление) и значения по умолчанию

Диапазон настроек [ISO/Gain] (ISO/усиление) и значения по умолчанию зависят от настроек [Mode] (Режим), [Target Display] (Целевой дисплей), [Base Look Select] (Выбор базового стиля), [Base Sensitivity] (Базовая чувствительность) и [Base ISO] (Базовое ISO).

Пользовательский режим съемки

[Mode] (Режим): [ISO]; [Target Display] (Целевой дисплей): [SDR(BT.709)]; [Base Look Select] (Выбор базового стиля): предустановленный базовый стиль

✓: Поддерживается
×: Не поддерживается

[Base Sensitivity] Баз. чувствит.	[High] Высокая	[Mid] Средняя	[Low] Низкая	[Low(Dual Gain)] Низк. (дв. усил.)
ISO 320	×	×	✓(по умолч.)	✓(по умолч.)
ISO 400	×	×	✓	✓
ISO 500	×	×	✓	✓
ISO 640	×	×	✓	✓
ISO 800	×	×	✓	✓
ISO 1000	×	×	✓	✓
ISO 1250	×	×	✓	✓
ISO 1600	×	✓(по умолч.)	✓	✓
ISO 2000	×	✓	✓	✓
ISO 2500	×	✓	✓	✓
ISO 3200	×	✓	✓	×
ISO 4000	×	✓	✓	×
ISO 5000	✓(по умолч.)	✓	✓	×
ISO 6400	✓	✓	✓	×
ISO 8000	✓	✓	✓[1)]	×
ISO 10000	✓	✓	✓[1)]	×
ISO 12800	✓	✓	✓[1)]	×
ISO 16000	✓	✓	✓[1)]	×
ISO 20000	✓	✓	✓[1)]	×
ISO 25600	✓	✓	✓[1)]	×
ISO 32000	✓	✓	×	×
ISO 40000	✓	✓[1)]	×	×

[Base Sensitivity] Баз. чувствит.	[High] Высокая	[Mid] Средняя	[Low] Низкая	[Low(Dual Gain)] Низк. (дв. усил.)
ISO 51200	✓	✓[1)]	×	×
ISO 64000	✓	✓[1)]	×	×
ISO 80000	✓	✓[1)]	×	×
ISO 102400	✓	✓[1)]	×	×
ISO 128000	✓[1)]	✓[1)]	×	×
ISO 160000	✓[1)]	×	×	×
ISO 204800	✓[1)]	×	×	×
ISO 256000	✓[1)]	×	×	×
ISO 320000	✓[1)]	×	×	×
ISO 409600	✓[1)]	×	×	×

1) Невозможно настроить, если в полном меню для [Shooting] (Съемка) – [Image Stabilization] (Стабилизация изображения) – [SteadyShot] установлено [Dynamic Active] (Динамический активный).

[Mode] (Режим): [ISO]; [Target Display] (Целевой дисплей): [HDR(HLG)]; [Base Look Select] (Выбор базового стиля): предустановленный базовый стиль

✓: Поддерживается

×: Не поддерживается

[Base Sensitivity] Баз. чувствит.	[High] Высокая	[Mid] Средняя	[Low] Низкая	[Low(Dual Gain)] Низк. (дв. усил.)
ISO 320	×	×	×	×
ISO 400	×	×	×	×
ISO 500	×	×	×	×
ISO 640	×	×	×	×
ISO 800	×	×	✓(по умолч.)	✓(по умолч.)
ISO 1000	×	×	✓	✓
ISO 1250	×	×	✓	✓
ISO 1600	×	×	✓	✓
ISO 2000	×	×	✓	✓
ISO 2500	×	×	✓	✓
ISO 3200	×	×	✓	✓
ISO 4000	×	✓(по умолч.)	✓	✓
ISO 5000	×	✓	✓	✓
ISO 6400	×	✓	✓	✓
ISO 8000	×	✓	✓	×
ISO 10000	×	✓	✓	×
ISO 12800	✓(по умолч.)	✓	✓	×

[Base Sensitivity] Баз. чувствит.	[High] Высокая	[Mid] Средняя	[Low] Низкая	[Low(Dual Gain)] Низк. (дв. усил.)
ISO 16000	✓	✓	✓	×
ISO 20000	✓	✓	✓[1)]	×
ISO 25600	✓	✓	✓[1)]	×
ISO 32000	✓	✓	×	×
ISO 40000	✓	✓	×	×
ISO 51200	✓	✓	×	×
ISO 64000	✓	✓	×	×
ISO 80000	✓	✓	×	×
ISO 102400	✓	✓[1)]	×	×
ISO 128000	✓	✓[1)]	×	×
ISO 160000	✓	×	×	×
ISO 204800	✓	×	×	×
ISO 256000	✓	×	×	×
ISO 320000	✓[1)]	×	×	×
ISO 409600	✓[1)]	×	×	×

1) Невозможно настроить, если в полном меню для [Shooting] (Съемка) – [Image Stabilization] (Стабилизация изображения) – [SteadyShot] установлено [Dynamic Active] (Динамический активный).

[Mode] (Режим): [ISO]; [Base Look Select] (Выбор базового стиля): пользовательский базовый стиль

✓: Поддерживается

×: Не поддерживается

[Base Sensitivity] Баз. чувствит.	[High] Высокая	[Mid] Средняя	[Low] Низкая	[Low(Dual Gain)] Низк. (дв. усил.)
ISO 320	×	×	×	×
ISO 400	×	×	×	×
ISO 500	×	×	×	×
ISO 640	×	×	×	×
ISO 800	×	×	✓(по умолч.)	✓(по умолч.)
ISO 1000	×	×	✓	✓
ISO 1250	×	×	✓	✓
ISO 1600	×	×	✓	✓
ISO 2000	×	×	✓	✓
ISO 2500	×	×	✓	✓
ISO 3200	×	×	✓	✓
ISO 4000	×	✓(по умолч.)	✓	✓
ISO 5000	×	✓	✓	✓

[Base Sensitivity] Баз. чувствит.	[High] Высокая	[Mid] Средняя	[Low] Низкая	[Low(Dual Gain)] Низк. (дв. усил.)
ISO 6400	×	✓	✓	✓
ISO 8000	×	✓	✓	×
ISO 10000	×	✓	✓	×
ISO 12800	✓(по умолч.)	✓	✓	×
ISO 16000	✓	✓	✓	×
ISO 20000	✓	✓	✓[1)]	×
ISO 25600	✓	✓	✓[1)]	×
ISO 32000	✓	✓	×	×
ISO 40000	✓	✓	×	×
ISO 51200	✓	✓	×	×
ISO 64000	✓	✓	×	×
ISO 80000	✓	✓	×	×
ISO 102400	✓	✓[1)]	×	×
ISO 128000	✓	✓[1)]	×	×
ISO 160000	✓	×	×	×
ISO 204800	✓	×	×	×
ISO 256000	✓	×	×	×
ISO 320000	✓[1)]	×	×	×
ISO 409600	✓[1)]	×	×	×

1) Невозможно настроить, если в полном меню для [Shooting] (Съемка) – [Image Stabilization] (Стабилизация изображения) – [SteadyShot] установлено [Dynamic Active] (Динамический активный).

[Mode] (Режим): [dB]; [Target Display] (Целевой дисплей): [SDR(BT.709)]; [Base Look Select] (Выбор базового стиля): предустановленный базовый стиль

✓: Поддерживается

×: Не поддерживается

[Base Sensitivity] Баз. чувствит.	[High] Высокая	[Mid] Средняя	[Low] Низкая	[Low(Dual Gain)] Низк. (дв. усил.)
−3dB	✓	✓	✓	✓
−2dB	✓	✓	✓	✓
−1dB	✓	✓	✓	✓
0dB	✓(по умолч.)	✓(по умолч.)	✓(по умолч.)	✓(по умолч.)
1dB	✓	✓	✓	✓
2dB	✓	✓	✓	✓
3dB	✓	✓	✓	✓
4dB	✓	✓	✓	✓

[Base Sensitivity] Баз. чувствит.	[High] Высокая	[Mid] Средняя	[Low] Низкая	[Low(Dual Gain)] Низк. (дв. усил.)
5dB	✓	✓	✓	✓
6dB	✓	✓	✓	✓
7dB	✓	✓	✓	✓
8dB	✓	✓	✓	✓
9dB	✓	✓	✓	✓
10dB	✓	✓	✓	✓
11dB	✓	✓	✓	✓
12dB	✓	✓	✓	✓
13dB	✓	✓	✓	✓
14dB	✓	✓	✓	✓
15dB	✓	✓	✓	✓
16dB	✓	✓	✓	✓
17dB	✓	✓	✓	✓
18dB	✓	✓	✓	✓
19dB	✓	✓	✓	×
20dB	✓	✓	✓	×
21dB	✓	✓	✓	×
22dB	✓	✓	✓	×
23dB	✓	✓	✓	×
24dB	✓	✓	✓	×
25dB	✓	✓	✓	×
26dB	✓	✓	✓	×
27dB	✓[1)]	✓[1)]	✓[1)]	×
28dB	✓[1)]	✓[1)]	✓[1)]	×
29dB	✓[1)]	✓[1)]	✓[1)]	×
30dB	✓[1)]	✓[1)]	✓[1)]	×
31dB	✓[1)]	✓[1)]	✓[1)]	×
32dB	✓[1)]	✓[1)]	✓[1)]	×
33dB	✓[1)]	✓[1)]	✓[1)]	×
34dB	✓[1)]	✓[1)]	✓[1)]	×
35dB	✓[1)]	✓[1)]	✓[1)]	×
36dB	✓[1)]	✓[1)]	✓[1)]	×
37dB	✓[1)]	✓[1)]	✓[1)]	×

[Base Sensitivity] Баз. чувствит.	[High] Высокая	[Mid] Средняя	[Low] Низкая	[Low(Dual Gain)] Низк. (дв. усил.)
38dB	✓[1)]	✓[1)]	✓[1)]	×

1) Невозможно настроить, если в полном меню для [Shooting] (Съемка) – [Image Stabilization] (Стабилизация изображения) – [SteadyShot] установлено [Dynamic Active] (Динамический активный).

[Mode] (Режим): [dB]; [Target Display] (Целевой дисплей): [SDR(BT.709)]; [Base Look Select] (Выбор базового стиля): пользовательский базовый стиль

✓: Поддерживается
×: Не поддерживается

[Base Sensitivity] Баз. чувствит.	[High] Высокая	[Mid] Средняя	[Low] Низкая	[Low(Dual Gain)] Низк. (дв. усил.)
−3dB	✓	✓	✓	✓
−2dB	✓	✓	✓	✓
−1dB	✓	✓	✓	✓
0dB	✓(по умолч.)	✓(по умолч.)	✓(по умолч.)	✓(по умолч.)
1dB	✓	✓	✓	✓
2dB	✓	✓	✓	✓
3dB	✓	✓	✓	✓
4dB	✓	✓	✓	✓
5dB	✓	✓	✓	✓
6dB	✓	✓	✓	✓
7dB	✓	✓	✓	✓
8dB	✓	✓	✓	✓
9dB	✓	✓	✓	✓
10dB	✓	✓	✓	✓
11dB	✓	✓	✓	✓
12dB	✓	✓	✓	✓
13dB	✓	✓	✓	✓
14dB	✓	✓	✓	✓
15dB	✓	✓	✓	✓
16dB	✓	✓	✓	✓
17dB	✓	✓	✓	✓
18dB	✓	✓	✓	✓
19dB	✓	✓	✓	×
20dB	✓	✓	✓	×
21dB	✓	✓	✓	×
22dB	✓	✓	✓	×
23dB	✓	✓	✓	×

[Base Sensitivity] Баз. чувствит.	[High] Высокая	[Mid] Средняя	[Low] Низкая	[Low(Dual Gain)] Низк. (дв. усил.)
24dB	✓	✓	✓	×
25dB	✓	✓	✓	×
26dB	✓	✓	✓	×
27dB	✓[1)]	✓[1)]	✓[1)]	×
28dB	✓[1)]	✓[1)]	✓[1)]	×
29dB	✓[1)]	✓[1)]	✓[1)]	×
30dB	✓[1)]	✓[1)]	✓[1)]	×
31dB	×	×	×	×
32dB	×	×	×	×
33dB	×	×	×	×
34dB	×	×	×	×
35dB	×	×	×	×
36dB	×	×	×	×
37dB	×	×	×	×
38dB	×	×	×	×

1) Невозможно настроить, если в полном меню для [Shooting] (Съемка) – [Image Stabilization] (Стабилизация изображения) – [SteadyShot] установлено [Dynamic Active] (Динамический активный).

[Mode] (Режим): [dB]; [Target Display] (Целевой дисплей): [HDR(HLG)]

✓: Поддерживается

×: Не поддерживается

[Base Sensitivity] Баз. чувствит.	[High] Высокая	[Mid] Средняя	[Low] Низкая	[Low(Dual Gain)] Низк. (дв. усил.)
−3dB	✓	✓	✓	✓
−2dB	✓	✓	✓	✓
−1dB	✓	✓	✓	✓
0dB	✓(по умолч.)	✓(по умолч.)	✓(по умолч.)	✓(по умолч.)
1dB	✓	✓	✓	✓
2dB	✓	✓	✓	✓
3dB	✓	✓	✓	✓
4dB	✓	✓	✓	✓
5dB	✓	✓	✓	✓
6dB	✓	✓	✓	✓
7dB	✓	✓	✓	✓
8dB	✓	✓	✓	✓
9dB	✓	✓	✓	✓

[Base Sensitivity] Баз. чувствит.	[High] Высокая	[Mid] Средняя	[Low] Низкая	[Low(Dual Gain)] Низк. (дв. усил.)
10dB	✓	✓	✓	✓
11dB	✓	✓	✓	✓
12dB	✓	✓	✓	✓
13dB	✓	✓	✓	✓
14dB	✓	✓	✓	✓
15dB	✓	✓	✓	✓
16dB	✓	✓	✓	✓
17dB	✓	✓	✓	✓
18dB	✓	✓	✓	✓
19dB	✓	✓	✓	×
20dB	✓	✓	✓	×
21dB	✓	✓	✓	×
22dB	✓	✓	✓	×
23dB	✓	✓	✓	×
24dB	✓	✓	✓	×
25dB	✓	✓	✓	×
26dB	✓	✓	✓	×
27dB	✓[1)]	✓[1)]	✓[1)]	×
28dB	✓[1)]	✓[1)]	✓[1)]	×
29dB	✓[1)]	✓[1)]	✓[1)]	×
30dB	✓[1)]	✓[1)]	✓[1)]	×
31dB	×	×	×	×
32dB	×	×	×	×
33dB	×	×	×	×
34dB	×	×	×	×
35dB	×	×	×	×
36dB	×	×	×	×
37dB	×	×	×	×
38dB	×	×	×	×

1) Невозможно настроить, если в полном меню для [Shooting] (Съемка) – [Image Stabilization] (Стабилизация изображения) – [SteadyShot] установлено [Dynamic Active] (Динамический активный).

Примечание

- Минимальное значение составляет 0 дБ при съемке HFR (с высокой частотой кадров) или при частоте кадров проекта 119.88P/100P.

Режим съемки Log ([Flexible ISO] (Гибкое ISO))

✓: Поддерживается
×: Не поддерживается

[Base ISO] Баз. ISO	[ISO 12800]	[ISO 4000]	[ISO 800]	[ISO 800(Dual Gain)] ISO 800 (дв. усил.)
ISO 320	×	×	×	×
ISO 400	×	×	×	×
ISO 500	×	×	×	×
ISO 640	×	×	×	×
ISO 800	×	×	✓(по умолч.)	✓(по умолч.)
ISO 1000	×	×	✓	✓
ISO 1250	×	×	✓	✓
ISO 1600	×	×	✓	✓
ISO 2000	×	×	✓	✓
ISO 2500	×	×	✓	✓
ISO 3200	×	×	✓	✓
ISO 4000	×	✓(по умолч.)	✓	✓
ISO 5000	×	✓	✓	✓
ISO 6400	×	✓	✓	✓
ISO 8000	×	✓	✓	×
ISO 10000	×	✓	✓	×
ISO 12800	✓(по умолч.)	✓	✓	×
ISO 16000	✓	✓	✓	×
ISO 20000	✓	✓	✓[1)]	×
ISO 25600	✓	✓	✓[1)]	×
ISO 32000	✓	✓	×	×
ISO 40000	✓	✓	×	×
ISO 51200	✓	✓	×	×
ISO 64000	✓	✓	×	×
ISO 80000	✓	✓	×	×
ISO 102400	✓	✓[1)]	×	×
ISO 128000	✓	✓[1)]	×	×
ISO 160000	✓	×	×	×
ISO 204800	✓	×	×	×
ISO 256000	✓	×	×	×
ISO 320000	✓[1)]	×	×	×

[Base ISO] Баз. ISO	[ISO 12800]	[ISO 4000]	[ISO 800]	[ISO 800(Dual Gain)] ISO 800 (дв. усил.)
ISO 409600	✓[1)]	×	×	×

1) Невозможно настроить, если в полном меню для [Shooting] (Съемка) – [Image Stabilization] (Стабилизация изображения) – [SteadyShot] установлено [Dynamic Active] (Динамический активный).

TP1002215359

5-076-802-11(2) Copyright 2026 Sony Corporation

Настройки [AGC Limit] (Предел АРУ) и значения по умолчанию

Диапазон настроек [AGC Limit] (Предел АРУ) и значения по умолчанию зависят от настроек [Mode] (Режим), [Target Display] (Целевой дисплей) и [Base Look Select] (Выбор базового стиля).

Пользовательский режим съемки

[Mode] (Режим): [ISO]; [Target Display] (Целевой дисплей): [SDR(BT.709)]; [Base Look Select] (Выбор базового стиля): предустановленный базовый стиль

✓: Поддерживается
×: Не поддерживается

[Base Sensitivity] Баз. чувствит.	[High] Высокая	[Mid] Средняя	[Low] Низкая	[Low(Dual Gain)] Низк. (дв. усил.)
ISO 320	×	×	×	×
ISO 400	×	×	✓	✓
ISO 500	×	×	✓	✓
ISO 640	×	×	✓	✓
ISO 800	×	×	✓	✓
ISO 1000	×	×	✓	✓
ISO 1250	×	×	✓	✓
ISO 1600	×	×	✓	✓
ISO 2000	×	✓	✓(по умолч.)	✓(по умолч.)
ISO 2500	×	✓	✓	✓
ISO 3200	×	✓	✓	×
ISO 4000	×	✓	✓	×
ISO 5000	×	✓	✓	×
ISO 6400	✓	✓	✓	×
ISO 8000	✓	✓	✓[1)]	×
ISO 10000	✓	✓(по умолч.)	✓[1)]	×
ISO 12800	✓	✓	✓[1)]	×
ISO 16000	✓	✓	✓[1)]	×
ISO 20000	✓	✓	✓[1)]	×
ISO 25600	✓	✓	✓[1)]	×
ISO 32000	✓(по умолч.)	✓	×	×
ISO 40000	✓	✓[1)]	×	×

[Base Sensitivity] Баз. чувствит.	[High] Высокая	[Mid] Средняя	[Low] Низкая	[Low(Dual Gain)] Низк. (дв. усил.)
ISO 51200	✓	✓[1)]	×	×
ISO 64000	✓	✓[1)]	×	×
ISO 80000	✓	✓[1)]	×	×
ISO 102400	✓	✓[1)]	×	×
ISO 128000	✓[1)]	✓[1)]	×	×
ISO 160000	✓[1)]	×	×	×
ISO 204800	✓[1)]	×	×	×
ISO 256000	✓[1)]	×	×	×
ISO 320000	✓[1)]	×	×	×
ISO 409600	✓[1)]	×	×	×

1) Невозможно настроить, если в полном меню для [Shooting] (Съемка) – [Image Stabilization] (Стабилизация изображения) – [SteadyShot] установлено [Dynamic Active] (Динамический активный).

[Mode] (Режим): [ISO]; [Target Display] (Целевой дисплей): [HDR(HLG)]; [Base Look Select] (Выбор базового стиля): предустановленный базовый стиль

✓: Поддерживается

×: Не поддерживается

[Base Sensitivity] Баз. чувствит.	[High] Высокая	[Mid] Средняя	[Low] Низкая	[Low(Dual Gain)] Низк. (дв. усил.)
ISO 320	×	×	×	×
ISO 400	×	×	×	×
ISO 500	×	×	×	×
ISO 640	×	×	×	×
ISO 800	×	×	×	×
ISO 1000	×	×	✓	✓
ISO 1250	×	×	✓	✓
ISO 1600	×	×	✓	✓
ISO 2000	×	×	✓	✓
ISO 2500	×	×	✓	✓
ISO 3200	×	×	✓	✓
ISO 4000	×	×	✓	✓
ISO 5000	×	✓	✓(по умолч.)	✓(по умолч.)
ISO 6400	×	✓	✓	✓
ISO 8000	×	✓	✓	×
ISO 10000	×	✓	✓	×
ISO 12800	×	✓	✓	×

[Base Sensitivity] Баз. чувствит.	[High] Высокая	[Mid] Средняя	[Low] Низкая	[Low(Dual Gain)] Низк. (дв. усил.)
ISO 16000	✓	✓	✓	×
ISO 20000	✓	✓	✓[1)]	×
ISO 25600	✓	✓(по умолч.)	✓[1)]	×
ISO 32000	✓	✓	×	×
ISO 40000	✓	✓	×	×
ISO 51200	✓	✓	×	×
ISO 64000	✓	✓	×	×
ISO 80000	✓(по умолч.)	✓	×	×
ISO 102400	✓	✓[1)]	×	×
ISO 128000	✓	✓[1)]	×	×
ISO 160000	✓	×	×	×
ISO 204800	✓	×	×	×
ISO 256000	✓	×	×	×
ISO 320000	✓[1)]	×	×	×
ISO 409600	✓[1)]	×	×	×

1) Невозможно настроить, если в полном меню для [Shooting] (Съемка) – [Image Stabilization] (Стабилизация изображения) – [SteadyShot] установлено [Dynamic Active] (Динамический активный).

[Mode] (Режим): [ISO]; [Base Look Select] (Выбор базового стиля): пользовательский базовый стиль

✓: Поддерживается

×: Не поддерживается

[Base Sensitivity] Баз. чувствит.	[High] Высокая	[Mid] Средняя	[Low] Низкая	[Low(Dual Gain)] Низк. (дв. усил.)
ISO 320	×	×	×	×
ISO 400	×	×	×	×
ISO 500	×	×	×	×
ISO 640	×	×	×	×
ISO 800	×	×	×	×
ISO 1000	×	×	✓	✓
ISO 1250	×	×	✓	✓
ISO 1600	×	×	✓	✓
ISO 2000	×	×	✓	✓
ISO 2500	×	×	✓	✓
ISO 3200	×	×	✓	✓
ISO 4000	×	×	✓	✓
ISO 5000	×	✓	✓(по умолч.)	✓(по умолч.)

[Base Sensitivity] Баз. чувствит.	[High] Высокая	[Mid] Средняя	[Low] Низкая	[Low(Dual Gain)] Низк. (дв. усил.)
ISO 6400	×	✓	✓	✓
ISO 8000	×	✓	✓	×
ISO 10000	×	✓	✓	×
ISO 12800	×	✓	✓	×
ISO 16000	✓	✓	✓	×
ISO 20000	✓	✓	✓[1)]	×
ISO 25600	✓	✓(по умолч.)	✓[1)]	×
ISO 32000	✓	✓	×	×
ISO 40000	✓	✓	×	×
ISO 51200	✓	✓	×	×
ISO 64000	✓	✓	×	×
ISO 80000	✓(по умолч.)	✓	×	×
ISO 102400	✓	✓[1)]	×	×
ISO 128000	✓	✓[1)]	×	×
ISO 160000	✓	×	×	×
ISO 204800	✓	×	×	×
ISO 256000	✓	×	×	×
ISO 320000	✓[1)]	×	×	×
ISO 409600	✓[1)]	×	×	×

1) Невозможно настроить, если в полном меню для [Shooting] (Съемка) – [Image Stabilization] (Стабилизация изображения) – [SteadyShot] установлено [Dynamic Active] (Динамический активный).

[Mode] (Режим): [dB]; [Target Display] (Целевой дисплей): [SDR(BT.709)]; [Base Look Select] (Выбор базового стиля): предустановленный базовый стиль

✓: Поддерживается
×: Не поддерживается

[Base Sensitivity] Баз. чувствит.	[High] Высокая	[Mid] Средняя	[Low] Низкая	[Low(Dual Gain)] Низк. (дв. усил.)
−3dB	×	×	×	×
−2dB	×	×	×	×
−1dB	×	×	×	×
0dB	×	×	×	×
1dB	×	×	×	×
2dB	×	×	×	×
3dB	✓	✓	✓	✓
4dB	×	×	×	×

[Base Sensitivity] Баз. чувствит.	[High] Высокая	[Mid] Средняя	[Low] Низкая	[Low(Dual Gain)] Низк. (дв. усил.)
5dB	×	×	×	×
6dB	✓	✓	✓	✓
7dB	×	×	×	×
8dB	×	×	×	×
9dB	✓	✓	✓	✓
10dB	×	×	×	×
11dB	×	×	×	×
12dB	✓	✓	✓	✓
13dB	×	×	×	×
14dB	×	×	×	×
15dB	✓(по умолч.)	✓(по умолч.)	✓(по умолч.)	✓(по умолч.)
16dB	×	×	×	×
17dB	×	×	×	×
18dB	✓	✓	✓	✓
19dB	×	×	×	×
20dB	×	×	×	×
21dB	✓	✓	✓	×
22dB	×	×	×	×
23dB	×	×	×	×
24dB	✓	✓	✓	×
25dB	×	×	×	×
26dB	×	×	×	×
27dB	✓[1)]	✓[1)]	✓[1)]	×
28dB	×	×	×	×
29dB	×	×	×	×
30dB	✓[1)]	✓[1)]	✓[1)]	×
31dB	×	×	×	×
32dB	×	×	×	×
33dB	✓[1)]	✓[1)]	✓[1)]	×
34dB	×	×	×	×
35dB	×	×	×	×
36dB	✓[1)]	✓[1)]	✓[1)]	×
37dB	×	×	×	×

[Base Sensitivity] Баз. чувствит.	[High] Высокая	[Mid] Средняя	[Low] Низкая	[Low(Dual Gain)] Низк. (дв. усил.)
38dB	×	×	×	×

1) Невозможно настроить, если в полном меню для [Shooting] (Съемка) – [Image Stabilization] (Стабилизация изображения) – [SteadyShot] установлено [Dynamic Active] (Динамический активный).

[Mode] (Режим): [dB]; [Target Display] (Целевой дисплей): [SDR(BT.709)]; [Base Look Select] (Выбор базового стиля): пользовательский базовый стиль

✓: Поддерживается
×: Не поддерживается

[Base Sensitivity] Баз. чувствит.	[High] Высокая	[Mid] Средняя	[Low] Низкая	[Low(Dual Gain)] Низк. (дв. усил.)
−3dB	×	×	×	×
−2dB	×	×	×	×
−1dB	×	×	×	×
0dB	×	×	×	×
1dB	×	×	×	×
2dB	×	×	×	×
3dB	✓	✓	✓	✓
4dB	×	×	×	×
5dB	×	×	×	×
6dB	✓	✓	✓	✓
7dB	×	×	×	×
8dB	×	×	×	×
9dB	✓	✓	✓	✓
10dB	×	×	×	×
11dB	×	×	×	×
12dB	✓	✓	✓	✓
13dB	×	×	×	×
14dB	×	×	×	×
15dB	✓(по умолч.)	✓(по умолч.)	✓(по умолч.)	✓(по умолч.)
16dB	×	×	×	×
17dB	×	×	×	×
18dB	✓	✓	✓	✓
19dB	×	×	×	×
20dB	×	×	×	×
21dB	✓	✓	✓	×
22dB	×	×	×	×
23dB	×	×	×	×

[Base Sensitivity] Баз. чувствит.	[High] Высокая	[Mid] Средняя	[Low] Низкая	[Low(Dual Gain)] Низк. (дв. усил.)
24dB	✓	✓	✓	×
25dB	×	×	×	×
26dB	×	×	×	×
27dB	✓[1)]	✓[1)]	✓[1)]	×
28dB	×	×	×	×
29dB	×	×	×	×
30dB	✓[1)]	✓[1)]	✓[1)]	×
31dB	×	×	×	×
32dB	×	×	×	×
33dB	×	×	×	×
34dB	×	×	×	×
35dB	×	×	×	×
36dB	×	×	×	×
37dB	×	×	×	×
38dB	×	×	×	×

1) Невозможно настроить, если в полном меню для [Shooting] (Съемка) – [Image Stabilization] (Стабилизация изображения) – [SteadyShot] установлено [Dynamic Active] (Динамический активный).

[Mode] (Режим): [dB]; [Target Display] (Целевой дисплей): [HDR(HLG)]

✓: Поддерживается
×: Не поддерживается

[Base Sensitivity] Баз. чувствит.	[High] Высокая	[Mid] Средняя	[Low] Низкая	[Low(Dual Gain)] Низк. (дв. усил.)
−3dB	×	×	×	×
−2dB	×	×	×	×
−1dB	×	×	×	×
0dB	×	×	×	×
1dB	×	×	×	×
2dB	×	×	×	×
3dB	✓	✓	✓	✓
4dB	×	×	×	×
5dB	×	×	×	×
6dB	✓	✓	✓	✓
7dB	×	×	×	×
8dB	×	×	×	×
9dB	✓	✓	✓	✓

[Base Sensitivity] Баз. чувствит.	[High] Высокая	[Mid] Средняя	[Low] Низкая	[Low(Dual Gain)] Низк. (дв. усил.)
10dB	×	×	×	×
11dB	×	×	×	×
12dB	✓	✓	✓	✓
13dB	×	×	×	×
14dB	×	×	×	×
15dB	✓(по умолч.)	✓(по умолч.)	✓(по умолч.)	✓(по умолч.)
16dB	×	×	×	×
17dB	×	×	×	×
18dB	✓	✓	✓	✓
19dB	×	×	×	×
20dB	×	×	×	×
21dB	✓	✓	✓	×
22dB	×	×	×	×
23dB	×	×	×	×
24dB	✓	✓	✓	×
25dB	×	×	×	×
26dB	×	×	×	×
27dB	✓[1)]	✓[1)]	✓[1)]	×
28dB	×	×	×	×
29dB	×	×	×	×
30dB	✓[1)]	✓[1)]	✓[1)]	×
31dB	×	×	×	×
32dB	×	×	×	×
33dB	×	×	×	×
34dB	×	×	×	×
35dB	×	×	×	×
36dB	×	×	×	×
37dB	×	×	×	×
38dB	×	×	×	×

1) Невозможно настроить, если в полном меню для [Shooting] (Съемка) – [Image Stabilization] (Стабилизация изображения) – [SteadyShot] установлено [Dynamic Active] (Динамический активный).

Примечание

- Минимальное значение составляет 0 дБ при съемке HFR (с высокой частотой кадров) или при частоте кадров проекта 119.88P/100P.

Режим съемки Log ([Flexible ISO] (Гибкое ISO))

✓: Поддерживается
×: Не поддерживается

[Base ISO] Баз. ISO	[ISO 12800]	[ISO 4000]	[ISO 800]	[ISO 800(Dual Gain)] ISO 800 (дв. усил.)
ISO 320	×	×	×	×
ISO 400	×	×	×	×
ISO 500	×	×	×	×
ISO 640	×	×	×	×
ISO 800	×	×	×	×
ISO 1000	×	×	✓	✓
ISO 1250	×	×	✓	✓
ISO 1600	×	×	✓	✓
ISO 2000	×	×	✓	✓
ISO 2500	×	×	✓	✓
ISO 3200	×	×	✓	✓
ISO 4000	×	×	✓	✓
ISO 5000	×	✓	✓(по умолч.)	✓(по умолч.)
ISO 6400	×	✓	✓	✓
ISO 8000	×	✓	✓	×
ISO 10000	×	✓	✓	×
ISO 12800	×	✓	✓	×
ISO 16000	✓	✓	✓	×
ISO 20000	✓	✓	✓[1)]	×
ISO 25600	✓	✓(по умолч.)	✓[1)]	×
ISO 32000	✓	✓	×	×
ISO 40000	✓	✓	×	×
ISO 51200	✓	✓	×	×
ISO 64000	✓	✓	×	×
ISO 80000	✓(по умолч.)	✓	×	×
ISO 102400	✓	✓[1)]	×	×
ISO 128000	✓	✓[1)]	×	×
ISO 160000	✓	×	×	×
ISO 204800	✓	×	×	×
ISO 256000	✓	×	×	×
ISO 320000	✓[1)]	×	×	×

[Base ISO] Баз. ISO	[ISO 12800]	[ISO 4000]	[ISO 800]	[ISO 800(Dual Gain)] ISO 800 (дв. усил.)
ISO 409600	✓[1)]	×	×	×

1) Невозможно настроить, если в полном меню для [Shooting] (Съемка) – [Image Stabilization] (Стабилизация изображения) – [SteadyShot] установлено [Dynamic Active] (Динамический активный).

TP1002215360

5-076-802-11(2) Copyright 2026 Sony Corporation

Настройки [Video Format] (Формат видео), [Quality] (Качество) и [Bit Rate] (Битрейт)

Диапазон настроек [Video Format] (Формат видео), [Quality] (Качество) и [Bit Rate] (Битрейт) зависит от настроек [Project Frame Rate] (Частота кадров проекта) и [Codec] (Кодек).

[Project Frame Rate] Частота кадров	**[Codec] Кодек**	**[Video Format] Формат видео**	**[Quality] Качество**		
			[High] Выс.	**[Mid] Сред.**	**[Low] Низк.**
119.88	XAVC HS-L 422	3840×2160P	280	280	280
	XAVC HS-L 420	3840×2160P	200	200	200
	XAVC S-L 422	3840×2160P	280	280	280
	XAVC S-L 420	3840×2160P	200	200	200
		1920×1080P	100	60	60
100	XAVC HS-L 422	3840×2160P	280	280	280
	XAVC HS-L 420	3840×2160P	200	200	200
	XAVC S-L 422	3840×2160P	280	280	280
	XAVC S-L 420	3840×2160P	200	200	200
		1920×1080P	100	60	60
59.94	XAVC HS-L 422	3840×2160P	200	100	100
	XAVC HS-L 420	3840×2160P	150	75	45
	XAVC S-I	4096×2160P	600	600	600
		3840×2160P	600	600	600
		1920×1080P	222	222	222
	XAVC S-L 422	3840×2160P	200	200	200
		1920×1080P	50	50	50
	XAVC S-L 420	3840×2160P	150	150	150
		1920×1080P	50	25	25

[Project Frame Rate] Частота кадров	**[Codec] Кодек**	**[Video Format] Формат видео**	**[Quality] Качество**		
			[High] Выс.	**[Mid] Сред.**	**[Low] Низк.**
50	XAVC HS-L 422	3840×2160P	200	100	100
	XAVC HS-L 420	3840×2160P	150	75	45
	XAVC S-I	4096×2160P	500	500	500
		3840×2160P	500	500	500
		1920×1080P	185	185	185
	XAVC S-L 422	3840×2160P	200	200	200
		1920×1080P	50	50	50
	XAVC S-L 420	3840×2160P	150	150	150
		1920×1080P	50	25	25
29.97	XAVC S-I	4096×2160P	300	300	300
		3840×2160P	300	300	300
		1920×1080P	111	111	111
	XAVC S-L 422	3840×2160P	140	140	140
		1920×1080P	50	50	50
	XAVC S-L 420	3840×2160P	100	60	60
		1920×1080P	50	16	16
25	XAVC S-I	4096×2160P	250	250	250
		3840×2160P	250	250	250
		1920×1080P	93	93	93
	XAVC S-L 422	3840×2160P	140	140	140
		1920×1080P	50	50	50
	XAVC S-L 420	3840×2160P	100	60	60
		1920×1080P	50	16	16
24	XAVC S-I	4096×2160P	240	240	240
23.98	XAVC HS-L 422	3840×2160P	100	50	50
	XAVC HS-L 420	3840×2160P	100	50	30
	XAVC S-I	4096×2160P	240	240	240
		3840×2160P	240	240	240
		1920×1080P	89	89	89
	XAVC S-L 422	3840×2160P	100	100	100
		1920×1080P	50	50	50
	XAVC S-L 420	3840×2160P	100	60	60
		1920×1080P	50	50	50

5-076-802-11(2) Copyright 2026 Sony Corporation

Цифровой фотоаппарат со сменным объективом
ILME-FX5/ILME-FX5B

Настройки качества изображения, сохраняемые для каждого режима съемки

Текущее состояние параметров, связанных с качеством изображения, сохраняется для каждого из следующих режимов съемки. При изменении режима съемки применяются настройки, сохраненные для выбранного режима.

– [Custom] (Пользовательский) – [SDR(BT.709)]
– [Custom] (Пользовательский) – [HDR(HLG)]
– [Flexible ISO] (Гибкое ISO)

Ниже приведены параметры качества изображения, сохраняемые для каждого режима съемки.

✓: Параметр сохраняется.
×: Параметр не сохраняется.

<table>
<tr><th colspan="3" rowspan="3">Параметр настройки</th><th colspan="5">Режим съемки</th></tr>
<tr><th colspan="2">[Custom] Пользовательский</th><th rowspan="2">[Flexible ISO] Гибкое ISO</th><th rowspan="2">[Cine EI Quick]</th><th rowspan="2">[Cine EI]</th></tr>
<tr><th>[SDR(BT.709)]</th><th>[HDR(HLG)]</th></tr>
<tr><td rowspan="10">[Shooting] Съемка</td><td>[ISO/Gain] ISO/усиление</td><td>[ISO/Gain Select] Выбор ISO/усиления</td><td colspan="2">✓1)</td><td>✓</td><td colspan="2">×</td></tr>
<tr><td rowspan="3">[Exposure Index] Индекс экспозиции</td><td>[EI Select] Выбор EI</td><td colspan="2">×</td><td>×</td><td>✓</td><td>✓</td></tr>
<tr><td>[Base Sensitivity] Баз. чувствит.</td><td colspan="2">✓</td><td colspan="3">Нет</td></tr>
<tr><td>[Base ISO] Базовое ISO</td><td colspan="2">Нет</td><td>✓4)</td><td>×3)</td><td>✓4)</td></tr>
<tr><td colspan="2">[White Balance] Баланс белого</td><td colspan="5">✓</td></tr>
<tr><td colspan="2">[White Balance Setting] Настройка баланса белого</td><td colspan="5">✓</td></tr>
<tr><td colspan="2">[LUT On/Off] Вкл./выкл. LUT</td><td colspan="2">×</td><td colspan="3">✓</td></tr>
<tr><td rowspan="4">[Noise Suppression] Шумоподавление</td><td>[Setting(Custom)] Настройка (Custom)</td><td>✓</td><td>✓</td><td colspan="3">×</td></tr>
<tr><td>[Level(Custom)] Уровень (Custom)</td><td>✓</td><td>✓</td><td colspan="3">×</td></tr>
<tr><td>[Setting (Cine EI/Flex. ISO)] Настройка (Cine EI/Flex. ISO)</td><td colspan="2">×</td><td colspan="3">✓</td></tr>
<tr><td>[Level (Cine EI/Flex. ISO)] Уровень (Cine EI/Flex. ISO)</td><td colspan="2">×</td><td colspan="3">✓</td></tr>
</table>

Параметр настройки			Режим съемки				
			[Custom] Пользовательский		[Flexible ISO] Гибкое ISO	[Cine EI Quick]	[Cine EI]
			[SDR(BT.709)]	[HDR(HLG)]			
[Paint/Look] Цветокоррекция/стиль	[Base Look] Базовый стиль	[Select] Выбор	✓	✓	✓		
		[Input]2) Вход	✓				
		[Output]2) Выход	✓				
		[AE Level Offset]2) Смещение уровня АЭ	✓				
	[Black] Черный		✓	✓	×		
	[Knee] Перегиб	[Auto Knee] Авт. перегиб	✓	×	×		
		Кроме указанного выше	✓	✓	×		
	[Detail] Детализация	–	✓	✓	×		
	[Matrix] Матрица	–	✓	✓	×		
	[Multi Matrix] Мультиматрица	–	✓	✓	×		

1) Для [Custom] (Пользовательский) – [SDR(BT.709)] / [HDR(HLG)] могут сохраняться отдельные настройки чувствительности ISO.

2) Настройки сохраняются для каждого [Base Look] (Базовый стиль) и не зависят от режима съемки.

3) Стандартная чувствительность ISO переключается в сочетании с [Exposure Index] (Индекс экспозиции).

4) Настройки являются общими для [Flexible ISO] (Гибкое ISO) и [Cine EI].

TP1002215362

5-076-802-11(2) Copyright 2026 Sony Corporation

Сохранение настроек в файл

Настройки полного меню можно сохранить на карту памяти, вставленную в слот B камеры. Это позволяет быстро вызвать набор настроек меню, подходящий для текущей ситуации.

В файле всех настроек (All File) сохраняются данные конфигурации всех меню. На карте памяти можно сохранить до 64 файлов.

Примечание

- Подробные сведения о содержимом файла всех настроек см. в следующем разделе.

- Пункты, сохраняемые в файлах

Сохранение на карту памяти

Файл всех настроек можно сохранить на карту памяти.

1. **Вставьте карту памяти в слот B.**
2. **В полном меню выберите [Project] (Проект) – [All File] (Файл всех настроек) – [Save to Media(B)] (Сохранить на носитель B) – [Execute] (Выполнить).**
   Появится экран выбора места сохранения файла.
3. **Выберите строку [No File] (Нет файла) на экране выбора места сохранения.**
   При выборе строки с записью [File ID] (Идентификатор файла) выбранный файл будет перезаписан.
   Значение [File ID], присваиваемое при сохранении, можно изменить с помощью меню.
4. **Выберите [Execute] (Выполнить) на экране подтверждения.**

Загрузка с карты памяти

Файл всех настроек можно загрузить с карты памяти.

1. **Вставьте карту памяти, на которой сохранен файл, в слот B.**
2. **В полном меню выберите [Project] (Проект) – [All File] (Файл всех настроек) – [Load from Media(B)] (Загрузить с носителя B) – [Execute] (Выполнить).**
   Появится экран списка файлов.
3. **Выберите файл для загрузки.**
   Появится экран подтверждения.
4. **Выберите [Execute] (Выполнить).**

Примечание

- После загрузки данных конфигурации камера автоматически перезагрузится.
- Если в полном меню для [Project] (Проект) – [All File] (Файл всех настроек) – [Load Network Data] (Загрузка сетевых данных) установлено [Off] (Выкл.), загружаются все настройки файла, кроме настроек меню [Network] (Сеть).

Изменение идентификатора файла

Идентификатор файла всех настроек можно изменить.

1. **В полном меню выберите [Project] (Проект) – [All File] (Файл всех настроек) – [File ID] (Идентификатор файла).**
   Появится экран редактирования идентификатора файла.
2. **Выберите тип символов или символ, который необходимо ввести, с помощью сенсорного управления или многофункционального диска/мультиселектора.**

- Подробнее см. «Ввод строки символов».

3. **Завершив ввод символов, выберите [Done] (Готово).**

См. также

- Ввод строки символов

TP1002215363

5-076-802-11(2) Copyright 2026 Sony Corporation

Подключение внешнего устройства к выходу HDMI

Включение/выключение выхода и настройка формата выходного сигнала выполняются с помощью [Monitoring] (Мониторинг) в меню.

Одновременное начало записи на камере и внешнем устройстве

При использовании выхода сигнала HDMI установите в полном меню [TC/Media] (Временной код/носитель) – [HDMI TC Out] (Вывод временного кода HDMI) – [Setting] (Настройка) в [On] (Вкл.) и настройте следующий параметр для вывода сигнала запуска записи REC на внешнее устройство, подключенное к выходному разъему HDMI, чтобы начать запись синхронно с камерой.

- [Project] (Проект) – [HDMI Rec Trigger] (Запуск записи HDMI) – [Setting] (Настройка) – [On] (Вкл.)

Примечание

- Если подключенное внешнее устройство не поддерживает сигнал запуска записи REC, управлять им невозможно.

TP1002215366

5-076-802-11(2) Copyright 2026 Sony Corporation

Синхронизация временного кода с внешним устройством

Временной код камеры можно синхронизировать с внешним устройством. Для подключения разъема USB PORT 2 камеры к выходному разъему BNC имеющегося в продаже кабеля BNC требуется специальный кабель-адаптер VMC-BNCU1 (продается отдельно).

Синхронизация с временным кодом другого устройства

1. **Установите на внешнем устройстве, служащем источником временного кода, режим непрерывного обновления выходного временного кода.**
2. **В полном меню настройте [TC/Media] (Временной код/носитель) – [Timecode] (Временной код) следующим образом.**
   [Mode] (Режим) – [Preset] (Предустановка)
   [Run] (Ход) – [Free Run] (Свободный ход)
3. **В полном меню установите [TC/Media] (Временной код/носитель) – [Timecode] (Временной код) – [USB Timecode] (Временной код USB) в [On(PORT2)] (Вкл. (порт 2)).**
4. **Нажмите назначаемую кнопку, которой присвоена функция [DURATION/TC/U-BIT] (Длительность/временной код/биты пользователя), чтобы отобразить временной код на экране.**
5. **Подключите выходной разъем BNC кабеля BNC (A) к разъему USB Type-C (USB PORT 2) камеры с помощью кабеля-адаптера временного кода VMC-BNCU1 (продается отдельно) (B).**

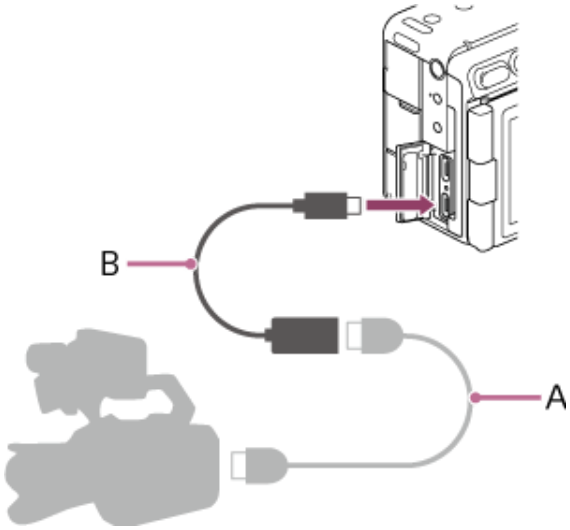

Генератор временного кода камеры синхронизируется с опорным временным кодом, и на экране отображается «EXT-LK».

Примерно через десять секунд после синхронизации временного кода состояние внешней синхронизации сохраняется даже при отключении внешнего источника опорного временного кода.

Примечание

- При синхронизации временного кода временной код камеры мгновенно синхронизируется с временным кодом внешнего устройства, и в области отображения временного кода появляется внешнее значение. Однако не начинайте запись сразу. Перед записью подождите несколько секунд, пока генератор временного кода стабилизируется.
- Если частота опорного временного кода и частота кадров камеры не совпадают, синхронизация невозможна и камера не будет работать правильно. В этом случае временной код не сможет синхронизироваться с внешним временным кодом.
- При синхронизации временного кода может возникнуть смещение примерно на один кадр. Если камера используется длительное время без подключения внешнего опорного временного кода, временной код может значительно отклониться от опорного.

Отмена синхронизации временного кода

Измените настройку [TC/Media] (Временной код/носитель) – [Timecode] (Временной код) в полном меню.

Синхронизация временного кода отменяется при изменении частоты кадров проекта или при начале съемки после установки [Shooting] (Съемка) – [FPS] (Частота кадров) – [Fixed/Variable Select] (Выбор постоянной/переменной частоты) в [Variable] (Переменная) в полном меню.

5-076-802-11(2) Copyright 2026 Sony Corporation

Цифровой фотоаппарат со сменным объективом
ILME-FX5/ILME-FX5B

Использование мобильного устройства

Камерой можно управлять дистанционно с помощью приложения для мобильного устройства.

Приложение «Monitor & Control»

Подробные сведения о подключении к камере с мобильного устройства и работе с приложением «Monitor & Control» см. в справочном руководстве приложения «Monitor & Control».

TP1002215368

5-076-802-11(2) Copyright 2026 Sony Corporation

Использование пульта дистанционного управления Bluetooth

Камерой можно управлять дистанционно с помощью пульта дистанционного управления Bluetooth (продается отдельно). Подробные сведения о поддерживаемых камерой пультах дистанционного управления Bluetooth см. на портале поддержки.

- https://www.sony.com/electronics/support/articles/00266597?utm_source=glean

Проверьте пункты 1 и 2.

Сопряжение камеры и пульта дистанционного управления Bluetooth

1. **В полном меню установите [Network] (Сеть) – [Bluetooth] – [Setting] (Настройка) в [On] (Вкл.).**
2. **В полном меню выберите [Network] (Сеть) – [Bluetooth] – [Pairing] (Сопряжение) – [Execute] (Выполнить).**
   Появится экран ожидания сопряжения.
3. **Запустите сопряжение на пульте дистанционного управления Bluetooth.**
   Подробные сведения о работе см. в инструкции по эксплуатации пульта.
   После успешного сопряжения на камере появится экран подтверждения завершения сопряжения.
4. **Выберите [OK] (ОК).**
   Управление камерой с помощью пульта Bluetooth будет включено. После первого подключения в дальнейшем можно подключать камеру к пульту, просто устанавливая [Bluetooth] – [Setting] (Настройка) в [On] (Вкл.).

Совет

- Пульт дистанционного управления Bluetooth подключен по Bluetooth только во время управления камерой с пульта.
- Если камера не реагирует должным образом, проверьте следующее и выполните сопряжение повторно.
  – Убедитесь, что камера не подключена по Bluetooth к другому устройству.
  – Выполните [Network] (Сеть) – [Network Reset] (Сброс сети) – [Reset] (Сброс) в полном меню.

Примечание

- При инициализации камеры информация о сопряжении удаляется. Чтобы использовать пульт Bluetooth, выполните сопряжение повторно.
- Если связь Bluetooth нестабильна, убедитесь, что между камерой и пультом нет препятствий, например людей или металлических предметов.
- При передаче большого объема данных, например при потоковой передаче по беспроводной локальной сети в диапазоне 2,4 ГГц, реакция на команды пульта Bluetooth может стать нестабильной. В этом случае рассмотрите возможность подключения к проводной локальной сети.
- При подключении по Bluetooth выполняйте сопряжение только с доверенными устройствами. Избегайте случайных запросов на сопряжение и подключений к неизвестным устройствам.
- Когда пульт Bluetooth не используется, выключайте функцию Bluetooth.
- Регулярно проверяйте список сопряженных устройств и удаляйте ненужные устройства.
- Если информация о сопряжении камеры удалена со смартфона, удалите информацию о сопряжении смартфона с помощью [Manage Paired Device] (Управление сопряженными устройствами).

Проверка сопряженного пульта дистанционного управления Bluetooth

Выберите [Network] (Сеть) – [Bluetooth] – [Manage Paired Device] (Управление сопряженными устройствами) в полном меню, чтобы отобразить сопряженный пульт Bluetooth.

Удаление сопряженного пульта дистанционного управления Bluetooth

1. **В полном меню выберите [Network] (Сеть) – [Bluetooth] – [Manage Paired Device] (Управление сопряженными устройствами).**
2. **Выберите пульт Bluetooth, который необходимо удалить.**
3. **Выберите [Execute] (Выполнить).**

5-076-802-11(2) Copyright 2026 Sony Corporation

Цифровой фотоаппарат со сменным объективом
ILME-FX5/ILME-FX5B

Дистанционное управление в режиме подключения USB

Для использования устройства или приложения, поддерживающего дистанционное управление в режиме подключения USB, выполните следующую настройку.

1. **В полном меню установите [Technical] (Технические настройки) – [USB] – [USB Cnct Mode (PORT1)] (Режим подключения USB (порт 1)) или [USB Cnct Mode (PORT2)] (Режим подключения USB (порт 2)) в [USB Remote] (Дистанционное управление USB).**
2. **Вставьте кабель USB в настроенный порт USB и подключите другой конец к поддерживаемому устройству.**

Примечание

- Если на черном экране появляется сообщение [USB connected...] (USB подключен...), отсоедините кабель USB, чтобы вернуться к экрану съемки, установите [Technical] (Технические настройки) – [USB] – [USB Cnct Mode (PORT1)] или [USB Cnct Mode (PORT2)] в [USB Remote] (Дистанционное управление USB) в полном меню, затем подключите кабель USB.
- Работа через концентратор USB не гарантируется.
- Данную функцию нельзя использовать одновременно на обоих портах.
- При использовании функции режима подключения USB дистанционное управление по IP-сети, например с помощью Monitor & Control, недоступно.
- Данная функция не работает, если кабель USB подключен во время записи. Перед началом записи подключите кабель USB и проверьте работу на поддерживаемом устройстве.

TP1002495098

5-076-802-11(2) Copyright 2026 Sony Corporation

Управление клипами и их редактирование на компьютере

Клипы можно импортировать на компьютер, управлять ими на компьютере и редактировать в системе нелинейного монтажа с помощью устройства чтения карт (продается отдельно) или режима накопителя камеры.

Использование устройства чтения карт (продается отдельно)

Подключите устройство чтения карт CFexpress Type A или SD к компьютеру с помощью кабеля USB и вставьте карту памяти в слот устройства чтения карт. Карта памяти распознается как дополнительный диск компьютера. На поддерживаемых компьютерах клипы можно импортировать быстрее, чем в режиме накопителя камеры.

Использование режима накопителя

Подключите камеру к компьютеру в режиме накопителя. Карта памяти, вставленная в слот A или B камеры, распознается как дополнительный диск компьютера.

1. **Подключите разъем USB Type-C (USB PORT 1) к компьютеру с помощью кабеля USB.**
2. **Включите камеру.**
   Если в полном меню для [Technical] (Технические настройки) – [USB] – [USB Cnct Mode (PORT1)] (Режим подключения USB (порт 1)) установлено [Off] (Выкл.), появится экран выбора функции USB. Выберите [Mass Storage (MSC)] (Накопитель (MSC)) в раскрывающемся списке.

Примечание

- Если в полном меню для [Technical] (Технические настройки) – [USB] – [USB Cnct Mode (PORT1)] и [USB Cnct Mode (PORT2)] установлены значения, отличные от [Off] (Выкл.), режим накопителя недоступен. Установите [Off] (Выкл.).
- Сообщение о подтверждении подключения USB не отображается во время отображения другого сообщения, например при форматировании или восстановлении карты памяти. Сообщение о подтверждении появляется после завершения форматирования или восстановления. Сообщение о подтверждении подключения USB также не отображается на экране свойств клипа. Сообщение появится по завершении обработки или при возврате к экрану списка клипов.

3. **Поверните многофункциональный диск, чтобы выбрать [Execute] (Выполнить).**
4. **В Windows убедитесь, что карта добавлена как съемный диск в окне «Мой компьютер».**
   На Mac убедитесь, что на рабочем столе создана папка «NO NAME» или «Untitled» (имя можно изменить).

Примечание

- Не выполняйте следующие операции, если индикатор доступа горит красным.
  – Выключение камеры
  – Отсоединение кабеля питания
  – Извлечение карты памяти
  – Отсоединение кабеля USB
- Работа на всех компьютерах не гарантируется.

Использование системы нелинейного монтажа

Для работы в системе нелинейного монтажа требуется программное обеспечение для редактирования (продается отдельно), поддерживающее форматы записи камеры. Заранее сохраните клипы для редактирования на жестком диске компьютера с помощью специального приложения.

TP1002215370

5-076-802-11(2) Copyright 2026 Sony Corporation

Форматы выходного сигнала разъема HDMI

Разрешение выходного формата ограничивается настройками [Project] (Проект) – [Project Frame Rate] (Частота кадров проекта) / [Video Format] (Формат видео) в меню или [Project] (Проект) – [Rec Format] (Формат записи) – [Project Frame Rate] / [Video Format] в полном меню. Видео не выводится, если установлено разрешение выше разрешения воспроизводимого видео.

В следующей таблице показаны форматы выхода, поддерживаемые выходным разъемом HDMI.

[Project] (Проект) – [Rec Format] (Формат записи)			**[Monitoring] (Мониторинг) – [Output Format] (Формат выхода)**
[Project Frame Rate] **Частота кадров проекта**	**[Codec] Кодек**	**[Video Format] / [Imager Mode] Формат видео / режим датчика**	**[HDMI]**
100/119.88Hz	XAVC HS-L 422 XAVC HS-L 420 XAVC S-L 422 XAVC S-L 420	3840×2160 (16:9)	3840×2160/50P или 59.94P
			1920×1080/50P или 59.94P (по умолч.)
			1920×1080/50i или 59.94i
	XAVC S-L 420	1920×1080 (16:9)	1920×1080/50P или 59.94P (по умолч.)
			1920×1080/50i или 59.94i

[Project] (Проект) – [Rec Format] (Формат записи)			**[Monitoring] (Мониторинг) – [Output Format] (Формат выхода)**
[Project Frame Rate] **Частота кадров проекта**	**[Codec] Кодек**	**[Video Format] / [Imager Mode] Формат видео / режим датчика**	**[HDMI]**
50/59.94Hz	X-OCN LT X-OCN C1 X-OCN C2	FF 5K 3:2	4096×2160/50P или 59.94P
			1920×1080/50P или 59.94P (по умолч.)
			1920×1080/50i или 59.94i
		FF 5K 17:9	4096×2160/50P или 59.94P
			1920×1080/50P или 59.94P (по умолч.)
			1920×1080/50i или 59.94i
		FF 5K 16:9	3840×2160/50P или 59.94P
			1920×1080/50P или 59.94P (по умолч.)
			1920×1080/50i или 59.94i
		FFc 3.8K 16:9	3840×2160/50P или 59.94P1)
			1920×1080/50P или 59.94P (по умолч.)
			1920×1080/50i или 59.94i
	XAVC S-I	4096×2160 (17:9)	4096×2160/50P или 59.94P
			1920×1080/50P или 59.94P (по умолч.)
			1920×1080/50i или 59.94i
	XAVC HS-L 422 XAVC HS-L 420 XAVC S-L 422 XAVC S-L 420 XAVC S-I	3840×2160 (16:9)	3840×2160/50P или 59.94P
			1920×1080/50P или 59.94P (по умолч.)
			1920×1080/50i или 59.94i
	XAVC S-L 422 XAVC S-L 420 XAVC S-I	1920×1080 (16:9)	1920×1080/50P или 59.94P (по умолч.)
			1920×1080/50i или 59.94i
			720×576/50P или 720×480/59.94P

[Project] (Проект) – [Rec Format] (Формат записи)			**[Monitoring] (Мониторинг) – [Output Format] (Формат выхода)**
[Project Frame Rate] **Частота кадров проекта**	**[Codec] Кодек**	**[Video Format] / [Imager Mode] Формат видео / режим датчика**	**[HDMI]**
25/29.97Hz	X-OCN LT X-OCN C1 X-OCN C2	FF 5K 3:2	4096×2160/25P или 29.97P
			1920×1080/25P или 29.97P
			1920×1080/50i или 59.94i (по умолч.)
		FF 5K 17:9	4096×2160/25P или 29.97P
			1920×1080/25P или 29.97P
			1920×1080/50i или 59.94i (по умолч.)
		FF 5K 16:9	3840×2160/25P или 29.97P
			1920×1080/25P или 29.97P
			1920×1080/50i или 59.94i (по умолч.)
		FFc 3.8K 16:9	3840×2160/25P или 29.97P1)
			1920×1080/25P или 29.97P
			1920×1080/50i или 59.94i (по умолч.)
	XAVC S-I	4096×2160 (17:9)	4096×2160/25P или 29.97P
			1920×1080/25P или 29.97P
			1920×1080/50i или 59.94i (по умолч.)
	XAVC S-L 422 XAVC S-L 420 XAVC S-I	3840×2160 (16:9)	3840×2160/25P или 29.97P
			1920×1080/25P или 29.97P
			1920×1080/50i или 59.94i (по умолч.)
	XAVC S-L 422 XAVC S-L 420 XAVC S-I	1920×1080 (16:9)	1920×1080/25P или 29.97P
			1920×1080/50i или 59.94i (по умолч.)

[Project] (Проект) – [Rec Format] (Формат записи)			**[Monitoring] (Мониторинг) – [Output Format] (Формат выхода)**
[Project Frame Rate] **Частота кадров проекта**	**[Codec] Кодек**	**[Video Format] / [Imager Mode] Формат видео / режим датчика**	**[HDMI]**
23.98Hz	X-OCN LT X-OCN C1 X-OCN C2	FF 5K 3:2	4096×2160/23.98P
			1920×1080/23.98P (по умолч.)
		FF 5K 17:9	4096×2160/23.98P
			1920×1080/23.98P (по умолч.)
		FF 5K 16:9	3840×2160/23.98P
			1920×1080/23.98P (по умолч.)
		FFc 3.8K 16:9	3840×2160/23.98P1)
			1920×1080/23.98P (по умолч.)
	XAVC S-I	4096×2160 (17:9)	4096×2160/23.98P
			1920×1080/23.98P (по умолч.)
	XAVC HS-L 422 XAVC HS-L 420 XAVC S-L 422 XAVC S-L 420 XAVC S-I	3840×2160 (16:9)	3840×2160/23.98P
			1920×1080/23.98P (по умолч.)
	XAVC S-L 422 XAVC S-L 420 XAVC S-I	1920×1080 (16:9)	1920×1080/23.98P (по умолч.)
24Hz	X-OCN LT X-OCN C1 X-OCN C2	FF 5K 3:2	4096×2160/24P
			1920×1080/24P (по умолч.)
		FF 5K 17:9	4096×2160/24P
			1920×1080/24P (по умолч.)
		FF 5K 16:9	3840×2160/24P
			1920×1080/24P (по умолч.)
		FFc 3.8K 16:9	3840×2160/24P1)
			1920×1080/24P (по умолч.)
	XAVC S-I	4096×2160 (17:9)	4096×2160/24P
			1920×1080/24P (по умолч.)

1) Нельзя выбрать, если установленная частота кадров съемки превышает 120 кадров/с.

TP1002215372

5-076-802-11(2) Copyright 2026 Sony Corporation

Устранение неисправностей

При возникновении проблемы выполните следующие проверки, чтобы устранить ее.

Электропитание

Признак	Причина	Решение
Камера не включается.	Аккумулятор полностью разряжен.	Замените аккумулятор полностью заряженным.
Питание отключается во время работы.	Аккумулятор разряжен.	Замените аккумулятор полностью заряженным.
Аккумулятор очень быстро разряжается.	Очень низкая температура окружающей среды.	Это обусловлено характеристиками аккумулятора и не является неисправностью.
	Аккумулятор недостаточно заряжен.	Зарядите аккумулятор. Если аккумулятор быстро разряжается даже после полной зарядки, возможно, срок его службы подходит к концу. Замените его новым.

Запись/воспроизведение

Признак	Причина	Решение
Запись не начинается при нажатии кнопки записи START/STOP.	Карта памяти заполнена.	Замените карту памяти картой с достаточным объемом свободного места.
Запись звука невозможна.	Параметры [CH1 Input Select] (Выбор входа CH1) – [CH4 Input Select] (Выбор входа CH4) настроены неправильно, когда [Audio Rec Format] (Формат записи звука) установлен в [48kHz/32bit float] / [96kHz/24bit] / [96kHz/32bit float].	Подключите аудиоаксессуар, совместимый с многоинтерфейсным разъемом, который поддерживает данный формат записи звука, например блок рукоятки XLR, и установите отдельно [CH1 Input Select] – [CH4 Input Select] в [Shoe CH1] – [Shoe CH4] (каналы 1–4 башмака).
Клипы не воспроизводятся.	Клип редактируется.	Воспроизведение клипов может быть невозможно, если вы изменили имена файлов или папок либо отредактировали клип на компьютере. Это не является неисправностью.
	Клип записан на другом устройстве.	Клипы, записанные на других устройствах, могут не воспроизводиться или отображаться в неправильном размере. Это не является неисправностью.

Внешние устройства

Признак	Решение
Компьютер не распознает камеру.	Установите [USB Tethering] (USB-модем), [USB Timecode] (Временной код USB) и [USB Remote] (Дистанционное управление USB) в [Off] (Выкл.), затем снова подключите камеру к компьютеру.
	Отсоедините кабель USB от компьютера, затем снова надежно подключите его.
	Отсоедините кабель USB от компьютера, перезагрузите компьютер и снова подключите компьютер и камеру в соответствии с правильной процедурой.
	Отсоедините кабель USB от камеры, затем снова надежно подключите его.
Невозможно загрузить клипы на компьютер.	Отсоедините кабель USB от компьютера, включите камеру, затем снова подключите кабель.
	Для загрузки клипов на компьютер необходимо установить прикладное программное обеспечение.

Беспроводная локальная сеть

Примечание

Препятствия и электромагнитные помехи между камерой и маршрутизатором беспроводной локальной сети или мобильным устройством, а также окружающая обстановка (например, материалы стен) могут сокращать дальность связи или полностью препятствовать подключению. При возникновении этих проблем проверьте состояние подключения/связи после перемещения камеры в другое место, где камера и беспроводной маршрутизатор/мобильное устройство будут ближе друг к другу.

Признак	Решение
Мобильное устройство не может получить доступ к камере.	Проверьте подключение маршрутизатора беспроводной локальной сети (IP-адрес и т. д.). Возможно, настройки связи между клиентами точки доступа недействительны. Подробные сведения см. в инструкции по эксплуатации маршрутизатора беспроводной локальной сети.
Не удается войти в систему камеры.	Проверьте заданные имя пользователя и пароль.

Подробные сведения см. в разделах:

Подключение с помощью «Monitor & Control»
Подключение к Интернету через беспроводную локальную сеть

Подключение к Интернету

Признак	Решение
Не удается передать файл.	Возможно, указаны неправильные имя пользователя и пароль сервера. Введите правильные имя пользователя и пароль.
Передача файлов недоступна.	Возможно, слабый сигнал. Переместитесь в другое место и повторите попытку.

Подробные сведения см. в разделах:

- Подключение к Интернету через беспроводную локальную сеть
- Подключение к Интернету через USB-модем
- Подключение к Интернету через проводную локальную сеть

См. также

- Подключение с помощью «Monitor & Control»
- Подключение к Интернету через беспроводную локальную сеть
- Подключение к Интернету через USB-модем
- Подключение к Интернету через проводную локальную сеть

TP1002215373

5-076-802-11(2) Copyright 2026 Sony Corporation

Сообщения об ошибках и предупреждениях

Если возникает предупреждение, предостережение или операция, требующая подтверждения, на экране ЖК-монитора отображается сообщение, индикатор записи/сигнальная лампа начинает мигать и раздается предупреждающий звуковой сигнал.
Предупреждающий звуковой сигнал подается через наушники, подключенные к разъему для наушников.

Сообщения об ошибках

При появлении следующего сообщения камера прекращает работу.

Сообщение об ошибке	Звуковой сигнал	Индикатор записи	Причина и решение
E + код ошибки	Непрерывный	Частое мигание	Указывает на неисправность камеры. Запись прекращается, даже если на экране отображается [● Rec]. Выключите камеру и проверьте, нет ли проблем с подключенными устройствами, кабелями или картами памяти. Если ошибка сохраняется при повторном включении камеры, обратитесь в сервисный центр Sony. Если камера не выключается при установке переключателя питания в положение ⏻ (выкл.), извлеките аккумулятор или отсоедините адаптер переменного тока. В зависимости от состояния камеры сообщение об ошибке или предупреждающий звуковой сигнал может отсутствовать.

Предупреждающие сообщения

При появлении следующего сообщения выполните приведенные указания.

Предупреждающее сообщение	Звуковой сигнал	Индикатор записи	Причина и решение
[Temperature High] Высокая температура	Прерывистый	Мигание	Внутренняя температура высокая. Выключите камеру и дайте ей остыть перед повторным использованием.
[Media Temperature High] Высокая температура носителя	Прерывистый	Мигание	Температура карты CFexpress высокая. Замените карту памяти или дайте ей остыть перед повторным использованием.
[Media Near Full] Носитель почти заполнен	Прерывистый	Мигание	Оставшаяся емкость карты памяти уменьшается. Замените карту при первой возможности.
[Media Full] Носитель заполнен	Непрерывный	Частое мигание	Не удалось записать или скопировать клипы, поскольку на карте памяти не осталось свободного места. Немедленно замените карту.
[Clips Near Full] Почти достигнут предел клипов	Прерывистый	Мигание	Количество дополнительных клипов, которые можно записать на карту памяти, уменьшается. Замените карту при первой возможности.
[Clips Full] Достигнут предел клипов	Непрерывный	Частое мигание	Достигнуто максимальное число клипов, которые можно записать на карту памяти. Запись или копирование дополнительных клипов невозможны. Немедленно замените карту.
[Last Clip Recording] Запись последнего клипа	Прерывистый	Мигание	Записываемый в данный момент клип является последним клипом, который можно записать, поскольку достигнуто максимальное число клипов. Подготовьте новую карту памяти.

Предупреждающее сообщение	Звуковой сигнал	Индикатор записи	Причина и решение
[Media(A) Life Near End]1) Срок службы носителя A подходит к концу	Прерывистый	Мигание	Срок службы карты памяти подходит к концу. Замените карту при первой возможности.
[Media(A) Life End]1) Срок службы носителя A истек	Непрерывный	Частое мигание	Срок службы карты памяти истек. Немедленно замените карту.
[Media(A) Near Full]1) Носитель A почти заполнен	Прерывистый	Мигание	При использовании функции одновременной записи.
[Media(A) Full]1) Носитель A заполнен	Непрерывный	Частое мигание	При использовании функции одновременной записи.
[Media(A) Clips Near Full]1) Почти достигнут предел клипов носителя A	Прерывистый	Мигание	При использовании функции одновременной записи.
[Media(A) Clips Full]1) Достигнут предел клипов носителя A	Непрерывный	Частое мигание	При использовании функции одновременной записи.
[Media(A) Last Clip Rec]1) Запись последнего клипа на носитель A	Прерывистый	Мигание	При использовании функции одновременной записи.
[Transfer Jobs Near Full] Почти достигнут предел заданий передачи	–	–	Количество заданий передачи файлов FTP, которые можно зарегистрировать, уменьшается.
[Transfer Jobs Full] Достигнут предел заданий передачи	–	–	Количество заданий передачи файлов FTP, которые можно зарегистрировать, достигло верхнего предела. Чтобы добавить задание, сначала удалите ненужные задания. 2)

1) Для карты памяти в слоте B отображается «(B)».

2) Выбрать и удалить задания можно с помощью [Network] (Сеть) – [File Transfer] (Передача файлов) – [View Job List] (Просмотр списка заданий) в полном меню. Также задания можно удалить из списка заданий приложения «Monitor & Control».

Предостерегающие сообщения и сообщения об операциях

В центре экрана могут появляться следующие предостерегающие сообщения и сообщения об операциях. Выполните приведенные указания для устранения проблемы.

Сообщение на экране	Причина и решение
[Battery Error Please Change Battery] Ошибка аккумулятора. Замените аккумулятор.	Обнаружена ошибка аккумулятора. Замените его исправным аккумулятором.
[Battery empty. The power will be turned off.] Аккумулятор разряжен. Питание будет отключено.	Оставшаяся емкость аккумулятора равна нулю. Замените или зарядите аккумулятор.
[Battery Temperature High Power Will Turn Off] Высокая температура аккумулятора. Питание будет отключено.	Температура аккумулятора повысилась. Замените аккумулятор или дайте ему остыть перед повторным использованием.
[Unknown Media(A) Please Change]1) Неизвестный носитель A. Замените его.	Вставлена карта памяти, разделенная на разделы, или карта памяти, содержащая больше клипов, чем может обработать камера. Карту нельзя использовать в камере; ее необходимо заменить.

Сообщение на экране	Причина и решение
[Cannot Use Media(A) Unsupported File System]1) Невозможно использовать носитель A. Неподдерживаемая файловая система.	Вставлена карта памяти с другой файловой системой или неформатированная карта памяти. Карту нельзя использовать в камере; ее необходимо заменить или отформатировать с помощью камеры.
[Media Error Media(A) Needs to be Restored]1) Ошибка носителя. Требуется восстановление носителя A.	На карте памяти возникла ошибка, и карту необходимо восстановить. Восстановите карту памяти.
[Media(A) Error Recording Halted]1) Ошибка носителя A. Запись остановлена. [Media Error] (Ошибка носителя) [Playback Halted] (Воспроизведение остановлено)	Запись и воспроизведение остановлены из-за ошибки, возникшей при использовании карты памяти. Если проблема сохраняется, замените карту памяти.
[The specified address is invalid.] Указан недопустимый адрес.	Указан недопустимый адрес. Проверьте правильность настройки.
[Cannot Use Specified Port Number] Невозможно использовать указанный номер порта.	Указан недопустимый номер порта. Проверьте правильность настройки.
[Fan Stopped] Вентилятор остановлен.	Встроенный вентилятор остановился. Избегайте использования при высокой температуре, отключите питание и обратитесь в сервисный центр Sony.
[Addition of auto upload job failed.] Не удалось добавить задание автоматической передачи.	Достигнуто максимальное количество заданий передачи. Удалите ненужные задания. Также возможно, что неправильно настроено место назначения автоматической передачи оригинальных или прокси-файлов. Проверьте правильность настройки.
[Not found.] Не найдено.	Не удалось найти сеть (точку доступа) с указанным SSID. Проверьте правильность настройки.
[Authentication Failed] Ошибка аутентификации.	Не удалось выполнить аутентификацию подключения в сети (точке доступа) с указанным SSID. Проверьте правильность пароля и других настроек.
[An IP address conflict has occurred. Please check the network settings.] Возник конфликт IP-адресов. Проверьте настройки сети.	Возник конфликт сетевых адресов беспроводной или проводной локальной сети и USB-модема. Измените адрес вручную или измените настройки сетевого маршрутизатора.
[The IP address of the Wireless LAN Access Point Mode has been changed due to an IP address conflict.] IP-адрес режима точки доступа беспроводной локальной сети изменен из-за конфликта IP-адресов.	IP-адрес в режиме точки доступа беспроводной локальной сети был изменен из-за конфликта сетевых адресов режима точки доступа беспроводной локальной сети или проводной локальной сети и USB-модема. Проверьте настройку нового IP-адреса.

1) Для карты памяти в слоте B отображается «(B)».

TP1002215374

5-076-802-11(2) Copyright 2026 Sony Corporation

Цифровой фотоаппарат со сменным объективом
ILME-FX5/ILME-FX5B

Пункты, сохраняемые в файлах

В следующей таблице перечислены пункты полного меню, сохраняемые в файле всех настроек (All File) или файле сцены (Scene File).

✓: Сохраняется в файле.
×: Не сохраняется в файле.
–: Не сохраняется в файле (временный пункт меню).

Уровень 1	Уровень 2	Уровень 3	[All File] Файл всех настроек	[Scene File] Файл сцены
[Shooting] — Съемка	[ISO/Gain] — ISO/усиление	[Mode] — Режим	✓	×
		[ISO/Gain Select] — Выбор ISO/усиления	✓	×
		[Shockless Gain] — Плавное изменение усиления	✓	×
		[Base Sensitivity] — Базовая чувствительность	✓	×
		[Base ISO] — Базовое ISO	✓	×
	[Exposure Index] — Индекс экспозиции	[EI Select] — Выбор EI	✓	×
	[Shutter] — Затвор	[Mode] — Режим	✓	×
		[Step/Continuous Select] — Выбор ступенчатой / плавной настройки	✓	×
		[Angle (Step)] — Угол (ступенчато)	✓	×
		[Angle (Continuous)] — Угол (плавно)	✓	×
		[Shutter Speed On/Off] — Выдержка вкл./выкл.	✓	×
		[Speed (Step)] — Выдержка (ступенчато)	✓	×
		[Speed (Continuous)] — Выдержка (плавно)	✓	×
	[Auto Exposure] — Автоэкспозиция	[Level] — Уровень	✓	×
		[Mode] — Режим	✓	×
		[Speed] — Скорость	✓	×
		[AGC] — Автоматическая регулировка усиления	✓	×
		[AGC Limit] — Предел АРУ	✓	×
		[AGC Point] — Порог АРУ	✓	×
		[Auto Shutter] — Автоматический затвор	✓	×
		[A.SHT Limit] — Предел автозатвора	✓	×
		[A.SHT Point] — Порог автозатвора	✓	×
		[Clip High light] — Ограничение ярких участков	✓	×
		[Detect Window] — Область замера	✓	×
		[Detect Window Indication] — Индикация области замера	✓	×
		[Custom Width] — Ширина	✓	×
		[Custom Height] — Высота	✓	×
		[Custom H Position] — Положение по горизонтали	✓	×
		[Custom V Position] — Положение по вертикали	✓	×

Уровень 1	Уровень 2	Уровень 3	[All File] Файл всех настроек	[Scene File] Файл сцены
	[White Balance] — Баланс белого	[White Select] — Выбор баланса белого	✓	×
		[Auto White Balance] — Автоматический баланс белого	–	–
		[ATW] — Автоматическое отслеживание баланса белого	✓	×
		[Color Temp. Select] — Выбор цветовой температуры	✓	×
		[Tint] — Оттенок	✓	×
		[R Gain] — Усиление R	✓	×
		[B Gain] — Усиление B	✓	×
		[Set to Preset Value] — Установить предустановленное значение	–	–
	[White Balance Setting] — Настройка баланса белого	[Shockless White] — Плавное изменение баланса белого	✓	×
		[ATW Speed] — Скорость ATW	✓	×
	[Focus] — Фокусировка	[Focus Operation] — Режим фокусировки	✓	×
		[AF Transition Speed] — Скорость перехода АФ	✓	×
		[AF Subj. Shift Sens.] — Чувствительность смены объекта АФ	✓	×
		[Focus Area] — Область фокусировки	✓	×
		[Subject Recognition AF] — АФ с распознаванием объектов	✓	×
		[Recognition Target Select] — Выбор цели распознавания	✓	×
		[Touch Function in MF] — Сенсорная функция в режиме MF	✓	×
		[Multi Selector Function] — Функция мультиселектора	✓	×
		[Pointer Color] — Цвет указателя	✓	×
		[Pointer Border] — Контур указателя	✓	×
		[AF Assist] — Помощь АФ	✓	×
		[Lens Action If Cannot AF] — Действие объектива при невозможности АФ	✓	×
	[FPS] — Частота кадров	[Fixed/Variable Select] — Выбор фиксированной/переменной частоты	✓	×
		[FPS Select] — Выбор частоты кадров	✓	×
	[LUT On/Off] — Вкл./выкл. LUT	1 [HDMI]	✓	×
		2 [Proxy/Remote Live View] — Прокси/удаленный просмотр в реальном времени	✓	×
		3 [LCD Monitor/VF] — ЖК-монитор/видоискатель	✓	×
	[Noise Suppression] — Шумоподавление	[Setting(Custom)] — Настройка (Custom)	✓	×
		[Level(Custom)] — Уровень (Custom)	✓	×
		[Setting (Cine EI/Flex. ISO)] — Настройка (Cine EI/гибкое ISO)	✓	×
		[Level (Cine EI/Flex. ISO)] — Уровень (Cine EI/гибкое ISO)	✓	×
	[Flicker Reduce] — Уменьшение мерцания	[Mode] — Режим	✓	×
		[Frequency] — Частота	✓	×

Уровень 1	Уровень 2	Уровень 3	[All File] Файл всех настроек	[Scene File] Файл сцены
	[Image Stabilization] — Стабилизация изображения	[SteadyShot] — Стабилизация изображения	✓	×
		[Stabilization Adjustment] — Настройка стабилизации	✓	×
		[Focal Length] — Фокусное расстояние	✓	×

Уровень 1	Уровень 2	Уровень 3	[All File] Файл всех настроек	[Scene File] Файл сцены
[Project] — Проект	[Base Setting] — Базовая настройка	[Shooting Mode] — Режим съемки	✓	–
		[Target Display] — Целевой дисплей	✓	–
		[Cine EI/Flexible ISO Setting] — Настройка Cine EI/гибкого ISO		
		[Input Color Space] — Входное цветовое пространство	✓	–
		[Embed LUT File] — Встраивание файла LUT	✓	×
	[Rec Format] — Формат записи	[Project Frame Rate] — Частота кадров проекта	✓	×
		[Imager Mode] — Режим датчика изображения	✓	×
		[Internal Rec / RAW Out] — Внутренняя запись / вывод RAW	✓	×
		[Codec] — Кодек	✓	×
		[Video Format] — Формат видео	✓	×
		[Quality] — Качество	✓	×
		[Bit Rate] — Битрейт	–	–
	[Anamo. De-Squeeze] — Устранение анаморфотного сжатия	[Ratio] — Коэффициент	✓	×
	[HDR Setting] — Настройка HDR	[LCD/VF SDR Preview] — Предпросмотр SDR на ЖК-мониторе/видоискателе	✓	×
		[SDR Gain] — Усиление SDR	✓	×
	[Simul Rec] — Одновременная запись	[Setting] — Настройка	✓	×
	[Proxy Rec] — Прокси-запись	[Setting] — Настройка	✓	×
		[Proxy Format] — Формат прокси	✓	×
		[Audio Channel] — Аудиоканал	✓	×
	[Interval Rec] — Интервальная запись	[Setting] — Настройка	×	×
		[Interval Time] — Длительность интервала	✓	×
		[Number of Frames] — Количество кадров	✓	×
	[HDMI Rec Trigger] — Управление записью по HDMI	[Setting] — Настройка	✓	×

Уровень 1	Уровень 2	Уровень 3	[All File] Файл всех настроек	[Scene File] Файл сцены
	[Assignable Button] — Назначаемая кнопка	<1>	✓	×
		<2>	✓	×
		<3>	✓	×
		<4>	✓	×
		<5>	✓	×
		<6>	✓	×
		[<VF/LCD>] — Видоискатель/ЖК-монитор	✓	×
		[Focus Hold Button] — Кнопка удержания фокусировки	✓	×
		[Grab Button] — Кнопка захвата	✓	×
		[Grab Button (Half Press)] — Кнопка захвата (полунажатие)	✓	×
		[<User 1>] — Пользователь 1	✓	×
		[<User 2>] — Пользователь 2	✓	×
		[<User 3>] — Пользователь 3	✓	×
		[<User 4>] — Пользователь 4	✓	×
		[<User 5>] — Пользователь 5	✓	×
		[<User 6>] — Пользователь 6	✓	×
	[Assignable Dial] — Назначаемый диск	[Assignable Dial] — Назначаемый диск	✓	×
		[Assignable Dial Direction] — Направление вращения назначаемого диска	✓	×
	[Multi Function Dial] — Многофункциональный диск	[Default Function] — Функция по умолчанию	✓	×
	[All File] — Файл всех настроек	[Load from Media(B)] — Загрузка с носителя B	–	–
		[Save to Media(B)] — Сохранение на носитель B	–	–
		[File ID] — Идентификатор файла	✓	×
		[Load Network Data] — Загрузка сетевых данных	×	×

Уровень 1	Уровень 2	Уровень 3	[All File] Файл всех настроек	[Scene File] Файл сцены
[Paint/Look] — Цветокоррекция/стиль	[Scene File] — Файл сцены	[Recall Internal Memory] — Вызов из внутренней памяти	–	–
		[Store Internal Memory] — Сохранение во внутренней памяти	–	–
		[Delete] — Удалить	–	–
		[Preset Recall] — Вызов предустановки	–	–
		[Load from Media(B)] — Загрузка с носителя B	–	–
		[Save to Media(B)] — Сохранение на носитель B	–	–
		[File Name] — Имя файла	–	–
	[Base Look] — Базовый стиль	[Select] — Выбор	✓	✓
		[Delete] — Удалить	–	–
		[Delete All] — Удалить все	–	–
		[Import from Media(B)] — Импорт с носителя B	–	–
		[Input] — Вход	✓	✓
		[Output] — Выход	✓	✓
		[AE Level Offset] — Смещение уровня автоэкспозиции	✓	✓
	[Reset Paint Settings] — Сброс настроек цветокоррекции	[Reset without Base Look] — Сброс без базового стиля	–	–
	[Black] — Черный	[Master Black] — Общий уровень черного	✓	✓
		[R Black] — Черный R	✓	✓
		[B Black] — Черный B	✓	✓
	[Black Gamma] — Гамма черного	[Setting] — Настройка	✓	✓
		[Range] — Диапазон	✓	✓
		[Master Black Gamma] — Общая гамма черного	✓	✓
	[Knee] — Перегиб	[Setting] — Настройка	✓	✓
		[Auto Knee] — Автоматический перегиб	✓	✓
		[Point] — Точка	✓	✓
		[Slope] — Наклон	✓	✓
	[Detail] — Детализация	[Setting] — Настройка	✓	✓
		[Level] — Уровень	✓	✓
		[Manual Setting] — Ручная настройка	✓	✓
		[H/V Ratio] — Соотношение H/V	✓	✓
		[B/W Balance] — Баланс черного/белого	✓	✓
		[Limit] — Ограничение	✓	✓
		[Crispening] — Подавление мелких деталей	✓	✓
		[High Light Detail] — Детализация светлых участков	✓	✓

Уровень 1	Уровень 2	Уровень 3	[All File] Файл всех настроек	[Scene File] Файл сцены
	[Matrix] — Матрица	[User Matrix] — Пользовательская матрица	✓	✓
		[User Matrix Level] — Уровень пользовательской матрицы	✓	✓
		[User Matrix Phase] — Фаза пользовательской матрицы	✓	✓
		[User Matrix R-G] — Матрица R-G	✓	✓
		[User Matrix R-B] — Матрица R-B	✓	✓
		[User Matrix G-R] — Матрица G-R	✓	✓
		[User Matrix G-B] — Матрица G-B	✓	✓
		[User Matrix B-R] — Матрица B-R	✓	✓
		[User Matrix B-G] — Матрица B-G	✓	✓
	[Multi Matrix] — Мультиматрица	[Setting] — Настройка	✓	✓
		[Area Indication] — Индикация области	×	×
		[Reset] — Сброс	–	–
		[Axis] — Ось	×	×
		[Hue] — Цветовой тон	✓	✓
		[Saturation] — Насыщенность	✓	✓

Уровень 1	Уровень 2	Уровень 3	[All File] Файл всех настроек	[Scene File] Файл сцены
[TC/Media] — Временной код/носитель	[Timecode] — Временной код	[Mode] — Режим	✓	×
		[Run] — Ход	✓	×
		[Manual Setting] — Ручная настройка	×	×
		[Reset] — Сброс	–	–
		[TC Format] — Формат временного кода	✓	×
		[USB Timecode] — Временной код USB	✓	×
	[TC Display] — Отображение временного кода	[Time Data Display] — Отображение данных времени	✓	×
	[Users Bit] — Пользовательские биты	[Mode] — Режим	✓	×
		[Manual Setting] — Ручная настройка	×	×
	[HDMI TC Out] — Вывод временного кода по HDMI	[Setting] — Настройка	✓	×
	[Clip Name Format] — Формат имени клипа	[Auto Naming] — Автоматическое присвоение имени	✓	×
		[Camera ID] — Идентификатор камеры	×	×
		[Reel Number] — Номер ролика	×	×
		[Camera Position] — Положение камеры	×	×
		[Clip Number] — Номер клипа	✓	×
		[Series Counter Reset] — Сброс счетчика последовательной нумерации	–	–
		[Title Name Settings] — Настройки названия	✓	×
	[Update Media] — Обновление носителя	[Media(A)] — Носитель A	–	–
		[Media(B)] — Носитель B	–	–
	[Format Media] — Форматирование носителя	[Media(A)] — Носитель A	–	–
		[Media(B)] — Носитель B	–	–

Уровень 1	Уровень 2	Уровень 3	[All File] Файл всех настроек	[Scene File] Файл сцены
[Monitoring] — Мониторинг	[Output On/Off] — Вкл./выкл. вывода	[HDMI]	✓	×
	[Output Format] — Формат выхода	[HDMI]	✓	×
	[Output Display] — Отображение на выходе	[HDMI]	✓	×

Уровень 1	Уровень 2	Уровень 3	[All File] Файл всех настроек	[Scene File] Файл сцены
	[Display On/Off] — Вкл./выкл. индикации	[Camera ID] — Идентификатор камеры	✓	×
		[Frame Rate] — Частота кадров	✓	×
		[Shutter] — Затвор	✓	×
		[Iris] — Диафрагма	✓	×
		[ISO/Gain/EI] — ISO/усиление/EI	✓	×
		[Auto Exposure Mode] — Режим автоэкспозиции	✓	×
		[Auto Exposure Level] — Уровень автоэкспозиции	✓	×
		[White Balance] — Баланс белого	✓	×
		[Battery Remain] — Оставшийся заряд аккумулятора	✓	×
		[GPS]	✓	×
		[Imager Mode] — Режим датчика изображения	✓	×
		[Anamo. De-Squeeze] — Устранение анаморфотного сжатия	✓	×
		[Base ISO/Sensitivity] — Базовое ISO/чувствительность	✓	×
		[Rec Format] — Формат записи	✓	×
		[Rec Look] — Стиль записи	✓	×
		[Level Gauge] — Индикатор уровня	✓	×
		[Zoom Position] — Положение зума	✓	×
		[Focus Mode] — Режим фокусировки	✓	×
		[Focus Position] — Положение фокуса	✓	×
		[Focus Area Indicator] — Индикатор области фокусировки	✓	×
		[Subject Recognition Frame] — Рамка распознавания объекта	✓	×
		[Tracking AF Pointer] — Указатель отслеживающей АФ	✓	×
		[Focus Indicator] — Индикатор фокусировки	✓	×
		[Lens Info] — Информация об объективе	✓	×
		[Video Level Warning] — Предупреждение об уровне видеосигнала	✓	×
		[Gamma Display Assist] — Помощь при отображении гаммы	✓	×
		[Video Signal Monitor] — Монитор видеосигнала	✓	×
		[TC Status] — Состояние временного кода	✓	×
		[Output Look] — Стиль выходного изображения	✓	×
		[HDMI Rec Control] — Управление записью по HDMI	✓	×
		[Network Status] — Состояние сети	✓	×
		[File Transfer Status] — Состояние передачи файлов	✓	×
		[Stream Status] — Состояние потоковой передачи	✓	×
		[Image Stabilization] — Стабилизация изображения	✓	×

Уровень 1	Уровень 2	Уровень 3	[All File] Файл всех настроек	[Scene File] Файл сцены
		[UWP RF Level] — Уровень радиосигнала UWP	✓	×
		[Audio Level Meter] — Индикатор уровня звука	✓	×
		[Timecode] — Временной код	✓	×
		[Look Name] — Название стиля	✓	×
		[Rec/Play Status] — Состояние записи/воспроизведения	✓	×
		[Rec Status Frame] — Рамка состояния записи	✓	×
		[Tally] — Индикатор записи	✓	×
		[Clip Name] — Имя клипа	✓	×
		[Media Status] — Состояние носителя	✓	×
		[Clip Number] — Номер клипа	✓	×
		[Notice Message] — Уведомление	✓	×
	[Frame Line] — Линии кадра	[Setting] — Настройка	✓	×
		[Color] — Цвет	✓	×
		[Center Marker] — Центральный маркер	✓	×
		[Safety Zone] — Безопасная зона	✓	×
		[Safety Area] — Размер безопасной зоны	✓	×
		[Aspect Marker] — Маркер формата кадра	✓	×
		[Aspect Mask] — Маска формата кадра	✓	×
		[Aspect Safety Zone] — Безопасная зона формата кадра	✓	×
		[Aspect Safety Area] — Размер безопасной зоны формата кадра	✓	×
		[Aspect Select] — Выбор формата кадра	✓	×
		[Custom Aspect Ratio] — Пользовательское соотношение сторон	✓	×
		[Guide Frame] — Направляющая рамка	✓	×
		[100% Marker] — Маркер 100%	✓	×
		[User Box] — Пользовательская рамка	✓	×
		[User Box Width] — Ширина пользовательской рамки	✓	×
		[User Box Height] — Высота пользовательской рамки	✓	×
		[User Box H Position] — Положение рамки по горизонтали	✓	×
		[User Box V Position] — Положение рамки по вертикали	✓	×
	[LCD Monitor Setting] — Настройка ЖК-монитора	[LCD Monitor Brightness] — Яркость ЖК-монитора	✓	×
		[LCD Monitor Color Mode] — Цветовой режим ЖК-монитора	✓	×
		[VF Brightness] — Яркость видоискателя	✓	×
		[LCD Monitor H/V Flip] — Отражение ЖК-монитора по горизонтали/вертикали	✓	×

Уровень 1	Уровень 2	Уровень 3	[All File] Файл всех настроек	[Scene File] Файл сцены
	[VF Setting] — Настройка видоискателя	[LCD Monitor/VF Select] — Выбор ЖК-монитора/видоискателя	✓	×
		[VF Brightness] — Яркость видоискателя	✓	×
		[VF Color Mode] — Цветовой режим видоискателя	✓	×
		[VF Magnification] — Увеличение видоискателя	✓	×
		[VF Image in HDR] — Изображение в видоискателе в HDR	✓	×
	[Gamma Display Assist] — Помощь при отображении гаммы	[Setting] — Настройка	✓	×
	[Focus Map] — Карта фокусировки	[Setting] — Настройка	✓	×
	[Peaking] — Выделение контуров	[Setting] — Настройка	✓	×
		[Peaking Level] — Уровень выделения контуров	✓	×
		[Color] — Цвет	✓	×
	[Zebra] — Зебра	[Setting] — Настройка	✓	×
		[Zebra1 Level] — Уровень зебры 1	✓	×
		[Zebra1 Aperture Level] — Ширина диапазона зебры 1	✓	×
		[Zebra2 Level] — Уровень зебры 2	✓	×
	[Focus Magnifier] — Увеличение для фокусировки	[Focus Mag Button Target] — Целевой выход кнопки увеличения для фокусировки	✓	×

Уровень 1	Уровень 2	Уровень 3	[All File] Файл всех настроек	[Scene File] Файл сцены
[Audio] — Звук	[Audio Rec Format] — Формат записи звука	[Audio Rec Format] — Формат записи звука	✓	–
	[32bit float WAV Rec] — Запись WAV с 32-битной плавающей точкой	[Setting] — Настройка	✓	–

Уровень 1	Уровень 2	Уровень 3	[All File] Файл всех настроек	[Scene File] Файл сцены
	[Audio Input] — Аудиовход	[CH1 Input Select] — Выбор входа CH1	✓	×
		[CH2 Input Select] — Выбор входа CH2	✓	×
		[CH3 Input Select] — Выбор входа CH3	✓	×
		[CH4 Input Select] — Выбор входа CH4	✓	×
		[Reference Level] — Опорный уровень	✓	×
		[CH1 Filter] — Фильтр CH1		
		[Wind Filter] — Фильтр ветра	✓	×
		[Noise Cut Filter] — Шумоподавляющий фильтр	✓	×
		[Zoom Noise Cut(INT MIC)] — Подавление шума зума (встр. микрофон)	✓	×
		[CH2 Filter] — Фильтр CH2		
		[Wind Filter] — Фильтр ветра	✓	×
		[Noise Cut Filter] — Шумоподавляющий фильтр	✓	×
		[Zoom Noise Cut(INT MIC)] — Подавление шума зума (встр. микрофон)	✓	×
		[CH3 Filter] — Фильтр CH3		
		[Wind Filter] — Фильтр ветра	✓	×
		[Noise Cut Filter] — Шумоподавляющий фильтр	✓	×
		[Zoom Noise Cut(INT MIC)] — Подавление шума зума (встр. микрофон)	✓	×
		[CH4 Filter] — Фильтр CH4		
		[Wind Filter] — Фильтр ветра	✓	×
		[Noise Cut Filter] — Шумоподавляющий фильтр	✓	×
		[Zoom Noise Cut(INT MIC)] — Подавление шума зума (встр. микрофон)	✓	×
		[CH1 Level Control] — Регулировка уровня CH1	✓	×
		[CH2 Level Control] — Регулировка уровня CH2	✓	×
		[CH3 Level Control] — Регулировка уровня CH3	✓	×
		[CH4 Level Control] — Регулировка уровня CH4	✓	×
		[CH1 Input Level] — Входной уровень CH1	✓	×
		[CH2 Input Level] — Входной уровень CH2	✓	×
		[CH3 Input Level] — Входной уровень CH3	✓	×
		[CH4 Input Level] — Входной уровень CH4	✓	×
		[Audio Input Level] — Входной уровень звука	✓	×
		[Limiter Mode] — Режим ограничителя	✓	×
		[CH1&2 AGC Mode] — Режим АРУ CH1 и CH2	✓	×
		[CH3&4 AGC Mode] — Режим АРУ CH3 и CH4	✓	×
		[AGC Spec] — Характеристика АРУ	✓	×

Уровень 1	Уровень 2	Уровень 3	[All File] Файл всех настроек	[Scene File] Файл сцены
		[1kHz Tone on Color Bars] — Тон 1 кГц при цветных полосах	✓	×
		[CH1 Level] — Уровень CH1	✓	×
		[CH2 Level] — Уровень CH2	✓	×
		[CH3 Level] — Уровень CH3	✓	×
		[CH4 Level] — Уровень CH4	✓	×
	[Audio Output] — Аудиовыход	[Monitor CH] — Канал мониторинга	✓	×
		[Volume] — Громкость	×	×
		[Headphone Live/Processed] — Прямой/обработанный звук в наушниках	✓	×
		[Headphone Mono/ST] — Моно/стерео в наушниках	✓	×
		[Alarm Level] — Уровень предупреждения	✓	×
		[HDMI Out CH] — Выходные каналы HDMI	✓	×
[Clip Operations] — Операции с клипами	[Display Clip Properties] — Отображение свойств клипа		–	–
	[Set Clip Flag] — Установка флага клипа	[Add OK] — Добавить OK	–	–
		[Add NG] — Добавить NG	–	–
		[Add KEEP] — Добавить KEEP	–	–
		[Delete Clip Flag] — Удалить флаг клипа	–	–
	[Lock/Unlock Clip] — Блокировка/разблокировка клипа	[Select Clip] — Выбор клипа	–	–
		[Lock All Clips] — Заблокировать все клипы	–	–
		[Unlock All Clips] — Разблокировать все клипы	–	–
	[Delete Clip] — Удаление клипа	[Select Clip] — Выбор клипа	–	–
		[All Clips] — Все клипы	–	–
	[Transfer Clip] — Передача клипа	[Select Clip] — Выбор клипа	–	–
		[All Clips] — Все клипы	–	–
	[Transfer Clip (Proxy)] — Передача прокси-клипа	[Select Clip] — Выбор клипа	–	–
		[All Clips] — Все клипы	–	–
	[Filter Clips] — Фильтрация клипов	[OK] — OK	–	–
		[NG] — Неудачный	–	–
		[KEEP] — Оставить	–	–
		[None] — Нет	–	–
		[All] — Все	–	–
	[Customize View] — Настройка отображения	[Clips Caption] — Подпись клипов	✓	–

Уровень 1	Уровень 2	Уровень 3	[All File] Файл всех настроек	[Scene File] Файл сцены
[Technical] — Технические настройки	[Exposure Assist] — Помощь при экспозиции	[False Color] — Ложные цвета	✓	×
		[Output Target] — Место вывода	✓	×
		[Color Scale] — Цветовая шкала	✓	×
	[Test Signals] — Тестовые сигналы	[Color Bars] — Цветовые полосы	✓	×
		[Color Bar Type] — Тип цветных полос	✓	×
	[Alerts & Tally] — Предупреждения и индикаторы записи	[Front Tally Lamp] — Передний индикатор записи	✓	×
		[Rear Tally Lamp] — Задний индикатор записи	✓	×
		[Tally Control] — Управление индикаторами записи	✓	×
		[Rec Start/Stop Beep] — Звуковой сигнал начала/остановки записи	✓	×
	[Key Lock] — Блокировка кнопок	[Setting] — Настройка	✓	×
		[with Rec Button] — С кнопкой записи	✓	×
	[Touch Operation] — Сенсорное управление	[Setting] — Настройка	✓	×
	[Rec Review] — Просмотр записи	[Setting] — Настройка	✓	×
	[Zoom] — Зуммирование	[Zoom Type] — Тип зуммирования	✓	×
		[Clear Image Zoom Type] — Тип зума четкого изображения	✓	×
	[Zoom Lever Speed] — Скорость рычажка зуммирования	[1st Zoom (Standby)] — 1-я скорость зума в ожидании	✓	×
		[2nd Zoom(Standby)] — 2-я скорость зума в ожидании	✓	×
		[1st Zoom (Rec)] — 1-я скорость зума при записи	✓	×
		[2nd Zoom(Rec)] — 2-я скорость зума при записи	✓	×
	[Bluetooth Zoom] — Зуммирование по Bluetooth	[Zoom Speed Type] — Тип скорости зуммирования	✓	×
		[Fixed Speed (Standby)] — Фиксированная скорость в ожидании	✓	×
		[Fixed Speed (Rec)] — Фиксированная скорость при записи	✓	×
	[GPS]	[Location by Mobile App] — Местоположение через мобильное приложение	✓	×
	[Menu Settings] — Настройки меню	[Info. Disp. Mode Operation] — Управление в режиме отображения информации	✓	×
	[USB]	[USB Cnct Mode (PORT1)] — Режим подключения USB, порт 1	✓	×
		[USB Cnct Mode (PORT2)] — Режим подключения USB, порт 2	✓	×
	[Fan Control] — Управление вентилятором	[Setting] — Настройка	✓	×
	[Lens] — Объектив	[Zoom Ring Direction] — Направление вращения кольца зуммирования	✓	×
		[Shading Compensation] — Компенсация виньетирования	✓	×
		[Chroma Aberration Comp.] — Компенсация хроматических аберраций	✓	×
		[Distortion Comp.] — Компенсация дисторсии	✓	×
		[Breathing Compensation] — Компенсация дыхания фокуса	✓	×
		[Focus Distance Format] — Формат расстояния фокусировки	✓	×
	[Auto Pixel Restore] — Автоматическое восстановление пикселей	[Auto Pixel Restoration] — Автоматическое восстановление пикселей	–	–

Уровень 1	Уровень 2	Уровень 3	[All File] Файл всех настроек	[Scene File] Файл сцены
	[Sensor Cleaning] — Очистка датчика	[Sensor Cleaning] — Очистка датчика	–	–
	[Power Settings] — Настройки питания	[Power Save] — Энергосбережение	✓	×
		[Auto Power Off Temp.] — Температура автоматического выключения	✓	×
		[USB Power Supply] — Питание по USB	✓	×

Уровень 1	Уровень 2	Уровень 3	[All File] Файл всех настроек	[Scene File] Файл сцены
[Network] — Сеть	[Network Setup] — Настройка сети	[Setup for Mobile App] — Настройка для мобильного приложения	–	–
		[LAN Type Select] — Выбор типа LAN	✓	×
		[Show Authentication] — Отображение данных аутентификации	–	–
		[Edit Authentication] — Редактирование аутентификации		
		[User Name] — Имя пользователя	×	×
		[Input Password] — Ввод пароля	×	×
		[Generate Password] — Создать пароль	×	×
	[Wireless LAN] — Беспроводная ЛВС	[Setting] — Настройка	✓	×
		[Channel] — Канал	–	–
		[Camera SSID & Password] — SSID и пароль камеры	–	–
		[Regenerate Password] — Повторно создать пароль	–	–
		[Camera Remote Control] — Дистанционное управление камерой	–	–
		[Connected Network] — Подключённая сеть	–	–
		[Scan Networks] — Поиск сетей	–	–
		[WPS]	–	–
		[Manual Register] — Регистрация вручную		
		[SSID]	–	–
		[Security] — Безопасность	–	–
		[Password] — Пароль	–	–
		[DHCP]	–	–
		[IP Address] — IP-адрес	–	–
		[Subnet Mask] — Маска подсети	–	–
		[Gateway] — Шлюз	–	–
		[DNS Auto] — Автоматическое получение DNS	–	–
		[Primary DNS Server] — Основной DNS-сервер	–	–
		[Secondary DNS Server] — Дополнительный DNS-сервер	–	–
		[IP Address] — IP-адрес	–	–
		[Subnet Mask] — Маска подсети	–	–
		[MAC Address] — MAC-адрес	–	–

Уровень 1	Уровень 2	Уровень 3	[All File] Файл всех настроек	[Scene File] Файл сцены
	[Wired LAN] — Проводная ЛВС	[Setting] — Настройка	✓	×
		[Camera Remote Control] — Дистанционное управление камерой	✓	×
		[Detail Settings] — Подробные настройки		
		[DHCP]	✓	×
		[IP Address] — IP-адрес	✓	×
		[Subnet Mask] — Маска подсети	✓	×
		[Gateway] — Шлюз	✓	×
		[DNS Auto] — Автоматическое получение DNS	✓	×
		[Primary DNS Server] — Основной DNS-сервер	✓	×
		[Secondary DNS Server] — Дополнительный DNS-сервер	✓	×
		[IP Address] — IP-адрес	–	–
		[Subnet Mask] — Маска подсети	–	–
		[MAC Address] — MAC-адрес	–	–
	[USB Tethering] — Режим USB-модема	[Setting] — Настройка	✓	×
		[Camera Remote Control] — Дистанционное управление камерой	✓	×
		[IP Address] — IP-адрес	–	–
		[Subnet Mask] — Маска подсети	–	–
	[Bluetooth]	[Setting] — Настройка	✓	×
		[Pairing] — Сопряжение	–	–
		[Manage Paired Device] — Управление сопряженными устройствами	×	×
		[Device Address] — Адрес устройства	–	–

Уровень 1	Уровень 2	Уровень 3	[All File] Файл всех настроек	[Scene File] Файл сцены
	[File Transfer] — Передача файлов	[Auto Upload] — Автоматическая отправка	✓	×
		[Auto Upload (Proxy)] — Автоматическая отправка прокси-файлов	✓	×
		[Default Upload Server] — Сервер отправки по умолчанию	✓	×
		[Clear Completed Jobs] — Очистить выполненные задания	–	–
		[Clear All Jobs] — Очистить все задания	–	–
		[View Job List] — Просмотр списка заданий	–	–
		[Server Settings1] / [Server Settings2] / [Server Settings3] Настройки серверов 1/2/3		
		[Display Name] — Отображаемое имя	✓	×
		[Service] — Служба	✓	×
		[Host Name] — Имя хоста	✓	×
		[Port] — Порт	✓	×
		[User Name] — Имя пользователя	×	×
		[Password] — Пароль	×	×
		[Passive Mode] — Пассивный режим	✓	×
		[Destination Directory] — Каталог назначения	✓	×
		[Using Secure Protocol] — Использование защищенного протокола	✓	×
		[Root Certificate] — Корневой сертификат	–	–
		[Root Certificate Status] — Состояние корневого сертификата	–	–
		[Reset] — Сброс	–	–

Уровень 1	Уровень 2	Уровень 3	[All File] Файл всех настроек	[Scene File] Файл сцены
	[Stream] — Потоковая передача	[Setting] — Настройка	×	×
		[Destination Select] — Выбор назначения	✓	×
		[RTMP/RTMPS 1] / [RTMP/RTMPS 2] / [RTMP/RTMPS 3]		
		[Display Name] — Отображаемое имя	✓	×
		[Codec] — Кодек	–	–
		[Resolution] — Разрешение	✓	×
		[Bit Rate] — Битрейт	✓	×
		[Destination URL] — URL назначения	×	×
		[Stream Key] — Ключ потока	×	×
		[RTMPS Certificate] — Сертификат RTMPS	–	–
		[RTMPS Certificate Status] — Состояние сертификата RTMPS	–	–
		[Reset] — Сброс	–	–
		[RTMPS Default Certificates] — Сертификаты RTMPS по умолчанию		
		[Replace] — Заменить	–	–
		[Reset] — Сброс	–	–
		[Status] — Состояние	–	–
		[SRT-Caller 1] / [SRT-Caller 2 Codec] / [SRT-Caller 3] Вызывающая сторона SRT 1 / кодек вызывающей стороны SRT 2 / вызывающая сторона SRT 3		
		[Display Name] — Отображаемое имя	✓	×
		[Codec] — Кодек	✓	×
		[Resolution] — Разрешение	✓	×
		[Bit Rate] — Битрейт	✓	×
		[Destination URL] — URL назначения	×	×
		[Port] — Порт	✓	×
		[Latency] — Задержка	✓	×
		[TTL] — Время жизни	✓	×
		[Encryption] — Шифрование	×	×
		[Passphrase] — Парольная фраза	×	×
		[ARC] — Адаптивное управление скоростью	✓	×
		[Reset] — Сброс	–	–
	[Network Reset] — Сброс сети	[Reset] — Сброс	–	–

Уровень 1	Уровень 2	Уровень 3	[All File] Файл всех настроек	[Scene File] Файл сцены
[Maintenance] — Обслуживание	[Language] — Язык	[Select] — Выбор	✓	×
	[Accessibility] — Специальные возможности	[Screen Reader] — Чтение с экрана		
		[Setting] — Настройка	✓	×
		[Speed] — Скорость	✓	×
		[Volume] — Громкость	✓	×
		[Read Out when Power On] — Чтение при включении питания	✓	×
		[Enlarge Screen] — Увеличение экрана		
		[Setting] — Настройка	✓	×
		[Magnification] — Увеличение	✓	×
		[Enlarge Screen Button] — Кнопка увеличения экрана	✓	×
	[Clock Set] — Установка часов	[Time Zone] — Часовой пояс	✓	×
		[Date Mode] — Формат даты	✓	×
		[12h/24h] — 12/24 ч	✓	×
		[Date] — Дата	×	×
		[Time] — Время	×	×
		[Auto Date/Time Correction] — Автокоррекция даты/времени	✓	×
		[Auto Time Zone Correction] — Автокоррекция часового пояса	✓	×
	[All Reset] — Сброс всех настроек	[Reset] — Сброс	–	–
		[Reset without Network] — Сброс без сетевых настроек	–	–
		[Reset to Factory Defaults] — Восстановление заводских настроек	–	–
	[Hours Meter] — Счетчик часов работы	[Hours(System)] — Часы работы системы	–	–
		[Hours(Resettable)] — Сбрасываемый счётчик часов	–	–
		[Reset] — Сброс	–	–
	[Firmware] — Встроенное ПО	[Version Number] — Номер версии	–	–
		[Firmware Update] — Обновление встроенного ПО	–	–
		[Lens Version] — Версия объектива	–	–

TP1002215375

5-076-802-11(2) Copyright 2026 Sony Corporation

Цифровой фотоаппарат со сменным объективом
ILME-FX5/ILME-FX5B

Блок-схемы

Блок-схемы относятся к звуку и меню [Audio] (Звук).

[Audio Input] (Аудиовход) (CH1 и CH2)

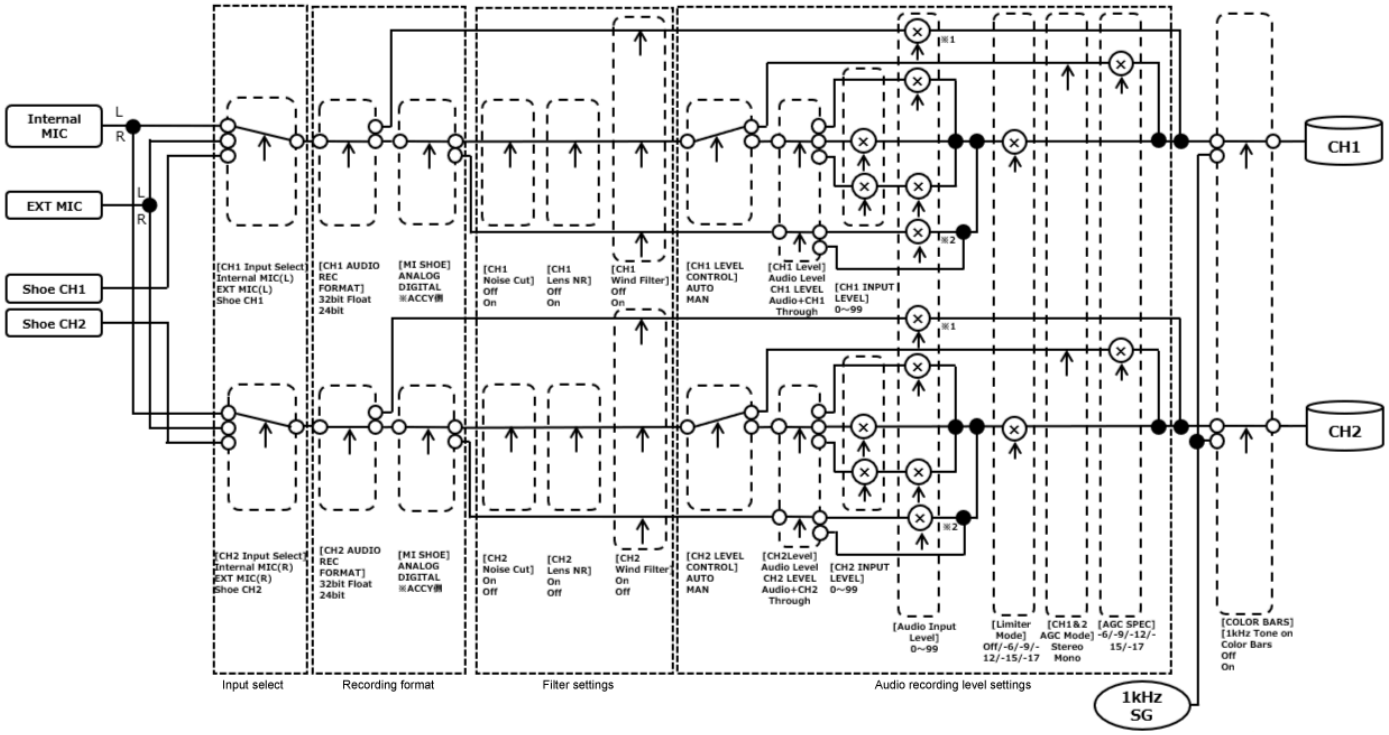

*1: Недоступно, если на адаптере XLR установлено AUTO.

*2: Недоступно, если на XLR-H2 и XLR-A4 установлено AUTO.

* Для входного аудиосигнала от адаптера XLR настройка выполняется с помощью [Audio] (Звук) – [Audio Input] (Аудиовход) – [CH1 Level Control] (Регулировка уровня CH1) – [CH2 Level Control] (Регулировка уровня CH2) в меню.

[Audio Input] (Аудиовход) (CH3 и CH4)

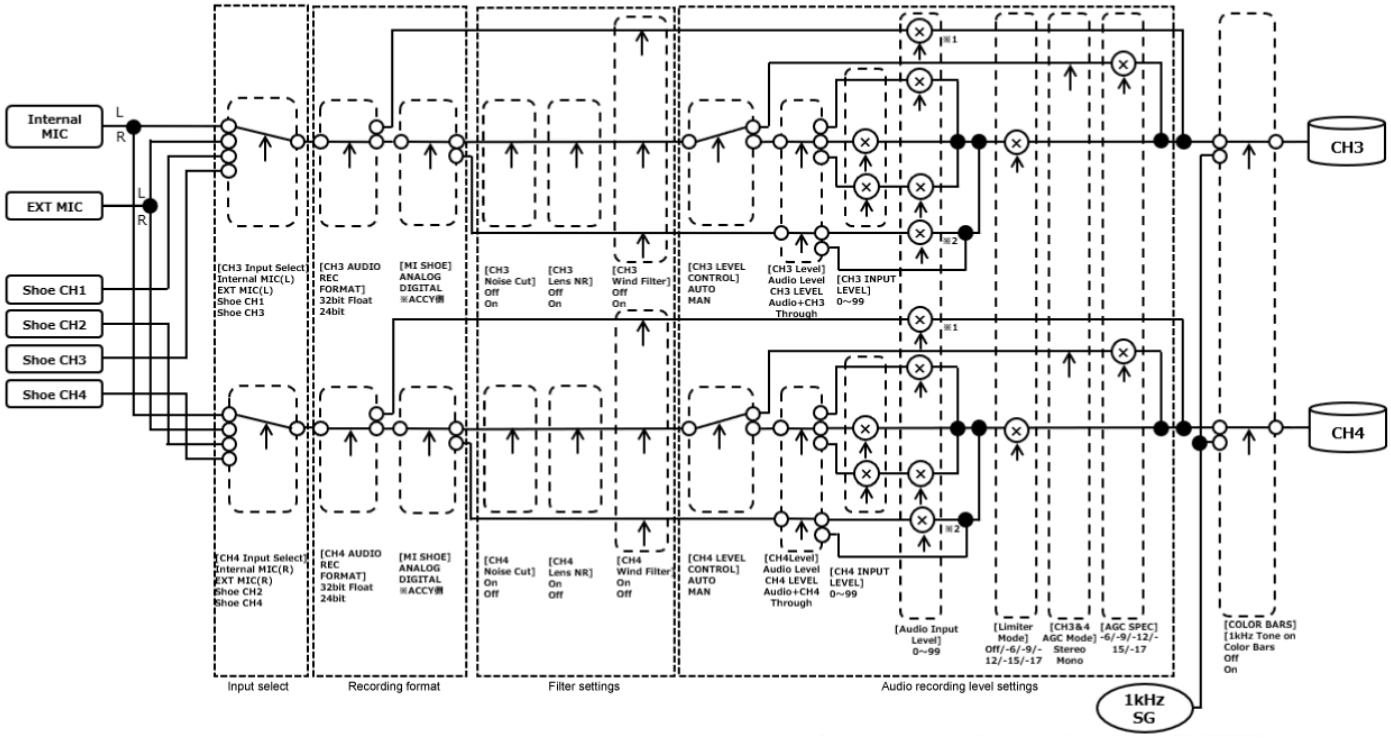

*1: Недоступно, если на адаптере XLR установлено AUTO.

*2: Недоступно, если на XLR-H2 и XLR-A4 установлено AUTO.

* Для входного аудиосигнала от адаптера XLR настройка выполняется с помощью [Audio] (Звук) – [Audio Input] (Аудиовход) – [CH1 Level Control] (Регулировка уровня CH1) – [CH3 Level Control] (Регулировка уровня CH3) в меню.

Блок-схема (пример вывода)

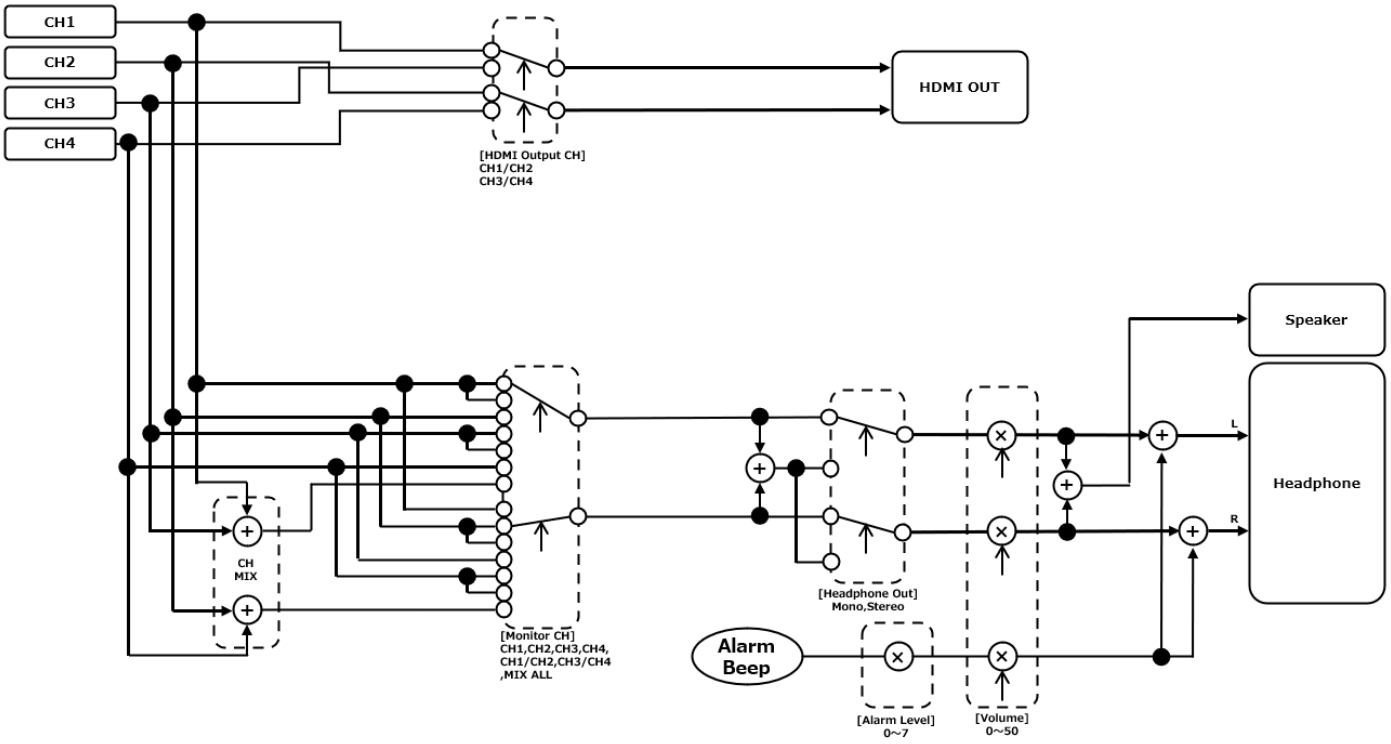

TP1002215376

5-076-802-11(2) Copyright 2026 Sony Corporation

Обновление программного обеспечения объектива с байонетом E

Программное обеспечение объектива с байонетом E можно обновить с помощью камеры.

Подробные сведения об объективах, программное обеспечение которых можно обновить, и о соответствующем программном обеспечении см. на веб-сайте объектива.

Проверка версии

1. **Прикрепите объектив с байонетом E к камере.**

Примечание

- Прикрепляйте объектив при выключенной камере.

2. **В полном меню выберите [Maintenance] (Обслуживание) – [Firmware] (Встроенное ПО).**
   Будет отображен номер версии объектива с байонетом E и адаптера объектива.

Обновление программного обеспечения

Переведите камеру в режим накопителя.

Обновите программное обеспечение в соответствии с инструкциями, прилагаемыми к программному обеспечению объектива.

Примечание

- Обновление невозможно выполнить, если оставшийся заряд аккумулятора составляет менее 51%. Используйте достаточно заряженный аккумулятор.

См. также

- Управление клипами и их редактирование на компьютере

TP1002326228

5-076-802-11(2) Copyright 2026 Sony Corporation

Цифровой фотоаппарат со сменным объективом
ILME-FX5/ILME-FX5B

Лицензии

Лицензия на пакет патентов MPEG-4 AVC

НА ДАННОЕ ИЗДЕЛИЕ ПРЕДОСТАВЛЯЕТСЯ ЛИЦЕНЗИЯ НА ОСНОВЕ ПАКЕТА ПАТЕНТОВ AVC ДЛЯ ЛИЧНОГО ИСПОЛЬЗОВАНИЯ ПОТРЕБИТЕЛЕМ ИЛИ ДРУГИХ ВИДОВ ИСПОЛЬЗОВАНИЯ, ПРИ КОТОРЫХ НЕ ПОЛУЧАЕТСЯ ВОЗНАГРАЖДЕНИЕ, В ЦЕЛЯХ:

(i) КОДИРОВАНИЯ ВИДЕО В СООТВЕТСТВИИ СО СТАНДАРТОМ AVC («ВИДЕО AVC») И/ИЛИ

(ii) ДЕКОДИРОВАНИЯ ВИДЕО AVC, ЗАКОДИРОВАННОГО ПОТРЕБИТЕЛЕМ В РАМКАХ ЛИЧНОЙ ДЕЯТЕЛЬНОСТИ И/ИЛИ ПОЛУЧЕННОГО ОТ ПОСТАВЩИКА ВИДЕО, ИМЕЮЩЕГО ЛИЦЕНЗИЮ НА ПРЕДОСТАВЛЕНИЕ ВИДЕО AVC.

НИКАКАЯ ЛИЦЕНЗИЯ ДЛЯ ЛЮБОГО ДРУГОГО ВИДА ИСПОЛЬЗОВАНИЯ НЕ ПРЕДОСТАВЛЯЕТСЯ И НЕ ПОДРАЗУМЕВАЕТСЯ. ДОПОЛНИТЕЛЬНУЮ ИНФОРМАЦИЮ МОЖНО ПОЛУЧИТЬ В MPEG LA, L.L.C. СМ. HTTP://WWW.MPEGLA.COM

Получение программного обеспечения по лицензии GPL/LGPL

В данном изделии используется программное обеспечение, на которое распространяется действие GPL/LGPL. Настоящим сообщается, что вы имеете право получать доступ к исходному коду этих программ, изменять и распространять его в соответствии с условиями GPL/LGPL.

Исходный код доступен в Интернете. Перейдите по следующему URL-адресу и следуйте инструкциям по загрузке.

https://oss.sony.net/Products/Linux/

Просим вас не обращаться к нам с вопросами о содержании исходного кода.

Лицензии (на английском языке) записаны во внутренней памяти изделия.

Для ознакомления с лицензиями в папке «PMHOME» – «LICENSE» подключите изделие к компьютеру в режиме накопителя.

ЛИЦЕНЗИОННОЕ СОГЛАШЕНИЕ С КОНЕЧНЫМ ПОЛЬЗОВАТЕЛЕМ

Начав использовать данное изделие, вы считаетесь согласившимся с условиями лицензионного соглашения на программное обеспечение. Лицензионное соглашение на программное обеспечение между клиентом и Sony доступно на нашем веб-сайте:

- https://rd1.sony.net/help/di/el23/h_zz/

Лицензии на программное обеспечение с открытым исходным кодом

На основании лицензионных договоров между Sony и правообладателями программного обеспечения в данном изделии используется программное обеспечение с открытым исходным кодом.

Для выполнения требований правообладателей программного обеспечения Sony обязана информировать вас о содержании этих лицензий.

Лицензии (на английском языке) записаны во внутренней памяти изделия.

Для ознакомления с лицензиями в папке «PMHOME» – «LICENSE» подключите изделие к компьютеру в режиме накопителя.

О лицензии Apple iAP2

Данное изделие содержит программное обеспечение, используемое по лицензионному соглашению с Apple Inc.

Для выполнения требований правообладателей программного обеспечения Sony обязана информировать вас о содержании этих лицензий.

Лицензии (на английском языке) записаны во внутренней памяти изделия.

Для ознакомления с лицензиями в папке «PMHOME» – «LICENSE» подключите изделие к компьютеру в режиме накопителя.

TP1002215377

5-076-802-11(2) Copyright 2026 Sony Corporation

Цифровой фотоаппарат со сменным объективом
ILME-FX5/ILME-FX5B

Технические характеристики

Камера

[Тип]

Тип камеры: цифровой фотоаппарат со сменным объективом
Объектив: объектив Sony с байонетом E

[Датчик изображения]

Светочувствительный элемент: полнокадровый КМОП-датчик изображения 35 мм (35,9 мм × 24,0 мм)
Количество пикселей (эффективное): прибл. 16 600 000 пикселей
Количество пикселей (общее): прибл. 18 200 000 пикселей

Динамический диапазон

15+ ступеней (S-Log3)

Диапазон цветовой температуры

От 2000 K до 15000 K

[Стабилизация изображения]

Тип: со сдвигом датчика изображения (встроенная)

[Функция защиты от пыли]

Система: функция защиты от пыли с использованием антистатического покрытия и ультразвуковой вибрации

[Автофокусировка]

Метод обнаружения: фазовый/контрастный

[Монитор]

ЖК-монитор: 8,8 см (3,5 дюйма), TFT, сенсорная панель
Количество точек: 2 764 800 точек

[Носители записи]

Карты памяти CFexpress Type A, карты SD

[Слоты]

Слот A / слот B: слоты для карт памяти CFexpress Type A и карт SD (совместимых с UHS-I, UHS-II)

[Входные/выходные разъемы]

Разъем USB Type-C (USB PORT 1)

Связь по USB: SuperSpeed USB 10 Гбит/с (USB 3.2)
Совместимость с USB Power Delivery

Разъем USB Type-C (USB PORT 2)
Связь по USB: Hi-Speed USB 480 Мбит/с (USB 2.0)
Совместимость с USB Power Delivery

Разъем HDMI: разъем HDMI типа A

Разъем LAN: 2.5GBASE-T, 1000BASE-T, 100BASE-TX

Разъем микрофона: стереофонический мини-разъем Ø3,5 мм

Разъем наушников: стереофонический мини-разъем Ø3,5 мм

[Электропитание, прочее]

Номинальное входное напряжение: 7,82 В ⎓

Потребляемая мощность
При использовании объектива FE 28-70mm F3.5-5.6 OSS II: прибл. 7,4 Вт

Рабочая температура: от 0 °C до 40 °C (от 32 °F до 104 °F)

Температура хранения: от −20 °C до +55 °C (от −4 °F до +131 °F)

Размеры (ширина × высота × глубина) (прибл.): 132,2 мм × 79,0 мм × 87,0 мм
5 1/4 × 3 1/8 × 3 1/2 дюйма

Масса (прибл.): 734 г (1 фунт 9,9 унции) (включая аккумулятор, карту SD)

Микрофон: стереофонический

Динамик: монофонический

[Энергосбережение]

Потребляемая мощность (в выключенном состоянии): не поддерживается

Потребляемая мощность (режим ожидания/режим низкого напряжения): 0,5 Вт

Потребляемая мощность (режим сетевого ожидания): 2,0 Вт (Bluetooth) / 2,0 Вт (LAN) / 2,0 Вт (все разъемы подключены и установлено сетевое соединение)

Включение режима энергосбережения: в течение 20 минут (по умолчанию)

Включение режима сетевого ожидания: в течение 20 минут (по умолчанию)

[Беспроводная локальная сеть]

WW789166 (см. заводскую табличку в нижней части камеры)
Поддерживаемые стандарты: IEEE 802.11 a/b/g/n/ac/ax
Диапазон частот: 2,4 ГГц / 5 ГГц / 6 ГГц

WW679476 (см. заводскую табличку в нижней части камеры)
Поддерживаемые стандарты: IEEE 802.11 a/b/g/n/ac/ax
Диапазон частот: 2,4 ГГц / 5 ГГц

WW199569 (см. заводскую табличку в нижней части камеры)
Поддерживаемые стандарты: IEEE 802.11 b/g/n/ax
Диапазон частот: 2,4 ГГц

Безопасность: WPA2-PSK (AES) / WPA3-SAE

Способ подключения: Wi-Fi Protected Setup™ (WPS)/вручную

Метод доступа

Режим инфраструктуры

[Связь по Bluetooth]

Совместимость со стандартом Bluetooth версии 5.3
Диапазон частот: 2,4 ГГц

Блок рукоятки XLR-H2 (только ILME-FX5)

Разъемы INPUT1/INPUT2 (тип XLR/TRS*1, 3-контактные, гнездовые, совместимые с фантомным питанием +48 В)
MIC
Опорный входной уровень: −50 dBu (ATT = 10)
Опорный уровень записи: −20 dBFS
LINE
Опорный входной уровень: +4 dBu
Опорный уровень записи: −20 dBFS
Разъем INPUT3 (стереофонический мини-разъем, совместимый с питанием Plug-in Power)
Опорный входной уровень: −66 dBu (ATT = 10)
Опорный уровень записи: −20 dBFS
(0 dBu = 0,775 В (среднеквадратичное значение))
Масса (прибл.): 312 г (11,1 унции)
*1 3-контактный разъем (Tip (наконечник): Hot (сигнал +), Ring (кольцо): Cold (сигнал −), Sleeve (корпус): GND (земля))

Зарядное устройство BC-SAD1

Номинальный вход: 15 В ⎓ , 3 A
Номинальный выход: 8,9 В ⎓ , 2,7 A × 1
8,9 В ⎓ , 1,9 A × 2

Перезаряжаемый аккумулятор NP-SA100

Номинальное напряжение: 7,82 В ⎓

Рекомендуемый адаптер переменного тока, совместимый с USB PD

Вход: от 100 В до 240 В ~ , 50/60 Гц
Выход: 9 В ⎓ / 3 A или выше
Конструкция и технические характеристики могут быть изменены без предварительного уведомления.

Товарные знаки и лицензии

- «α» и «α» являются товарными знаками Sony Group Corporation.
- XAVC S и XAVC S являются товарными знаками Sony Group Corporation.
- XAVC HS и XAVC HS являются товарными знаками Sony Group Corporation.
- Mac является товарным знаком Apple Inc., зарегистрированным в США и других странах и регионах.
- AOSS является товарным знаком Buffalo, Inc.
- USB Type-C® и USB-C® являются зарегистрированными товарными знаками USB Implementers Forum.
- Термины HDMI™, HDMI High-Definition Multimedia Interface, фирменное оформление HDMI и логотипы HDMI являются товарными знаками или зарегистрированными товарными знаками HDMI Licensing Administrator, Inc.
- Microsoft и Windows являются товарными знаками или зарегистрированными товарными знаками Microsoft Corporation в США и/или других странах.
- Логотип SDXC является товарным знаком SD-3C, LLC.
- CFexpress™ является товарным знаком, полностью и исключительно принадлежащим CompactFlash Association.
- Wi-Fi, логотип Wi-Fi и Wi-Fi Protected Setup являются товарными знаками Wi-Fi Alliance.

- Словесный знак и логотипы Bluetooth® являются зарегистрированными товарными знаками, принадлежащими Bluetooth SIG, Inc., и любое использование таких знаков компанией Sony Group Corporation и ее дочерними компаниями осуществляется по лицензии.
- QR Code является товарным знаком Denso Wave Inc.
- Все остальные названия систем и изделий являются зарегистрированными товарными знаками или товарными знаками соответствующих владельцев. В настоящем справочном руководстве товарные знаки не обозначаются символами ® или ™.

Максимальные внешние размеры

Максимальные внешние размеры с учетом выступающих частей (приблизительные значения)
Единицы измерения: мм (дюймы)

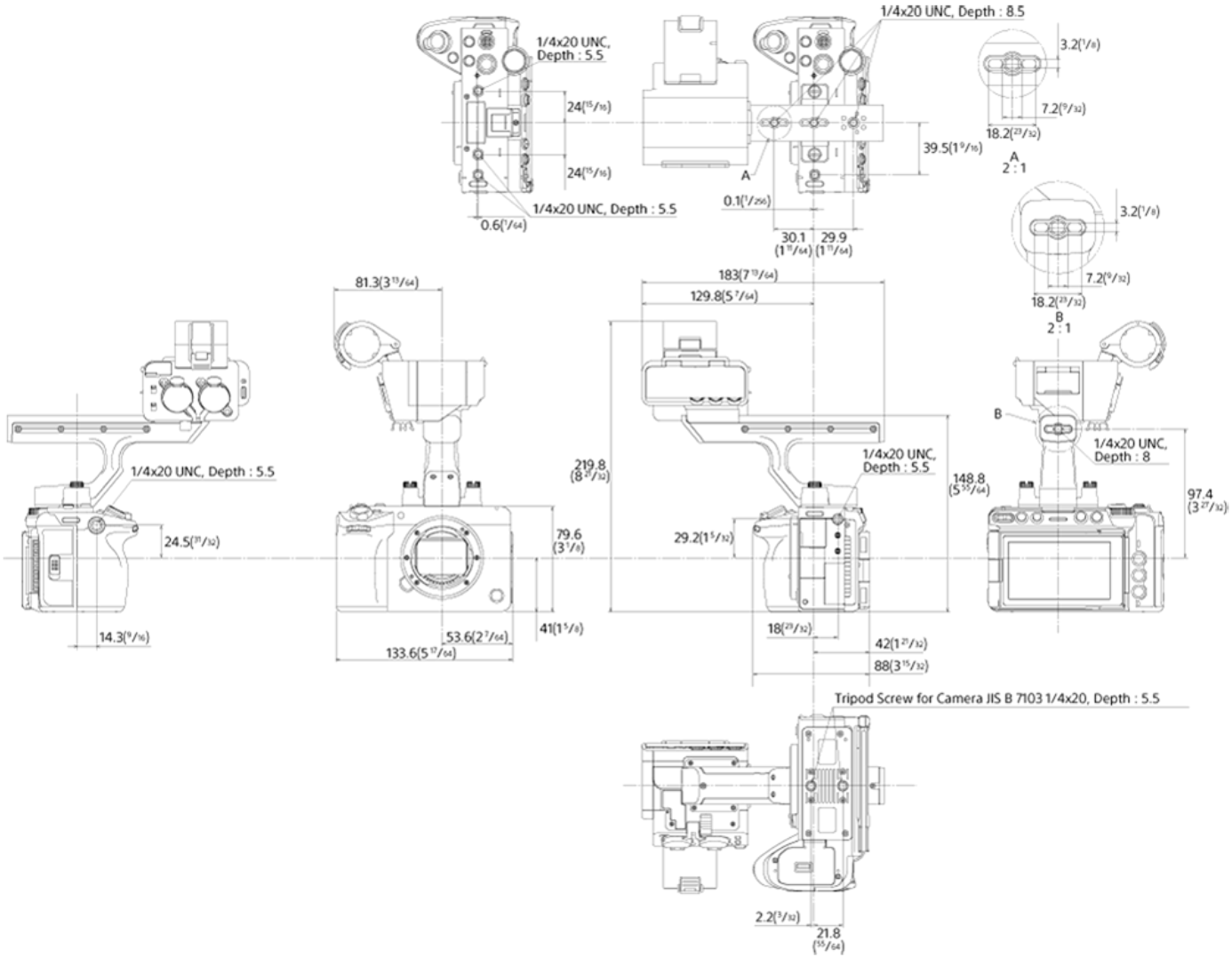

TP1002215379

5-076-802-11(2) Copyright 2026 Sony Corporation