Canon

# Power Zoom Adapter PZ-E2
# Power Zoom Adapter PZ-E2B

## инструкция

RUS

# Благодарим Вас за покупку изделия компании Canon.

**Адаптер сервопривода Canon PZ-E2, PZ-E2B - это аксессуар, позволяющий использовать сервозум (масштабирование с электроприводом) при подключении к объективу для камер серии EOS R*.**

* Информацию об объективах для камер серии EOS R, поддерживаемых для данного продукта, проверьте на веб-сайте Canon.

- Перед использованием, пожалуйста, прочитайте данную инструкцию, а также инструкцию по эксплуатации для Вашей камеры и объектива. Вних могут быть перечислены предупреждения, касающиеся съемки.

## Условные обозначения, используемые в данной инструкции

Предупреждение для предотвращения неисправности или повреждения объектива или камеры.

Дополнительные указания по использованию продукта и съемке.

## Встроенное программное обеспечение и приложения для камеры

При эксплуатации камеры используйте последние версии встроенного программного обеспечения и приложений. Сведения о том, являются ли используемые версии встроенного программного обеспечения и приложений последними или нет, а также подробную информацию об их обновлении можно найти на веб-сайте Canon.

# Меры предосторожности

Меры предосторожности для обеспечения безопасного использования фотокамеры. Внимательно прочтите данные меры предосторожности. Убедитесь в том, что все меры соблюдаются, чтобы предотвратить риски и травмирование пользователя и других людей.

**⚠ Предупреждение** Меры по предотвращению рисков, которые могут привести к летальному исходу или серьезной травме.

- **Не допускайте, чтобы при использовании продукт контактировал с одной и той же областью кожи в течение длительных периодов времени.** Это может привести к контактным низкотемпературным ожогам, в том числе покраснению кожи и возникновению пузырей, даже если продукт не кажется горячим. Использование штатива или подобного оборудования рекомендуется при использовании продукта на жаре, а также людям с проблемами кровообращения или пониженной чувствительностью кожи.
- **При переносе объектива или камеры, к которым подсоединен адаптер, всегда держитесь за объектив/корпус фотокамеры.** Если вы держитесь только за адаптер, объектив или камера могут выпасть из адаптера и стать причиной неисправности или травмы.

**⚠ Внимание** Меры по предотвращению рисков, которые могут привести к травмам или повреждению других объектов.

- **Не допускайте попадания пальцев или волос между кольцом масштабирования (трансфокатора) объектива и изделием.** Они могут оказаться зажатыми и стать причиной травмы.

# Общие меры предосторожности

## Меры предосторожности при обращении с объективом

- Не оставляйте изделие в местах с повышенной температурой, например, в автомобиле под прямыми солнечными лучами. Высокая температура может привести к неисправности изделия.
- Если изделие переносится из холода в тепло, на его поверхности и внутренних деталях может образоваться конденсат. Для предотвращения образования конденсата в этом случае, прежде чем переносить изделие из холода в тепло, положите его в герметичный пластиковый пакет. Выньте изделие из пакета после того, как оно в нем постепенно нагреется. То же самое следует сделать при переносе изделия из тепла в холод.
- Если на изделие попали песок, пыль и т.п., удалите их с помощью обычного вентилятора. Эксплуатация изделия, на которое попали песок, пыль и т.п., может привести к его неисправности.
- Также ознакомьтесь с мерами предосторожности при обращении, указанными в руководстве по эксплуатации объектива или камеры.

# Элементы объектива (PZ-E2)

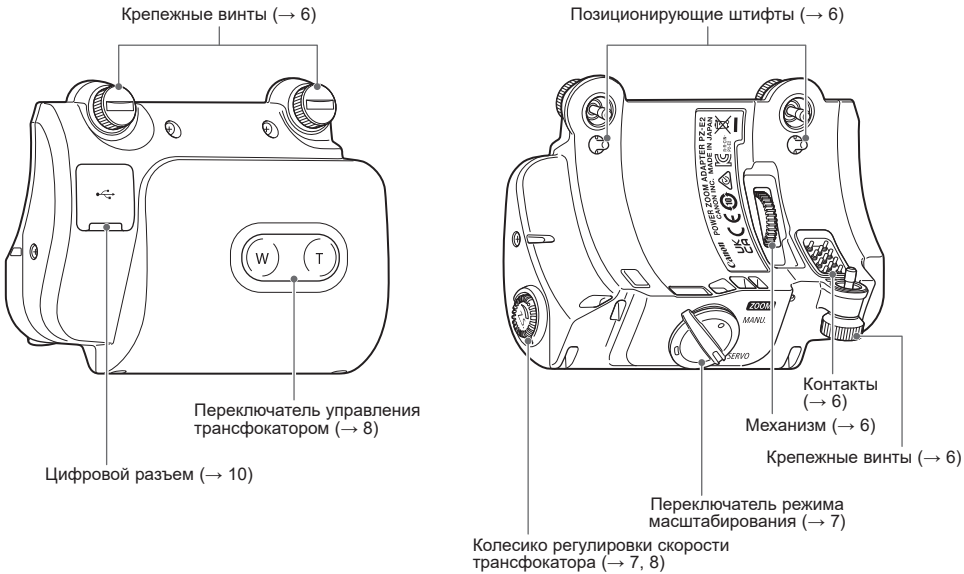


- Для получения подробной информации в скобках указаны номера справочных страниц (→ **).

# Элементы объектива (PZ-E2B)

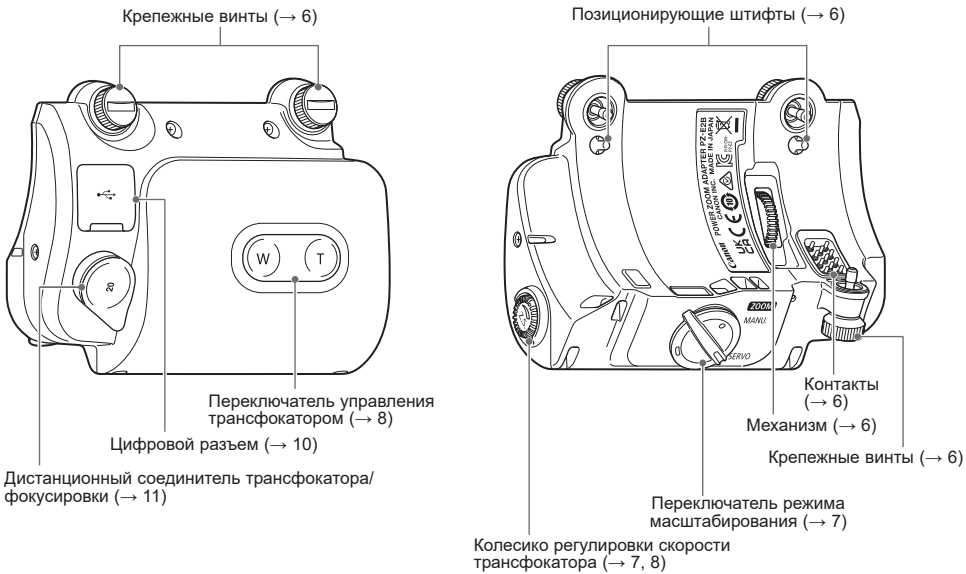


- Для получения подробной информации в скобках указаны номера справочных страниц (→ **).

# 1. Установка и снятие адаптера

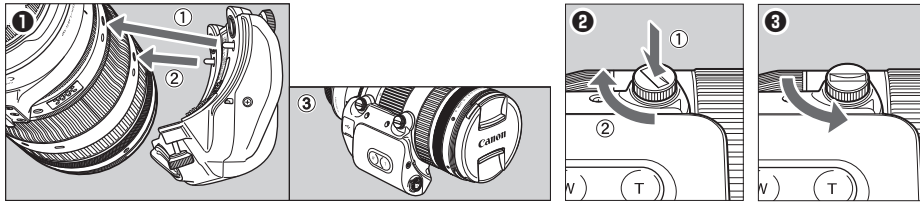


**Установка**

1. Установите позиционирующие штифты в разъемы для крепления адаптера сервопривода на объективе и удерживайте его на уровне с объективом. (Рис. ❶: ①②③)
2. Нажав на крепежные винты, поверните их в направлении, указанном стрелкой, с помощью монеты или иного подходящего предмета, чтобы закрепить адаптер на объективе. (Рис. ❷: ①②)

- Обратите внимание на ориентацию адаптера по отношению к объективу и положение позиционных штифтов.
- Этот адаптер не будет работать, если он не прикреплен к объективу.

**Снятие**

1. Держите адаптер крепко и поверните крепежные винты в направлении, указанном стрелкой, с помощью монеты или иного подходящего предмета. (Рис. ❸)
2. Снимите адаптер с объектива в порядке, обратном его присоединению.

- Не прилагайте усилие во время установки или при снятии адаптера. Это может привести к его поломке или неисправности.
- Будьте осторожны, не повредите контакты или механизм при снятии адаптера.
- Любое повреждение, грязь, отпечатки пальцев и т.д. на контактах может привести к ослаблению контакта или коррозии, что приводит к неполадкам в работе. Любая грязь на контактах должна быть удалена мягкой тканью.

## 2. Настройка режима масштабирования

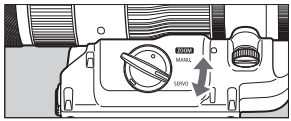


1. Переключатель режима масштабирования может быть установлен или в режим трансфокации с сервоприводом [SERVO], или ручной зум [MANU].
2. Для увеличения с помощью трансфокации с сервоприводом, установите переключатель в режим трансфокации с сервоприводом [SERVO].
3. Для увеличения путем поворачивания кольца масштабирования (трансфокатора) на объективе, установите переключатель на ручной зум [MANU].

Не прижимайте кольцо масштабирования (трансфокатор) с силой к объективу при использовании режима трансфокации с сервоприводом [SERVO]. Это может привести к повреждению объектива.

## 3. Настройка скорости трансфокации

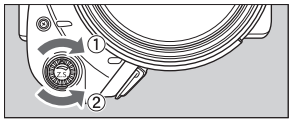


- Используйте колесико регулировки скорости трансфокатора, чтобы установить скорость трансфокации с сервоприводом.
- Чтобы увеличить скорость трансфокации, поверните колесико регулировки в направлении ①. Чтобы уменьшить - в направлении ②.

# 4. Использование трансфокации с сервоприводом

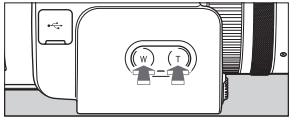


Используйте переключатель управления трансфокатором, чтобы использовать трансфокацию с сервоприводом. Переключив его в положение [W], Вы максимально отдалите объектив (широкий угол), а в положение [T], макимально приблизите объектив (телефото).

При использовании этого адаптера трансфокацией с сервоприводом можно управлять с помощью пульта дистанционного управления. Обратитесь к разделу «Материалы» на странице 13 для получения более подробной информации одистанционном управлении.

- При использовании трансфокации с сервоприводом во время съемки видео может быть записан шум двигателя. Снижение скорости трансфокации уменьшит уровень этого шума.
- Во время использования переключателя управления трансфокатором не прикасайтесь к колесику регулировки скорости трансфокатора объектива и не применяйте силу в направлении соединения адаптера с объективом. Это может привести к появлению постороннего шума или сбоям в работе.

# 5. Упор для большого пальца

При съемке с рук прикрепите упор для большого пальца к объективу, чтобы избежать касания кольца масштабирования (трансфокатора) объектива во время трансфокации с сервоприводом.

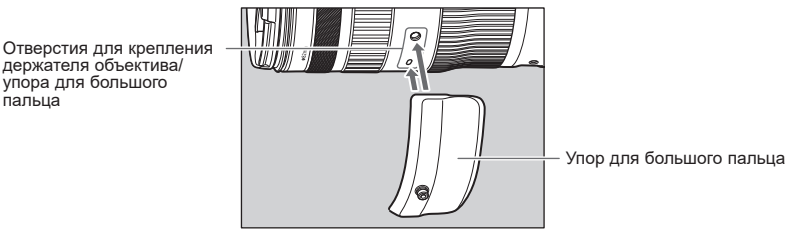


**Крепление упора для большого пальца**

1 С помощью шестигранного ключа прикрепите упор для большого пальца к отверстиям для крепления держателя объектива/упора для большого пальца на объективе.

2 Прикрепите объектив к камере.

● Снимите упор для большого пальца, выполнив процедуры в обратном порядке.

● Перед тем как прикрепить или снять упор для большого пальца, обязательно отсоедините объектив от камеры.

● При закреплении упора для большого пальца избегайте контакта с кольцом масштабирования (трансфокатора) или кольцом фокусировки. Использование камеры с упором для большого пальца, соприкасающимся с кольцом масштабирования (трансфокатора) или кольцом фокусировки, может привести к появлению постороннего шума или сбоям в работе.

# 6. USB-адаптер питания PD-E1 (продается отдельно)

USB-адаптер питания PD-E1 (продается отдельно) можно использовать для подачи питания, уменьшая мощность, подаваемую камерой, и повышая максимальную скорость трансфокации*.

* В некоторых камерах** максимальная скорость трансфокации увеличивается независимо от того, подсоединен или нет USB-адаптер питания.

** EOS R3

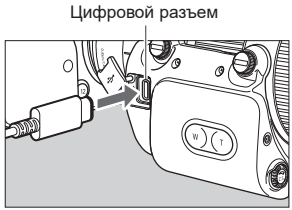


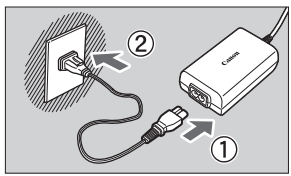


**1** Подсоедините USB-адаптер питания.

- Установите выключатель питания камеры в положение <OFF> плотно вставьте штекер USB-адаптера питания в цифровой разъем.

**2** Подсоедините шнур питания.

- Подсоедините шнур питания к USB-адаптеру питания и вставьте вилку в электрическую розетку.

- Перед отсоединением USB-адаптера питания установите переключатель питания камеры в положение <OFF>.

# 7. Дистанционный соединитель трансфокатора/ фокусировки (только PZ-E2B)

PZ-E2B оснащен дистанционным соединителем трансфокатора/фокусировки, к которому можно подсоединить держатель сервопривода трансфокатора Canon, модуль управления трансфокатором и модуль управления фокусировкой.

Дистанционный соединитель трансфокатора/фокусировки

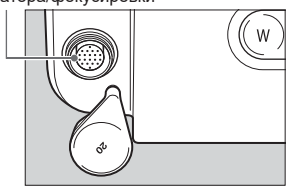


**Работа с держателем сервопривода трансфокатора/ модулем управления трансфокатором**
При подключении держателя сервопривода трансфокатора/модуля управления трансфокатором управление трансфокатором возможно с помощью этих подключенных устройств.

1. Установите переключатель режима масштабирования в положение [SERVO].
2. Подсоедините держатель сервопривода трансфокатора/модуль управления трансфокатором к дистанционному соединителю трансфокатора/фокусировки.
3. Для получения подробной информации о работе с держателем сервопривода трансфокатора/модулем управления трансфокатором см. руководство по их эксплуатации.

**Работа с модулем управления фокусировкой**
При подключении модуля управления фокусировкой управление фокусировкой возможно с помощью этого подключенного модуля.

1. Установите переключатель режима фокусировки на корпусе объектива в положение [MF].
2. Подсоедините модуль управления фокусировкой к дистанционному соединителю трансфокатора/фокусировки.
3. Для получения подробной информации о работе с модулем управления фокусировкой см. руководство по его эксплуатации.

## Дистанционный соединитель трансфокатора/фокусировки (только PZ-E2B)

- Возможно подсоединение держателя сервопривода трансфокатора Canon ZSG-C10.
- Можно подсоединять модуль управления трансфокатором Canon ZSD-300D. Переключатели Shtl/Memo/RET перестают функционировать. Переключатель Frame действует как переключатель одноточечной АФ (автофокусировка).
- При подключенном модуле управления трансфокацией колесико регулировки скорости трансфокации не работает.
- Можно подсоединять модуль управления фокусировкой Canon FPD-400D.
  - FPD-400D: Переключатель выбора кривой характеристики фокусировки модуля управления фокусировкой становится нерабочим.
  - Управление с помощью модуля управления фокусировкой может осуществляться во время работы автоматической фокусировки, если только камера не посылает другую команду.
- При подсоединениикабеля модуля управления к дистанционному соединителю трансфокатора/фокусировки, прежде чем закрепить камеру на штативе, закрепите на камере приобретаемое отдельно основание (совместимое с используемой камерой). Если основание не прикреплено к камере, вставка кабеля модуля управления может оказаться невозможной. Для получения подробной информации о креплении основания см. руководство по его эксплуатации.

# Материалы

**Скорость масштабирования**

| Название объектива | Настройка колесика регулировки скорости трансфокации и широкий угол → телефото | |
|---|---|---|
| | От SLOW до конца | От FAST до конца |
| RF24-105mm F2.8 L IS USM Z | Прибл. 90 сек. | Прибл. 1,5 до 3 сек. |

- Отображаемый диапазон может меняться в зависимости от условий использования.
- При подключенном модуле управления трансфокацией скорость трансфокации будет отличаться от отображаемого диапазона.

**О пульте дистанционного управления**

Если Вы используете камеру*, которая поддерживает функцию дистанционного управления для адаптера, Вы можете использовать приложение Camera Connect для смартфонов или программное обеспечение EOS Utility, которое поставляется с камерой, чтобы работать с трансфокацией с сервоприводом. Переключатель режима зума должен быть установлен на трансфокацию с сервоприводом [SERVO].
Для получения подробной информации, обратитесь к инструкции по эксплуатации программного обеспечения EOS Utility или веб-сайту Canon.

# Технические характеристики

| | |
|---|---|
| Размеры (Ш x В x Г) | 105 x 81 x 60 мм |
| Вес (только продукт) | PZ-E2: Прибл. 155 г<br>PZ-E2B: Прибл. 165 г |
| Аксессуары | Мягкий чехол, Упор для большого пальца, Шестигранный ключ |

- Все приведенные данные получены в результате замеров, выполненных в соответствии со стандартами компании Canon.
- Технические характеристики и внешний вид изделия могут меняться без предварительного уведомления.

Canon

CT1-D333-A 1023SZ © CANON INC. 2023